ATRIUM

KOMFORT

TECHNOLOGIA

ELEGANCJA

Jesteśmy nowoczesną firmą, działającą od ponad 30 lat na rynku wyposażenia łazienek. W tym czasie staliśmy się jednym z największych, kompleksowych dostawców kabin prysznicowych, armatury, ceramiki sanitarnej oraz płytek ceramicznych na terenie Polski.

Kabiny marki Atrium, to produkty łączące wyszukany włoski styl, najwyższą jakość materiałów oraz produkcję opartą o najnowsze, dostępne technologie. Nasze produkty zostały wyróżnione certyfikatem Instytutu Ceramiki i Materiałów Budowlanych, który potwierdza najwyższą jakość oraz gwarantuje bezpieczeństwo użytkowania naszych kabin prysznicowych.

Wiemy, jak ważne jest zadowolenie naszych Klientów, dlatego naszym standardem jest wsparcie na każdym etapie realizacji zamówienia, jak i pełna opieka posprzedażowa. Zapewniamy stały dostęp do części zamiennych do dystrybuowanych przez nas kabin prysznicowych.

W naszych centrach logistycznych posiadamy wysokie stany magazynowe, a niezawodna logistyka sprawnie realizuje zamówienia.

Atrium to najnowsza technologia, włoska elegancja i bardzo wysoki komfort użytkowania.

Ceny zawarte w niniejszym katalogu obowiązują od dnia 01.03.2025 r. Ceny obowiązują do odwolania, aktualne ceny zawsze są dostępne na stronie intemetowej www.kabinyatrium.pl. Wszelkie informacje i fotografie zawarte w katalogu mają charakter informacyjny i nie stanowią oferty w rozumieniu Kodeksu Cywilnego. W związku z ciągłym wprowadzaniem udoskonaleń producent zastrzega sobie prawo do wprowadzania zmian.

SPIS TREŚCI

Nowości			10
Atuty Marki i Jakość Produktów			19
Seria Kabin Walk -in			**24**
Milano 2.0	Chrom	Walk-in z relingiem L	26
Milano 2.0	Black	Walk-in z relingiem L	28
Milano 2.0	Brush Gold	Walk-in z relingiem L	30
Milano 2.0	Brush Gun Metal	Walk-in z relingiem L	32
Como 2.0	Chrom	Walk-in	34
Como 2.0	Black	Walk-in	36
Como 2.0	Brush Nickel	Walk-in	38
Como 2.0	Brush Gold	Walk-in	40
Como 2.0	Brush Gun Metal	Walk-in	42
Como 2.0	Brush Rose Gold	Walk-in	44
Como 2.0	Wymiary niestandardowe	Walk-in	46
Selva 2.0	Chrom	Walk-in dwie ścianki	48
Selva 2.0	Black	Walk-in dwie ścianki	50
Selva 2.0	Brush Nickel	Walk-in dwie ścianki	52
Selva 2.0	Brush Gold	Walk-in dwie ścianki	54
Selva 2.0	Brush Gun Metal	Walk-in dwie ścianki	56
Selva 2.0	Brush Rose Gold	Walk-in dwie ścianki	58
Seria Kabin O			**60**
Sassari	Chrom	Kabina prostokątna / kwadratowa	62
Sassari	Black	Kabina prostokątna / kwadratowa	64
Florencja	Chrom	Drzwi wnękowe	66
Florencja	Black	Drzwi wnękowe	68
Seria Kabin U			**70**
Catania 2.0	Chrom	Kabina prostokątna / kwadratowa	72
Catania 2.0	Black	Kabina prostokątna / kwadratowa	74
Catania 2.0	Brush Nickel	Kabina prostokątna / kwadratowa	76
Catania 2.0	Brush Gold	Kabina prostokątna / kwadratowa	78
Catania 2.0	Brush Gun Metal	Kabina prostokątna / kwadratowa	80
Catania 2.0	Brush Rose Gold	Kabina prostokątna / kwadratowa	82
Catania 2.0	Wymiary niestandardowe	Kabina prostokątna / kwadratowa	84
Ferrara 2.0	Chrom	Drzwi wnękowe	86
Ferrara 2.0	Black	Drzwi wnękowe	88
Ferrara 2.0	Brush Nickel	Drzwi wnękowe	90
Ferrara 2.0	Brush Gold	Drzwi wnękowe	92
Ferrara 2.0	Brush Gun Metal	Drzwi wnękowe	94
Ferrara 2.0	Brush Rose Gold	Drzwi wnękowe	96
Ferrara 2.0	Wymiary niestandardowe	Drzwi wnękowe	98
Seria Kabin BL			100
Milano 2.0	Chrom	Kabina prostokątna / kwadratowa	102
Milano 2.0	Black	Kabina prostokątna / kwadratowa	104
Milano 2.0	Brush Gold	Kabina prostokątna / kwadratowa	106
Milano 2.0	Brush Gun Metal	Kabina prostokątna / kwadratowa	108
Milano 2.0	Chrom	Drzwi wnękowe	110
Milano 2.0	Black	Drzwi wnękowe	112
Milano 2.0	Brush Gold	Drzwi wnękowe	114
Milano 2.0	Brush Gun Metal	Drzwi wnękowe	116
Torino 2.0	Chrom	Kabina pięciokątna	118
Torino 2.0	Black	Kabina pięciokątna	120
Torino 2.0	Brush Gold	Kabina pięciokątna	122
Torino 2.0	Brush Gun Metal	Kabina pięciokątna	124
Roma 2.0	Chrom	Kabina półokrągła	126
Roma 2.0	Black	Kabina półokrągła	128
Seria Kabin QF			**130**
Capri	Chrom	Kabina półokrągła	132
Capri	Black	Kabina półokrągła	134
Ravenna	Chrom	Kabiną kwadratowa	136
Seria Kabin V-6			138
Torre	Chrom	Kabina prostokątna / kwadratowa	140
Torre	Black	Kabina prostokątna / kwadratowa	142

Tonale	Chrom	Drzwi wnękowe	144
Tonale	Black	Drzwi wnękowe	146
Seria Kabin VS			**148**
Pollino	Chrom	Kabina prostokątna / kwadratowa	150
Pollino	Black	Kabina prostokątna / kwadratowa	152
Paradiso	Chrom	Drzwi wnękowe	154
Paradiso	Black	Drzwi wnękowe	156
Seria Kabin N			**158**
Riva 2.0	Chrom	Walk-in przesuwny	160
Riva 2.0	Black	Walk-in przesuwny	162
Riva 2.0	Brush Nickel	Walk-in przesuwny	164
Riva 2.0	Brush Gold	Walk-in przesuwny	166
Riva 2.0	Brush Gun Metal	Walk-in przesuwny	168
Riva 2.0	Brush Rose Gold	Walk-in przesuwny	170
Toskania 2.0	Chrom	Kabina prostokątna / kwadratowa	172
Toskania 2.0	Black	Kabina prostokątna / kwadratowa	174
Toskania 2.0	Brush Nickel	Kabina prostokątna / kwadratowa	176
Toskania 2.0	Brush Gold	Kabina prostokątna / kwadratowa	178
Toskania 2.0	Brush Gun Metal	Kabina prostokątna / kwadratowa	180
Toskania 2.0	Brush Rose Gold	Kabina prostokątna / kwadratowa	182
Etna 2.0	Chrom	Drzwi wnękowe	184
Etna 2.0	Black	Drzwi wnękowe	186
Etna 2.0	Brush Nickel	Drzwi wnękowe	188
Etna 2.0	Brush Gold	Drzwi wnękowe	190
Etna 2.0	Brush Gun Metal	Drzwi wnękowe	192
Etna 2.0	Brush Rose Gold	Drzwi wnękowe	194
Seria Kabin CL			**196**
Cortina 2.0	Chrom	Walk-in przesuwny z relingiem L	198
Cortina 2.0	Black	Walk-in przesuwny z relingiem L	200
Cortina 2.0	Brush Gold	Walk-in przesuwny z relingiem L	202
Cortina 2.0	Brush Gun Metal	Walk-in przesuwny z relingiem L	204
Cortina 2.0	Chrom	Kabina prostokątna / kwadratowa z relingami L	206
Cortina 2.0	Black	Kabina prostokątna / kwadratowa z relingami L	208
Cortina 2.0	Brush Gold	Kabina prostokątna / kwadratowa z relingami L	210
Cortina 2.0	Brush Gun Metal	Kabina prostokątna / kwadratowa z relingami L	212
Cortina 2.0	Chrom	Drzwi wnękowe z relingiem L	214
Cortina 2.0	Black	Drzwi wnękowe z relingiem L	216
Cortina 2.0	Brush Gold	Drzwi wnękowe z relingiem L	218
Cortina 2.0	Brush Gun Metal	Drzwi wnękowe z relingiem L	220
Seria Kabin H			**222**
Rimini	Chrom	Kabina prostokątna / kwadratowa	224
Rimini	Black	Kabina prostokątna / kwadratowa	226
Trento	Chrom	Drzwi wnękowe	228
Trento	Black	Drzwi wnękowe	230
Seria Kabin DT			**232**
Palermo 2.0	Chrom	Kabina kwadratowa bez dolnej prowadnicy	234
Palermo 2.0	Black	Kabina kwadratowa bez dolnej prowadnicy	236
Palermo 2.0	Brush Gold	Kabina kwadratowa bez dolnej prowadnicy	238
Palermo 2.0	Brush Gun Metal	Kabina kwadratowa bez dolnej prowadnicy	240
Seria Kabin F			**242**
Lido	Chrom	Kabina kwadratowa	244
Bari	Chrom	Kabina półokrągła	246
Treviso	Chrom	Kabina półokrągła	248
Seria Parawanów QP			**250**
Sycylia II 2.0	Chrom	Parawan dwuskrzydłowy	252
Sycylia II 2.0	Black	Parawan dwuskrzydłowy	254
Sycylia II 2.0	Brush Gold	Parawan dwuskrzydłowy	256
Sycylia II 2.0	Brush Gun Metal	Parawan dwuskrzydłowy	258
Brodziki			260
Pielęgnacja kabin			264
Szczelność kabin			265
Warunki gwarancji kabin			266

SPIS TREŚCI

KABINY KWADRATOWE I PENTAGONALNE

Kabina narożna z drzwiami uchylnymi jednoskrzydłowa

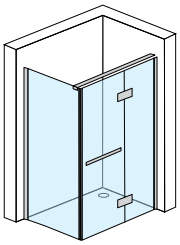

SASSARI str. 62

CATANIA 2.0 str. 72

TORRE str. 140

MILANO 2.0 str. 102184

Kabina pentagonalna z drzwiami uchylnymi

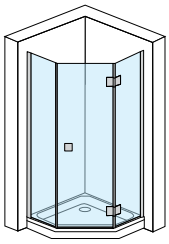

TORINO 2.0 str. 118

Kabina narożna z drzwiami składanymi

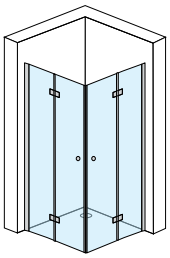

POLLINO str. 150

Kabina narożna z drzwiami przesuwnymi pojedynczymi

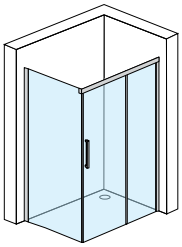

RIMINI str. 224

TOSKANIA 2.0 str. 172

CORTINA 2.0 str. 198

Kabina narożna z drzwiami uchylnymi dwuskrzydłowymi

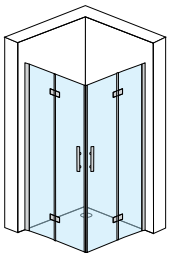

POLLINO str. 150

RAVENNA str. 136

Kabina narożna z drzwiami przesuwnymi podwójnymi

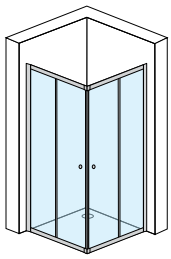

LIDO str. 244

PALERMO 2.0 str. 234

KABINY PÓŁOKRĄGŁE

Kabina narożna z drzwiami uchylnymi jednoskrzydłowa

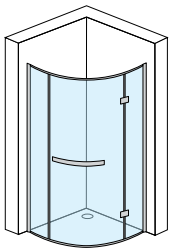

CAPRI str. 132

ROMA 2.0 str. 126

Kabina narożna z drzwiami przesuwnymi podwójnymi

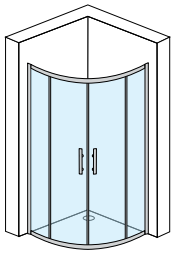

BARI str. 246

Kabina narożna z drzwiami przesuwnymi pojedynczymi

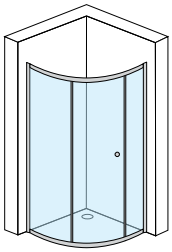

TREVISO str. 248

Dostępne kolory:

Połysk Mat Szczotkowane

Chrom Black Brush Gold Brush Gun Metal Brush Nickel Brush Rose Gold

SPIS TREŚCI

DRZWI WNĘKOWE

Drzwi wnękowe uchylne

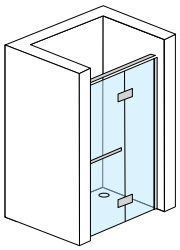

FLORENCJA str. 66

FERRARA 2.0 str. 86

TONALE str. 144

MILANO 2.0 str. 26

Drzwi wnękowe przesuwne

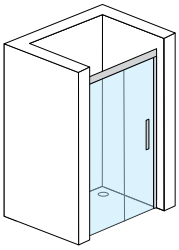

ETNA 2.0 str. 184

TRENTO str. 228

CORTINA 2.0 str. 214

Drzwi wnękowe składane

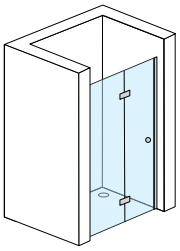

PARADISO str. 154

WALK-IN

Walk-in z szybą stałą

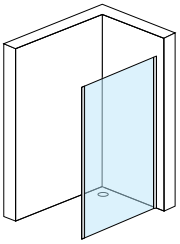

COMO 2.0 str. 34

MILANO 2.0 str. 26

SELVA 2.0 str. 48

Walk-in z szybą ruchomą

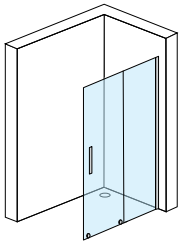

RIVA 2.0 str. 160

CORTINA 2.0 str. 198

PARAWANY NAWANNOWE

Parawany uchylne

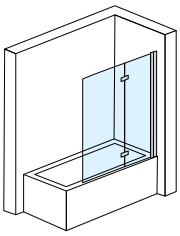

SYCYLIA II 2.0 str. 252

BRODZIKI AKRYLOWE

Półokrągłe str. 260

Pentagonalne str. 262

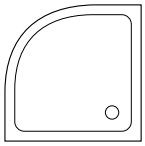

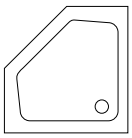

Kwadratowe str. 261

Prostokątne str. 262

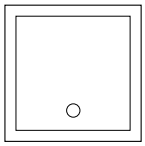

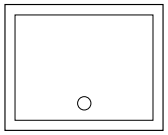

Dostępne kolory:

Połysk Mat Szczotkowane

Chrom Black Brush Gold Brush Gun Metal Brush Nickel Brush Rose Gold

ZAKRESY REGULACJI KABIN

Legenda
C CHROM
B BLACK
BN BRUSH NICKEL
BG BRUSH GOLD
BGM BRUSH GUN METAL
BRG BRUSH ROSE GOLD

F FRONT / DRZWI KABINY
S ŚCIANKA BOCZNA

Model	Opis						Strona		Wymiary regulacji								
	Dostępne kolory								400	500	600	700	800	850	900	950	1000
Etna 2.0	Drzwi wnękowe przesuwne						184	F									980-1050
	C	B	BN	BG	BGM	BRG		S									
Trento	Drzwi wnękowe przesuwne						228	F									980-1010
	C	B						S									
Cortina 2.0	Drzwi wnękowe przesuwne						214	F									970-1000
	C	B	BG	BGM				S									
Paradiso	Drzwi wnękowe składane						154	F					785-810		885-910		985-1010
	C	B						S									
Florencja	Drzwi wnękowe uchylne						66	F							890-910		990-1010
	C	B						S									
Ferrara 2.0	Drzwi wnękowe uchylne						86	F					780-800	830-850	880-900	930-850	980-1000
	C	B	BN	BG	BGM	BRG		S									
Milano 2.0	Drzwi wnękowe uchylne						110	F					775-800		875-900		975-1000
	C	B	BG	BGM				S									
Tonale	Drzwi wnękowe uchylne						144	F					790-810		890-910		990-1010
	C	B						S									
Ravenna	Kabina kwadratowa z drzwiami uchylnymi						136	F							870-890		
	C							S							870-890		
Palermo 2.0	Kabina kwadratowa z drzwiami przesuwnymi						234	F					775-790		875-890		975-990
	C	B	BN	BGM				S					775-790		875-890		975-990
Lido	Kabina kwadratowa z drzwiami przesuwnymi						244	F					770-790		870-890		
	C							S					770-790		870-890		
Torino 2.0	Kabina pentagonalna z drzwiami uchylnymi						118	F							875-890		975-990
	C	B	BG	BGM				S							875-890		975-990
Bari	Kabina półokrągła z drzwiami przesuwnymi						246	F					770-790		870-890		
	C							S					770-790		870-890		
Treviso	Kabina półokrągła z drzwiami przesuwnymi						248	F					770-790		870-890		
	C							S					770-790		870-890		
Roma 2.0	Kabina półokrągła z drzwiami uchylnymi						126	F							875-890		
	C	B						S							875-890		
Capri	Kabina półokrągła z drzwiami uchylnymi						132	F					770-790		870-890		
	C	B						S					770-790		870-890		
Toskania 2.0	Kabina prostokątna z drzwiami przesuwnymi						172	F									980-1050
	C	B	BN	BG	BGM	BRG		S				670-690	770-790		870-890		970-990
Rimini	Kabina prostokątna z drzwiami przesuwnymi						224	F									970-990
	C	B						S					770-790		870-890		970-990
Cortina 2.0	Kabina prostokątna z drzwiami przesuwnymi						206	F									970-990
	C	B	BG	BGM				S					770-780		870-880		970-980
Pollino	Kabina prostokątna z drzwiami składanymi						150	F					780-800		880-900		980-1000
	C	B						S					780-800		880-900		980-1000
Sassari	Kabina prostokątna z drzwiami uchylnymi						62	F							890-900		990-1000
	C	B						S					790-800		890-900		990-1000
Catania 2.0	Kabina prostokątna z drzwiami uchylnymi						72	F					770-790	820-840	870-890	920-940	970-990
	C	B	BN	BG	BGM	BRG		S	370-390	470-490	570-590	670-690	770-790	810-830	870-890	910-930	970-990
Milano 2.0	Kabina prostokątna z drzwiami uchylnymi						102	F					775-790		875-890		975-990
	C	B	BG	BGM				S					775-790		875-890		975-990
Torre	Kabina prostokątna z drzwiami uchylnymi						140	F					780-800		880-900		980-1000
	C	B						S					780-800		880-900		980-1000
Como 2.0	Walk-in						34	F									
	C	B	BN	BG	BGM	BRG		S	355-370	455-470	555-570	655-670	755-770	795-810	855-870	895-910	955-970
Milano 2.0	Walk-in bez relingu górnego						26	F									
	C	B	BG	BGM				S					755-765		855-865		955-965
Selva 2.0	Walk-in dwie ścianki						48	F				665-670	755-770		855-870		955-970
	C	B	BN	BG	BGM	BRG		S				665-670	755-770		855-870		955-970
Riva 2.0	Walk-in przesuwny						160	F									990-1000
	C	B	BN	BG	BGM	BRG		S									
Cortina 2.0	Walk-in przesuwny z relingiem L						198	F									
	C	B	BG	BGM				S									970-1000

ZAKRESY REGULACJI KABIN

Legenda
C CHROM
B BLACK
BN BRUSH NICKEL
BG BRUSH GOLD
BGM BRUSH GUN METAL
BRG BRUSH ROSE GOLD

F FRONT / DRZWI KABINY
S ŚCIANKA BOCZNA

Model	Opis						Strona		Wymiary regulacji								
	Dostępne kolory								1050	1100	1150	1200	1250	1300	1400	1500	1600
Etna 2.0	Drzwi wnękowe przesuwne						184	F		1050-1150		1150-1250		1250-1350	1350-1450	1450-1550	1550-1600
	C	B	BN	BG	BGM	BRG		S									
Trento	Drzwi wnękowe przesuwne						228	F		1080-1110		1180-1210		1280-1310	1380-1410		
	C	B						S									
Cortina 2.0	Drzwi wnękowe przesuwne						214	F		1070-1100		1170-1200		1270-1300	1370-1400		
	C	B	BG	BGM				S									
Paradiso	Drzwi wnękowe						154	F									
	C	B						S									
Florencja	Drzwi wnękowe składane						66	F				1190-1210					
	C	B						S									
Ferrara 2.0	Drzwi wnękowe uchylne						86	F	1030-1050	1080-1100	1130-1150	1180-1200	1230-1250	1280-1300	1380-1400		
	C	B	BN	BG	BGM	BRG		S									
Milano 2.0	Drzwi wnękowe uchylne						110	F		1075-1100		1175-1200					
	C	B	BG	BGM				S									
Tonale	Drzwi wnękowe uchylne						144	F				1190-1210					
	C	B						S									
Ravenna	Kabina kwadratowa z drzwiami uchylnymi						136	F									
	C							S									
Palermo 2.0	Kabina kwadratowa z drzwiami przesuwnymi						234	F									
	C	B	BG	BGM				S									
Lido	Kabina kwadratowa z drzwiami przesuwnymi						244	F									
	C							S									
Torino 2.0	Kabina pentagonalna z drzwiami uchylnymi						118	F									
	C	B	BG	BGM				S									
Bari	Kabina półokrągła z drzwiami przesuwnymi						246	F									
	C							S									
Treviso	Kabina półokrągła z drzwiami przesuwnymi						248	F									
	C							S									
Roma 2.0	Kabina półokrągła z drzwiami uchylnymi						126	F									
	C	B						S									
Capri	Kabina półokrągła z drzwiami uchylnymi						132	F									
	C	B						S									
Toskania 2.0	Kabina prostokątna z drzwiami przesuwnymi						172	F		1050-1150		1150-1250		1250-1350	1350-1450	1450-1550	1550-1600
	C	B	BN	BG	BGM	BRG		S		1070-1090		1170-1190		1270-1290	1370-1390		
Rimini	Kabina prostokątna z drzwiami przesuwnymi						224	F		1070-1090		1170-1190		1270-1290	1370-1390		
	C	B						S									
Cortina 2.0	Kabina prostokątna z drzwiami przesuwnymi						206	F		1040-1090		1140-1190		1240-1290	1340-1390		
	C	B	BG	BGM				S		1070-1080		1170-1180					
Pollino	Kabina prostokątna z drzwiami składanymi						150	F									
	C	B						S									
Sassari	Kabina prostokątna z drzwiami uchylnymi						62	F				1190-1200					
	C	B						S									
Catania 2.0	Kabina prostokątna z drzwiami uchylnymi						72	F	1020-1040	1070-1090	1120-1140	1170-1190	1220-1240	1270-1290	1370-1390		
	C	B	BN	BG	BGM	BRG		S	1010-1030	1070-1090	1110-1130	1170-1190	1210-1230	1270-1290	1370-1390		
Milano 2.0	Kabina prostokątna z drzwiami uchylnymi						102	F		1075-1190		1175-1190					
	C	B	BG	BGM				S		1075-1190		1175-1190					
Torre	Kabina prostokątna z drzwiami uchylnymi						140	F				1180-1200					
	C	B						S									
Como 2.0	Walk-in						34	F									
	C	B	BN	BG	BGM	BRG		S	995-1010	1055-1070	1095-1110	1155-1170	1195-1210	1255-1270	1355-1370		
Milano 2.0	Walk-in bez relingu górnego						26	F									
	C	B	BG	BGM				S		1055-1065		1155-1165					
Selva 2.0	Walk-in dwie ścianki						48	F		1055-1070		1155-1170		1255-1270	1355-1370		
	C	B	BN	BG	BGM	BRG		S		1055-1070		1155-1170		1255-1270	1355-1370		
Riva 2.0	Walk-in przesuwny						160	F		1090-1100		1190-1200		1290-1300	1390-1400	1490-1500	1590-1600
	C	B	BN	BG	BGM	BRG		S									
Cortina 2.0	Walk-in przesuwny z relingiem L						198	F		1070-1100		1170-1200		1270-1300	1370-1400		
	C	B	BG	BGM				S									

NOWOŚCI

Dostępne kolory:

Połysk	Mat	Szczotkowane	
Chrom	Black	Brush Gold	Brush Gun Metal

Dostępne kolory:

Połysk	Mat	Szczotkowane	
Chrom	Black	Brush Gold	Brush Gun Metal

NOWOŚCI

Dostępne kolory:

Połysk	Mat	Szczotkowane	
Chrom	Black	Brush Gold	Brush Gun Metal

Dostępne kolory:

Połysk	Mat	Szczotkowane	
Chrom	Black	Brush Gold	Brush Gun Metal

NOWOŚCI

Dostępne kolory:

Połysk	Mat	Szczotkowane	
Chrom	Black	Brush Gold	Brush Gun Metal

Dostępne kolory:

Połysk	Mat	Szczotkowane	
Chrom	Black	Brush Gold	Brush Gun Metal

NOWOŚCI

Dostępne kolory:

Połysk	Mat	Szczotkowane	
Chrom	Black	Brush Gold	Brush Gun Metal

Dostępne kolory:

Połysk	Mat
Chrom	Black

NOWOŚCI

Dostępne kolory:

Połysk	Mat	Szczotkowane	
Chrom	Black	Brush Gold	Brush Gun Metal

Dostępne kolory:

Połysk	Mat	Szczotkowane			
Chrom	Black	Brush Gold	Brush Gun Metal	Brush Nickel	Brush Rose Gold

NOWOŚCI

Dostępne kolory:

Połysk	Mat	Szczotkowane			
Chrom	Black	Brush Gold	Brush Gun Metal	Brush Nickel	Brush Rose Gold

Dostępne kolory:

Połysk	Mat	Szczotkowane			
Chrom	Black	Brush Gold	Brush Gun Metal	Brush Nickel	Brush Rose Gold

NOWOŚCI

Dostępne kolory:

Połysk	Mat	Szczotkowane			
Chrom	Black	Brush Gold	Brush Gun Metal	Brush Nickel	Brush Rose Gold

Dostępne kolory:

Połysk	Mat	Szczotkowane			
Chrom	Black	Brush Gold	Brush Gun Metal	Brush Nickel	Brush Rose Gold

NOWOŚCI

Dostępne kolory:

Połysk	Mat	Szczotkowane			
Chrom	Black	Brush Gold	Brush Gun Metal	Brush Nickel	Brush Rose Gold

Dostępne kolory:

Połysk	Mat	Szczotkowane	
Chrom	Black	Brush Gold	Brush Gun Metal

Atrium 25 lat na rynku

ATRIUM Solidna marka

1

Certyfikacja niemieckiego instytutu TÜV Rheinland

Kabiny Atrium przeszły pozytywnie testy i uzyskały prestiżową certyfikację Niemieckiego instytutu TÜV Rheinland Nürnberg. Certyfikat TUV potwierdza zgodność naszych wyrobów z unijną normą EN: 14428:2015 i potwierdza najwyższą jakość naszych wyrobów. Badania zostały przeprowadzone zgodnie ze standardami Instytutu ILNES z Luksemburga w zakresie higieniczności, wytrzymałości na rozbicie oraz trwałości.

2

Certyfikacja włoskiego Istituto Servizi Europei Tecnilogici

Szkło użyte do produkcji kabin Atrium zostało przebadane przez włoski instytut ISET. Testy potwierdziły wysoką jakość i bezpieczeństwo zastosowanego szkła, co zostało potwierdzone certyfikatem zgodności z unijną normą EN: 12150-2:2004 oraz normą EN 121500-1:2015

3

Certyfikacja brytyjskiego instytutu Kitemark

Naszym priorytetem jest bezpieczeństwo klientów. Szkło użyte w kabinach Atrium jest produkowane w hucie posiadającej certyfikat Brytyjskiego instytut Kitemark, który jest liderem w testach bezpieczeństwa i posiada akredytację brytyjskiego urzędu UKAS. Certyfikat potwierdza spełnienie norm bezpieczeństwa Brytyjskich i Unijnych BN EN: 12150, dla szkła używanego w budownictwie.

4

Kabiny były badane przez Polski Instytut Ceramiki i Materiałów Budowlanych

Kabiny Atrium były wielokrotnie badane przez Polski Instytut Ceramiki i Materiałów Budowlanych. Każde badanie potwierdzało spełnienie polskich norm PN:EN 14428+A1:2008 świadczących o wysokiej jakości i bezpieczeństwie produktów marki Atrium.

5

Deklaracja zgodności z normami polskimi i unijnymi

Nadzór nad łańcuchem dostaw, wysoka jakość komponentów, wieloetapowa kontrola produkcyjna oraz certyfikacja renomowanych instytucji potwierdza wysoką jakość Kabin Atrium. Kabiny są zgodną z normami PN EN: 14428+A1:2008, EN: 12150-2:2004, EN 121500-1:2015 co potwierdzają wystawione Deklaracje zgodności z normami.

6

Kabiny badane przez Narodowy Instytut Zdrowia Publicznego - Państwowy Zakład Higieny (NIZP-PZH)

Kabiny Atrium były badane przez Narodowy Instytut Zdrowia Publicznego – Państwowy Zakład Higieny (NIZP-PZH). Kabiny Atrium otrzymały certyfikat potwierdzający właściwości higieniczne naszych produktów.

7

Rzetelna Firma

Nasza firma zalicza się do grona Rzetelnych Firm, co zostało potwierdzone certyfikatem.

ATUTY Kabin prysznicowych

5 lat gwarancji

20 lat na rynku polskim i zastosowanie najwyższej jakości materiałów pozwoliło nam na stworzenie kabin o wysokiej wytrzymałości. Będąc przekonani o ich niezawodności postanowiliśmy w 2015 r wydłużyć okres gwarancji na wszystkie nasze produkty z 2 do 5 lat.

Certyfikowana jakość kabin

W naszych kabinach stosujemy szkło hartowane 3-4 razy wytrzymalsze na uderzenia, niż szkło tradycyjne. Ponadto nasze kabiny spełniają rygorystyczne normy PN-EN12150-1 i PN-EN 14428:2015-07. Więcej informacji o testach i certyfikatach kabin Atrium na str. 13. Wszystkie posiadane przez nas certyfikaty gwarantują Państwu bezpieczne użytkowanie naszych produktów.

Powłoka NANOGLASS POLIMER

Kabiny Atrium posiadają powłokę NANOGLASS POLIMER, która zapobiega osadzaniu się kamienia z wody oraz powstawaniu osadów ze stosowanych środków czystości. Zastosowanie powłoki w naszych produktach ułatwia w znaczny sposób utrzymanie szkła kabiny w idealnej czystości. Efekt ultra gładkiej powierzchni, uzyskuje się dzięki naniesieniu warstwy ochronnej, która wyrównuje naturalne porowatości szkła, powstałe w procesie wypalania szkła. Dzięki powłoce NANOGLASS POLIMER każdy cieszyć się może nieskazitelnym przeźroczystym szkłem bez brudu i osadów z kamienia czy mydła.

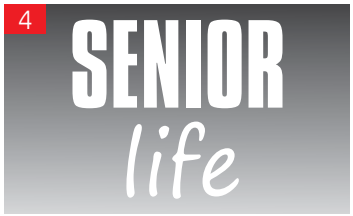

Ułatwienia dla seniorów

Również seniorzy doceniają szereg rozwiązań jakie wprowadziliśmy w naszych produktach, takie jak: niski próg czy szerokie wejście. Co więcej, możliwość montażu bezpośrednio na posadzce ułatwia wchodzenie i wychodzenie z kabiny. Zastosowanie dużej, wygodnej rączki znacznie ułatwia otwieranie drzwi. Dodatkowo duża przestrzeń wewnętrzna znacznie poprawia komfort użytkowania.

Dostępność części zamiennych

Jesteśmy firmą z wieloletnim doświadczeniem na rynku polskim i dlatego dokładamy wszelkich starań aby nasze kabiny nawet po okresie gwarancyjnym można było serwisować. Zapewniamy dostępność części zamiennych, które podlegają naturalnemu zużyciu.

System cichego domykania SOFT CLOSE

Zastosowanie innowacyjnego systemu miękkiego domykania przy otwieraniu i zamykaniu drzwi, zwiększa szczelność kabiny oraz zmniejsza do minimum ryzyko uszkodzenia drzwi i wydłuża żywotność rolek.

Wsporniki mocowane równolegle

W kabinach Atrium zastosowano stabilizację szyby przy pomocy wsporników równoległych. W połączeniu ze szkłem 8 mm uzyskaliśmy niebywale stabilną konstrukcję o estetycznym wyglądzie.

Wytrzymałe zawiasy

W celu zapewnienia niezawodności, zawiasy w kabinach Atrium zostały wykonane z chromowanego stopu, który zapewnia żywotność do 100 tysięcy cykli.

Nowoczesny licowany zawias

W Serii BL i O zastosowano nowoczesny licowany ze szkłem od wewnętrznej strony zawias, który znacząco ułatwia czyszczenie kabiny. Dodatkowo zastosowanie innowacyjnych okładzin zawiasu zapobiega opadaniu drzwi oraz zabezpiecza szkło przed uszkodzeniem w trakcie montażu.

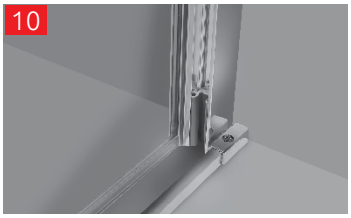

Chromowany profil przyścienny z systemem SOFT STOP

W kabinach Atrium zastosowano innowacyjny system SOFT STOP, który niweluje hałas przy otwieraniu drzwi. Chromowany profil uszczelniający umożliwia niwelację krzywizny ściany do 20 mm.

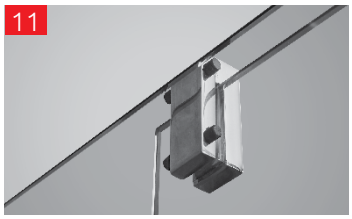

Estetyczny ogranicznik z systemem SOFT STOP

Zastosowany innowacyjny ogranicznik zapobiega wysuwaniu się drzwi z prowadnic oraz niweluje hałas przy ich zamykaniu.

Uchwyty z systemem SAFE OPEN

Uchwyty w kabinie zostały wyposażone w system zabezpieczający przed stłuczeniem szyby przy otwieraniu kabiny.

ATUTY Kabin prysznicowych

System podwieszanych drzwi

Dzięki zastosowaniu podwieszonych drzwi przesuwnych wyeliminowaliśmy dolną prowadnicę. Takie rozwiązanie znacznie ułatwia wchodzenie i wychodzenie z kabiny, szczególnie przy montażu bezpośrednio na posadzce. Dodatkowo takie rozwiązanie znacząco ułatwi czyszczenie kabiny.

Niski próg ułatwiający wychodzenie

Zastosowanie niskich progów znacząco ułatwia wchodzenie do kabiny i jednocześnie zapewnia wysoką szczelność podczas użytkowania. Chromowany metalowy próg stanowi jednocześnie ciekawy element ozdobny. Użycie wysokiej jakości chromu nakładanego metodą elektrolizy zapewnia wieloletni połysk i zapobiega jego odpryskiwaniu.

Wypinane i łożyskowane rolki

W kabinach Atrium zastosowany został system wypinanych rolek dolnych, dzięki któremu użytkownik może bez problemu wypiąć drzwi kabiny w celu czyszczenia trudno dostępnych miejsc. Lata doświadczeń pozwoliły nam na uzyskanie niesamowicie wytrzymałej i bezawaryjnej, podwójnie łożyskowanej rolki, która wytrzymuje do 200 tysięcy cykli, a jej wyjątkowa konstrukcja zapobiega krzywieniu się i zacinaniu drzwi.

Płaska krawędź dolnego profilu

W kabinach Atrium zastosowano od wewnętrznej strony płaską krawędź profilu, która nie zatrzymuje wody i zapobiega tworzeniu się pleśni na poziomych profilach. Taki kształt w znacznym stopniu ułatwia czyszczenie kabiny.

Zwiększające szczelność skośne uszczelki magnetyczne

Zastosowanie w naszych kabinach skośnych uszczelek magnetycznych znacznie zwiększa szczelność kabiny w porównaniu do ogólnie stosowanych uszczelek doczołowych.

Chromowany profil ozdobny

W walk-inach Atrium zastosowano aluminiowy chromowany profil ozdobny, zakrywający krawędź szkła oraz stanowiący jednocześnie ciekawy element ozdobny. Użycie wysokiej jakości chromu nakładanego metodą elektrolizy zapewnia wieloletni połysk i zapobiega jego odpryskiwaniu oraz wycieraniu.

Elementy wykonane z metalu

Dbając o wysoką jakość naszych produktów elementy narażone na bezpośrednie uszkodzenie i przenoszące obciążenia zostały wykonane z metalu, co zapewnia naszym klientom lata bezawaryjnego użytkowania.

Profile wykonane z aluminium

Lata doświadczeń pozwoliły nam na wyprodukowanie wysokiej jakości kabin, łatwych w montażu przy zachowaniu eleganckiego sposobu łączenia elementów, który podkreśla wyjątkowość naszych produktów. Profile naszych kabin wykonane są z wysokiej jakości aluminium polerowanego, które zapewniają stabilność kabiny i komfort, zarówno podczas użytkowania jak i montażu.

Wysokiej jakości chrom

Na metalowych elementach kabin Atrium, narażonych na wycieranie i działanie środków czyszczących nałożony został chrom metodą elektrolizy co wielokrotnie wydłuża jego żywotność.

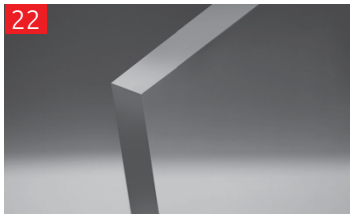

Grubość szkła 6 i 8 mm

Ze względu na komfort użytkowania i bezpieczeństwo, zdecydowaliśmy się na zastosowanie w produktach Atrium dwóch grubości szkła: w kabinach bezprofilowych 8mm i w kabinach z pełnym oprofilowaniem 6mm. Ze względu na dużą kruchość i wrażliwość szkła o grubości 5 i 4mm, które potrafi pękać już w trakcje montażu, nie stosujemy go w naszych kabinach.

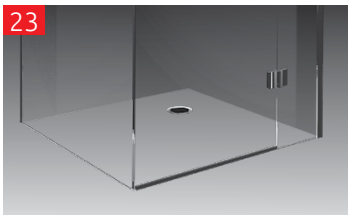

Możliwość montażu bezpośrednio na posadzce

Kabiny Atrium zostały zaprojektowane w sposób umożliwiający montaż zarówno na brodziku, jak i bezpośrednio na posadzce.

Kabiny uniwersalne pod względem strony montażu

Kabiny Atrium są kabinami uniwersalnymi pod względem montażu strony drzwi. Podczas instalacji można zdecydować się czy drzwi kabiny będą otwierać się na lewą czy na prawą stronę.

Atuty serii WALK-IN

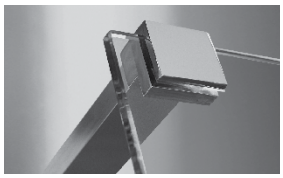

Stabilna konstrukcja kabiny

W kabinach Atrium zastosowano stabilizację szyby przy pomocy metalowego wspornika poprzecznego lub równoległego, który w połączeniu ze szkłem 8 mm tworzy stabilną konstrukcję o estetycznym wyglądzie. Zastosowanie wysokiej jakości chromu dodatkowo podkreśla elegancki charakter kabiny i zapewnia wieloletnią trwałość.

Wsporniki mocowane równolegle

W kabinach Atrium zastosowano stabilizację szyby przy pomocy metalowych wsporników równoległych. W połączeniu ze szkłem 8 mm uzyskaliśmy niebywale stabilną konstrukcję o estetycznym wyglądzie. Zastosowanie wysokiej jakości chromu dodatkowo podkreśla elegancki charakter kabiny i zapewnia wieloletnią żywotność.

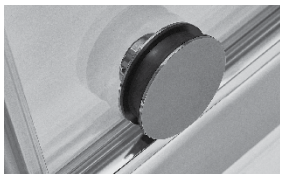

Nowoczesny system otwierania drzwi

W kabinach Atrium zastosowany został nowoczesny system kółek dolnych, dzięki któremu uzyskano wyjątkowy design. Lata doświadczeń pozwoliły nam na uzyskanie wytrzymałego i bezawaryjnego, łożyskowanego kółka, które wytrzymuje do 200 tysięcy cykli, a jego wyjątkowa konstrukcja zapobiega krzywieniu się i zacinaniu drzwi.

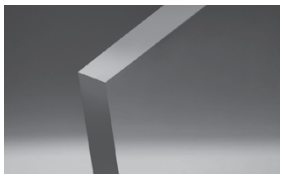

Grubość szkła 8 mm

Ze względu na komfort użytkowania i bezpieczeństwo, zdecydowaliśmy się na zastosowanie w produktach Atrium szkła o grubości 8mm. Ze względu na dużą kruchość i wrażliwość szkła o grubości 5 i 4mm, które potrafi pękać już w trakcie montażu, nie stosujemy go w naszych kabinach.

Chromowany profil ozdobny

W walk-inach Atrium zastosowano aluminiowy chromowany profil ozdobny, zakrywający krawędź szkła oraz stanowiący jednocześnie ciekawy element ozdobny. Użycie wysokiej jakości chromu nakładanego metodą elektrolizy zapewnia wieloletni połysk i zapobiega jego odpryskiwaniu oraz wycieraniu.

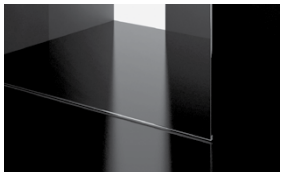

Kabina bez progu

Otwierając się na potrzeby wszystkich naszych klientów, wprowadziliśmy do naszej oferty kabiny typu walk-in, które ułatwiają korzystanie z prysznica osobom na wózkach inwalidzkich.

Dostępne kolory:

Połysk	Mat	Szczotkowane			
Chrom	Black	Brush Gold	Brush Gun Metal	Brush Nickel	Brush Rose Gold

Dostępne modele:

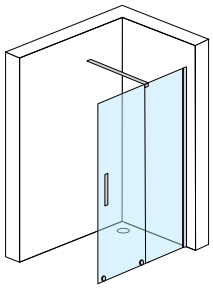

RIVA 2.0 str. 142

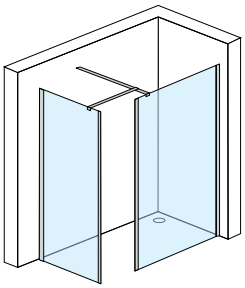

SELVA 2.0 str. 34

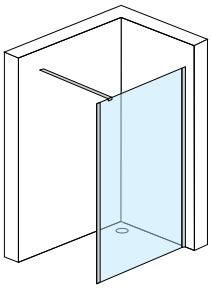

COMO 2.0 - str. 22

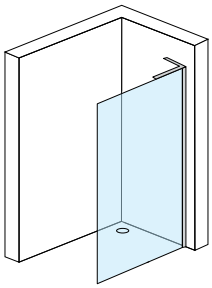

MILANO 2.0 str. 20

MILANO 2.0

Kabina walk-in

powłoka ochronna NANOGLASS POLIMER

gwarancja

polska marka

walory kabiny doceniają seniorzy

ułatwienia dla niepełnosprawnych

PN-EN 14428
PN-EN 12150-1
Certyfikat TÜV

Objaśnienie piktogramów na str. 20

Walk-in MILANO 2.0 Chrom

- Zamawiając walk-in Milano 2.0 proszę podać 2 numery katalogowe: A-L – zestaw montażowy lewy lub A-P – zestaw montażowy prawy, B- ścianka boczna
- Walk-in Milano 2.0 nie jest uniwersalny pod względem stron

A-L. Kolor profilu - zestaw montażowy lewy - produkt dostępny od czerwca 2025

Nr kat.	Kolor profilu	Cena PLN netto
P BGR C L	Chrom	899

A-P. Kolor profilu - zestaw montażowy prawy - produkt dostępny od czerwca 2025

Nr kat.	Kolor profilu	Cena PLN netto
P BGR C R	Chrom	899

B. Ścianka boczna - szkło

Nr kat.	Wymiar brodzika	Wymiar kabiny		Grubość szkła	Kolor szkła	Cena PLN netto
		a	h			
G BGR 80	800	755-765	1950	8	przezroczyste	600
G BGR 90	900	855-865	1950	8	przezroczyste	600
G BGR 100	1000	955-965	1950	8	przezroczyste	650
G BGR 110	1100	1055-1065	1950	8	przezroczyste	700
G BGR 120	1200	1155-1165	1950	8	przezroczyste	750

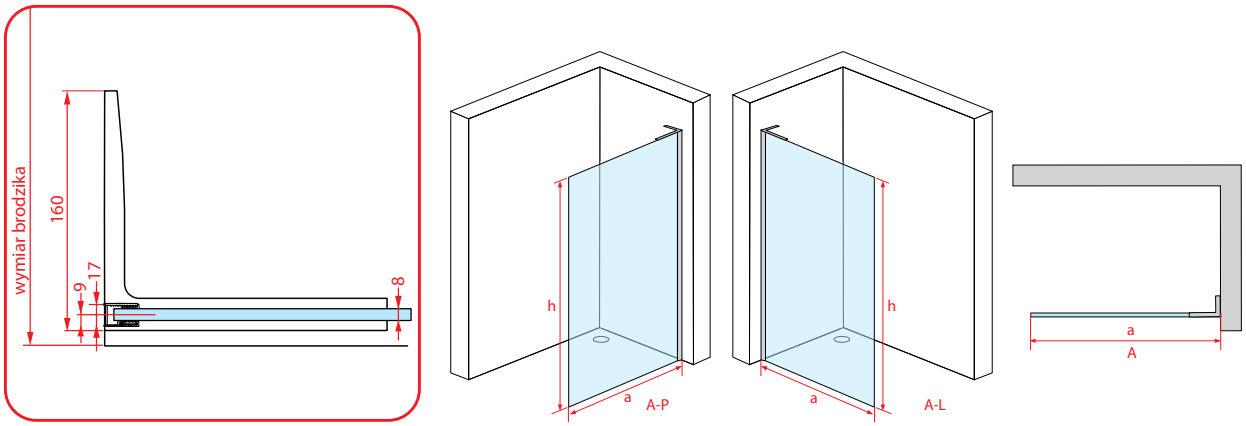

- a.b. wymiar kabiny; c. wymiar wejścia; d. szerokość ścianki bocznej; e. głębokość kabiny z otwartymi drzwiami; m. wymiar montażu relingu; p. szerokość profilu przyściennego; h. wysokość kabiny; o. oś szkła

MILANO 2.0

Kabina walk-in

powłoka ochronna NANOGLASS POLIMER

gwarancja

polska marka

walory kabiny doceniają seniorzy

ułatwienia dla niepełnosprawnych

PN-EN 14428
PN-EN 12150-1
Certyfikat TÜV

Objaśnienie piktogramów na str. 20

Walk-in MILANO 2.0 Black

- Zamawiając walk-in Milano 2.0 proszę podać 2 numery katalogowe: A-L – zestaw montażowy lewy lub A-P – zestaw montażowy prawy, B- ścianka boczna
- Walk-in Milano 2.0 nie jest uniwersalny pod względem stron

A-L. Kolor profilu - zestaw montażowy lewy - produkt dostępny od czerwca 2025

Nr kat.	Kolor profilu	Cena PLN netto
P BGR B L	Black	899

A-P. Kolor profilu - zestaw montażowy prawy - produkt dostępny od czerwca 2025

Nr kat.	Kolor profilu	Cena PLN netto
P BGR B R	Black	899

B. Ścianka boczna - szkło

Nr kat.	Wymiar brodzika	Wymiar kabiny		Grubość szkła	Kolor szkła	Cena PLN netto
		a	h			
G BGR 80	800	755-765	1950	8	przezroczyste	600
G BGR 90	900	855-865	1950	8	przezroczyste	600
G BGR 100	1000	955-965	1950	8	przezroczyste	650
G BGR 110	1100	1055-1065	1950	8	przezroczyste	700
G BGR 120	1200	1155-1165	1950	8	przezroczyste	750

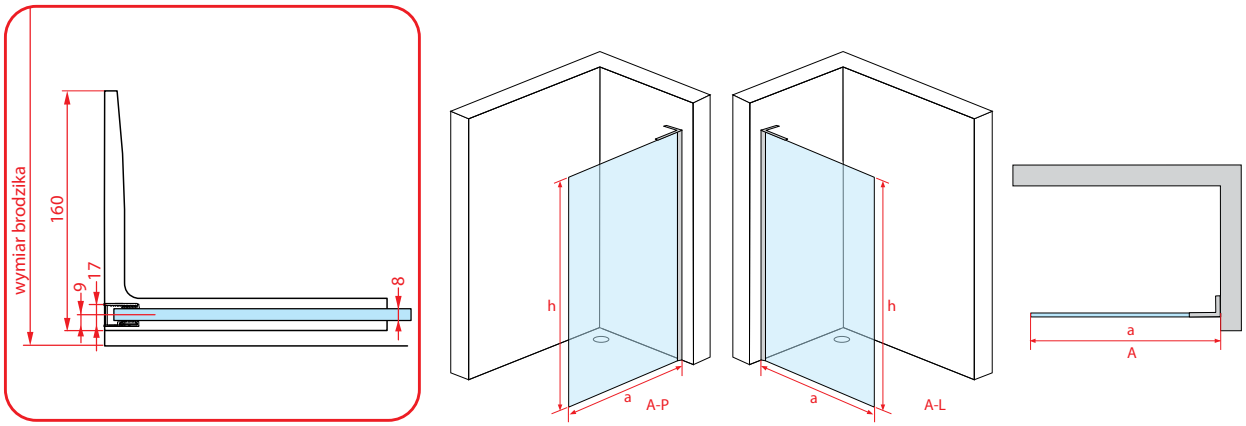

- a.b. wymiar kabiny; c. wymiar wejścia; d. szerokość ścianki bocznej; e. głębokość kabiny z otwartymi drzwiami; m. wymiar montażu relingu; p. szerokość profilu przyściennego; h. wysokość kabiny; o. oś szkła

MILANO 2.0

Kabina walk-in

powłoka ochronna NANOGLASS POLIMER

gwarancja

polska marka

walory kabiny doceniają seniorzy

ułatwienia dla niepełnosprawnych

PN-EN 14428
PN-EN 12150-1
Certyfikat TÜV

Objaśnienie piktogramów na str. 20

Walk-in MILANO 2.0
Brush Gold

- Zamawiając walk-in Milano 2.0 proszę podać 2 numery katalogowe: A-L – zestaw montażowy lewy lub A-P – zestaw montażowy prawy, B- ścianka boczna
- Walk-in Milano 2.0 nie jest uniwersalny pod względem stron

A-L. Kolor profilu - zestaw montażowy lewy - produkt dostępny od czerwca 2025

Nr kat.	Kolor profilu	Cena PLN netto
P BGR BG L	Brush Gold	1149

A-P. Kolor profilu - zestaw montażowy prawy - produkt dostępny od czerwca 2025

Nr kat.	Kolor profilu	Cena PLN netto
P BGR BG R	Brush Gold	1149

B. Ścianka boczna - szkło

Nr kat.	Wymiar brodzika	Wymiar kabiny		Grubość szkła	Kolor szkła	Cena PLN netto
		a	h			
G BGR 80	800	755-765	1950	8	przezroczyste	600
G BGR 90	900	855-865	1950	8	przezroczyste	600
G BGR 100	1000	955-965	1950	8	przezroczyste	650
G BGR 110	1100	1055-1065	1950	8	przezroczyste	700
G BGR 120	1200	1155-1165	1950	8	przezroczyste	750

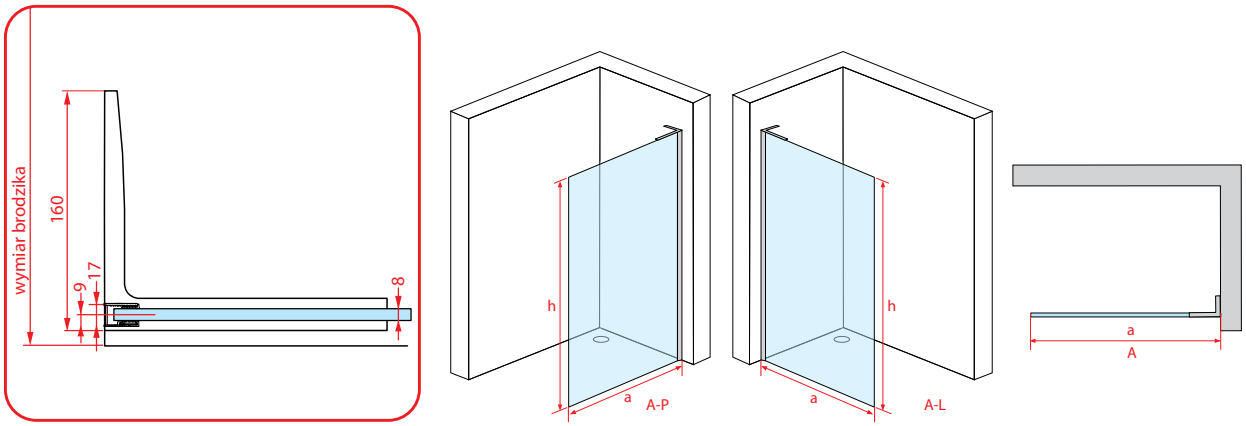

- a.b. wymiar kabiny; c. wymiar wejścia; d. szerokość ścianki bocznej; e. głębokość kabiny z otwartymi drzwiami; m. wymiar montażu relingu; p. szerokość profilu przyściennego; h. wysokość kabiny; o. oś szkła

MILANO 2.0

Kabina walk-in

powłoka ochronna NANOGLASS POLIMER

gwarancja

polska marka

walory kabiny doceniają seniorzy

ułatwienia dla niepełnosprawnych

PN-EN 14428
PN-EN 12150-1
Certyfikat TÜV

Objaśnienie piktogramów na str. 20

Walk-in MILANO 2.0
Brush Gun Metal

- Zamawiając walk-in Milano 2.0 proszę podać 2 numery katalogowe: A-L – zestaw montażowy lewy lub A-P – zestaw montażowy prawy, B- ścianka boczna
- Walk-in Milano 2.0 nie jest uniwersalny pod względem stron

A-L. Kolor profilu - zestaw montażowy lewy - produkt dostępny od czerwca 2025

Nr kat.	Kolor profilu	Cena PLN netto
P BGR BGM L	Brush Gun Metal	1149

A-P. Kolor profilu - zestaw montażowy prawy - produkt dostępny od czerwca 2025

Nr kat.	Kolor profilu	Cena PLN netto
P BGR BGM R	Brush Gun Metal	1149

B. Ścianka boczna - szkło

Nr kat.	Wymiar brodzika	Wymiar kabiny		Grubość szkła	Kolor szkła	Cena PLN netto
		a	h			
G BGR 80	800	755-765	1950	8	przezroczyste	600
G BGR 90	900	855-865	1950	8	przezroczyste	600
G BGR 100	1000	955-965	1950	8	przezroczyste	650
G BGR 110	1100	1055-1065	1950	8	przezroczyste	700
G BGR 120	1200	1155-1165	1950	8	przezroczyste	750

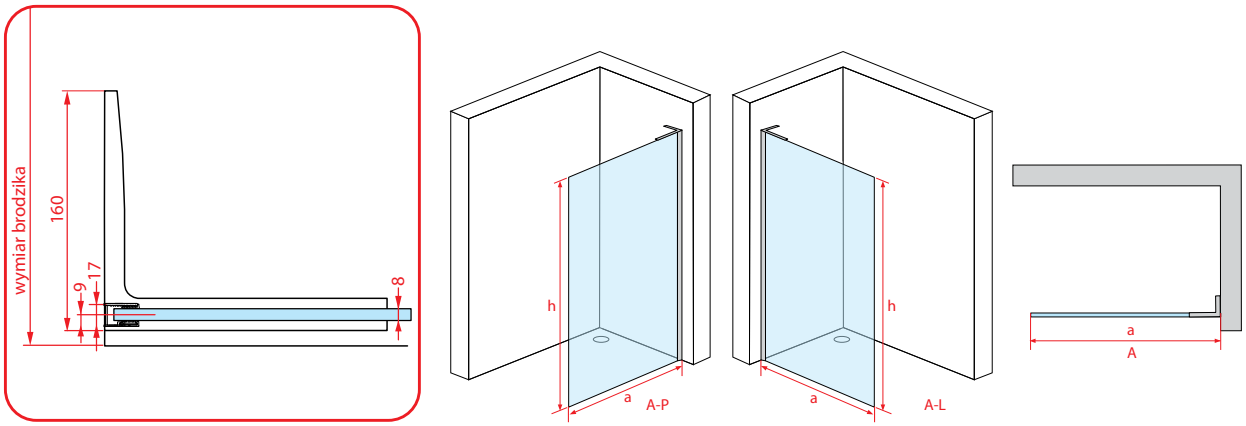

- a.b. wymiar kabiny; c. wymiar wejścia; d. szerokość ścianki bocznej; e. głębokość kabiny z otwartymi drzwiami; m. wymiar montażu relingu; p. szerokość profilu przyściennego; h. wysokość kabiny; o. oś szkła

COMO 2.0

Kabina walk-in

powłoka ochronna NANOGLASS POLIMER

gwarancja

polska marka

kabina uniwersalna lewa / prawa

walory kabiny doceniają seniorzy

ułatwienia dla niepełnosprawnych

PN-EN 14428
PN-EN 12150-1
Certyfikat TÜV

Objaśnienie piktogramów na str. 20

Walk-in COMO 2.0 Chrom

- Zamawiając walk-in Como proszę podać 2 numery katalogowe: A. kolor profilu, B. ścianka boczna
- Kabina jest uniwersalna tzn. można ją zamontować zarówno jako wersję lewą jak i prawą

A. Kolor profilu - zestaw montażowy

Nr kat.	Kolor profilu	Cena PLN netto
P USP C	Chrom	700

B. Ścianka boczna - szkło

Nr kat.	Wymiar brodzika	Wymiar kabiny					Grubość szkła	Kolor szkła	Cena PLN netto
		a	b	o	p	h			
G USP-70H	700	655-670	do 1400	18	26	2000	8	przezroczyste	659
G USP-80H	800	755-770	do 1400	18	26	2000	8	przezroczyste	714
G USP-90H	900	855-870	do 1400	18	26	2000	8	przezroczyste	769
G USP-100H	1000	955-970	do 1400	18	26	2000	8	przezroczyste	824
G USP-110H	1100	1055-1070	do 1400	18	26	2000	8	przezroczyste	879
G USP-120H	1200	1155-1170	do 1400	18	26	2000	8	przezroczyste	988
G USP-130H	1300	1255-1270	do 1400	18	26	2000	8	przezroczyste	1043
G USP-140H	1400	1355-1370	do 1400	18	26	2000	8	przezroczyste	1098

B. Ścianka boczna - niestandardowe wymiary szkła - produkt dostępny od czerwca 2025

Nr kat.	Dostępne wymiary	Numer strony
G USP XXX H	G USP 40, G USP 50, G USP 60; G USP 84, G USP 94, G USP 104, G USP 114, G USP 124	46

OPCJA - Profil ozdobny

Nr kat.	Kolor profilu	Cena PLN netto
UW001	Chrom	130

OPCJA - Profil poszerzający

Nr kat.	Szerokość poszerzenia	Kolor	Cena PLN netto
UP002	25	Chrom	162
UP003	50	Chrom	184

OPCJA - Reling górny w kształcie T

Nr kat.	Wymiar relingu	Kolor	Cena PLN netto
T UW002 C	do 2000 mm	Chrom	249

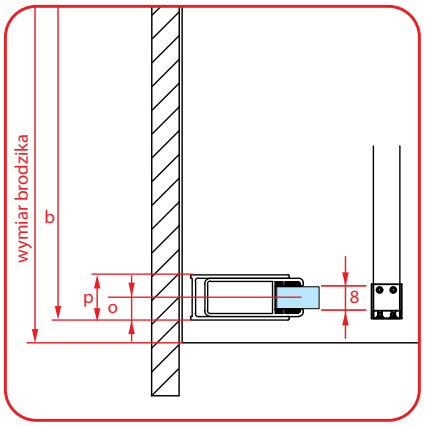

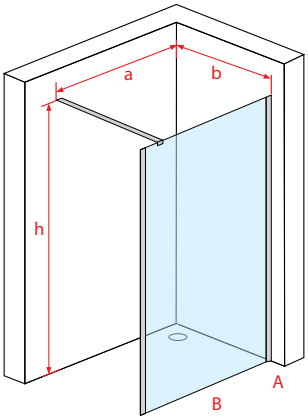

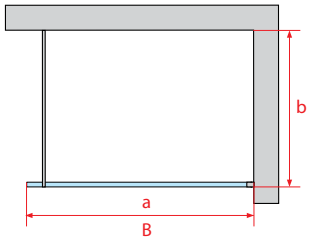

- Zestaw montażowy P USP + ścianka boczna G USP

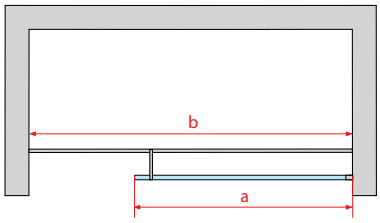

- a.b. wymiar kabiny; p. szerokość profilu przyściennego; h. wysokość kabiny; o. oś szkła
- Zestaw montażowy P USP + ścianka boczna G USP + T UW002

COMO 2.0

Kabina walk-in

powłoka ochronna NANOGLASS POLIMER

gwarancja

polska marka

kabina uniwersalna lewa / prawa

walory kabiny doceniają seniorzy

ułatwienia dla niepełnosprawnych

PN-EN 14428
PN-EN 12150-1
Certyfikat TÜV

Objaśnienie piktogramów na str. 20

Walk-in COMO 2.0 Black

- Zamawiając walk-in Como proszę podać 2 numery katalogowe: A. kolor profilu, B. ścianka boczna
- Kabina jest uniwersalna tzn. można ją zamontować zarówno jako wersję lewą jak i prawą

A. Kolor profilu - zestaw montażowy

Nr kat.	Kolor profilu	Cena PLN netto
P USP B	Black	770

B. Ścianka boczna - szkło

Nr kat.	Wymiar brodzika	Wymiar kabiny					Grubość szkła	Kolor szkła	Cena PLN netto
		a	b	o	p	h			
G USP-70H	700	655-670	do 1400	18	26	2000	8	przezroczyste	659
G USP-80H	800	755-770	do 1400	18	26	2000	8	przezroczyste	714
G USP-90H	900	855-870	do 1400	18	26	2000	8	przezroczyste	769
G USP-100H	1000	955-970	do 1400	18	26	2000	8	przezroczyste	824
G USP-110H	1100	1055-1070	do 1400	18	26	2000	8	przezroczyste	879
G USP-120H	1200	1155-1170	do 1400	18	26	2000	8	przezroczyste	988
G USP-130H	1300	1255-1270	do 1400	18	26	2000	8	przezroczyste	1043
G USP-140H	1400	1355-1370	do 1400	18	26	2000	8	przezroczyste	1098

B. Ścianka boczna - niestandardowe wymiary szkła - produkt dostępny od czerwca 2025

Nr kat.	Dostępne wymiary	Numer strony
G USP XXX H	G USP 40, G USP 50, G USP 60; G USP 84, G USP 94, G USP 104, G USP 114, G USP 124	46

OPCJA - Profil ozdobny

Nr kat.	Kolor profilu	Cena PLN netto
UW001 B	Black	152

OPCJA - Profil poszerzający

Nr kat.	Szerokość poszerzenia	Kolor	Cena PLN netto
UP002 B	25	Black	162
UP003 B	50	Black	184

OPCJA - Reling górny w kształcie T

Nr kat.	Wymiar relingu	Kolor	Cena PLN netto
T UW002 B	do 2000 mm	Black	249

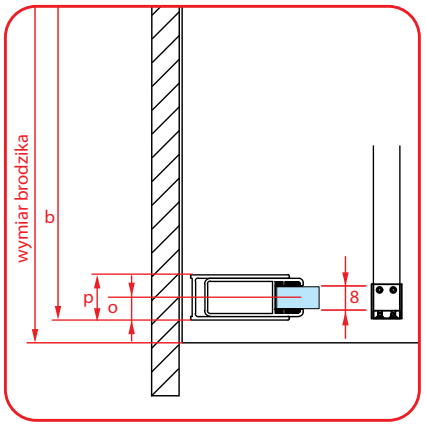

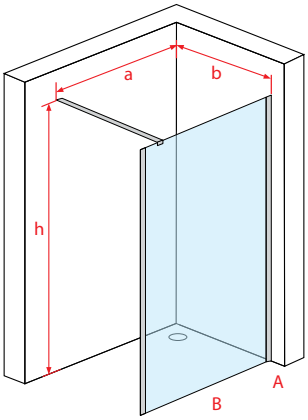

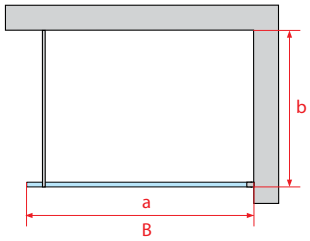

- Zestaw montażowy P USP + ścianka boczna G USP

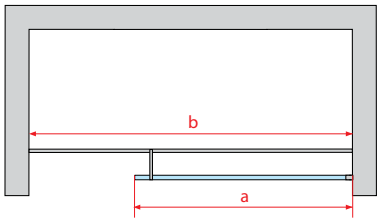

- a.b. wymiar kabiny; p. szerokość profilu przyściennego; h. wysokość kabiny; o. oś szkła
- Zestaw montażowy P USP + ścianka boczna G USP + T UW002

COMO 2.0

Kabina walk-in

powłoka ochronna NANOGLASS POLIMER

gwarancja

polska marka

kabina uniwersalna lewa / prawa

walory kabiny doceniają seniorzy

ułatwienia dla niepełnosprawnych

PN-EN 14428
PN-EN 12150-1
Certyfikat TÜV

Objaśnienie piktogramów na str. 20

Walk-in COMO 2.0
Brush Nickel

- Zamawiając walk-in Como proszę podać 2 numery katalogowe: A. kolor profilu, B. ścianka boczna
- Kabina jest uniwersalna tzn. można ją zamontować zarówno jako wersję lewą jak i prawą

A. Kolor profilu - zestaw montażowy

Nr kat.	Kolor profilu	Cena PLN netto
P USP BN	Brush Nickel	770

B. Ścianka boczna - szkło

Nr kat.	Wymiar brodzika	Wymiar kabiny					Grubość szkła	Kolor szkła	Cena PLN netto
		a	b	o	p	h			
G USP-70H	700	655-670	do 1400	18	26	2000	8	przezroczyste	659
G USP-80H	800	755-770	do 1400	18	26	2000	8	przezroczyste	714
G USP-90H	900	855-870	do 1400	18	26	2000	8	przezroczyste	769
G USP-100H	1000	955-970	do 1400	18	26	2000	8	przezroczyste	824
G USP-110H	1100	1055-1070	do 1400	18	26	2000	8	przezroczyste	879
G USP-120H	1200	1155-1170	do 1400	18	26	2000	8	przezroczyste	988
G USP-130H	1300	1255-1270	do 1400	18	26	2000	8	przezroczyste	1043
G USP-140H	1400	1355-1370	do 1400	18	26	2000	8	przezroczyste	1098

B. Ścianka boczna - niestandardowe wymiary szkła - produkt dostępny od czerwca 2025

Nr kat.	Dostępne wymiary	Numer strony
G USP XXX H	G USP 40, G USP 50, G USP 60; G USP 84, G USP 94, G USP 104, G USP 114, G USP 124	46

OPCJA - Profil ozdobny

Nr kat.	Kolor profilu	Cena PLN netto
UW001 BN	Brush Nickiel	152

OPCJA - Profil poszerzający

Nr kat.	Szerokość poszerzenia	Kolor	Cena PLN netto
UP002 BN	25	Brush Nickel	162

OPCJA - Reling górny w kształcie T

Nr kat.	Wymiar relingu	Kolor	Cena PLN netto
T UW002 BN	do 2000 mm	Brush Nickel	249

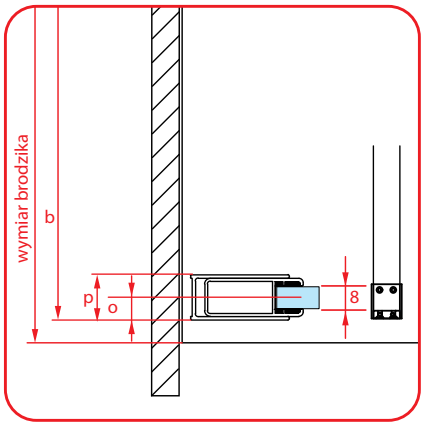

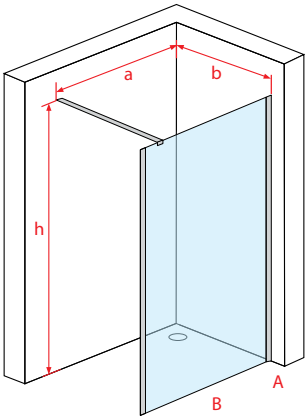

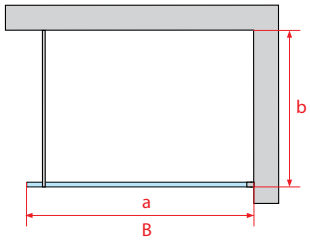

- Zestaw montażowy P USP + ścianka boczna G USP

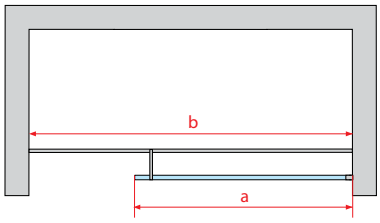

- a.b. wymiar kabiny; p. szerokość profilu przyściennego; h. wysokość kabiny; o. oś szkła
- Zestaw montażowy P USP + ścianka boczna G USP + T UW002

COMO 2.0

Kabina walk-in

powłoka ochronna NANOGLASS POLIMER

gwarancja

polska marka

kabina uniwersalna lewa / prawa

walory kabiny doceniają seniorzy

ułatwienia dla niepełnosprawnych

PN-EN 14428
PN-EN 12150-1
Certyfikat TÜV

Objaśnienie piktogramów na str. 20

Walk-in COMO 2.0
Brush Gold

- Zamawiając walk-in Como proszę podać 2 numery katalogowe: A. kolor profilu, B. ścianka boczna
- Kabina jest uniwersalna tzn. można ją zamontować zarówno jako wersję lewą jak i prawą

A. Kolor profilu - zestaw montażowy

Nr kat.	Kolor profilu	Cena PLN netto
P USP BG	Brush Gold	847

B. Ścianka boczna - szkło

Nr kat.	Wymiar brodzika	Wymiar kabiny					Grubość szkła	Kolor szkła	Cena PLN netto
		a	b	o	p	h			
G USP-70H	700	655-670	do 1400	18	26	2000	8	przezroczyste	659
G USP-80H	800	755-770	do 1400	18	26	2000	8	przezroczyste	714
G USP-90H	900	855-870	do 1400	18	26	2000	8	przezroczyste	769
G USP-100H	1000	955-970	do 1400	18	26	2000	8	przezroczyste	824
G USP-110H	1100	1055-1070	do 1400	18	26	2000	8	przezroczyste	879
G USP-120H	1200	1155-1170	do 1400	18	26	2000	8	przezroczyste	988
G USP-130H	1300	1255-1270	do 1400	18	26	2000	8	przezroczyste	1043
G USP-140H	1400	1355-1370	do 1400	18	26	2000	8	przezroczyste	1098

B. Ścianka boczna - niestandardowe wymiary szkła - produkt dostępny od czerwca 2025

Nr kat.	Dostępne wymiary	Numer strony
G USP XXX H	G USP 40, G USP 50, G USP 60; G USP 84, G USP 94, G USP 104, G USP 114, G USP 124	46

OPCJA - Profil ozdobny

Nr kat.	Kolor profilu	Cena PLN netto
UW001 BG	Brush Gold	160

OPCJA - Profil poszerzający

Nr kat.	Szerokość poszerzenia	Kolor	Cena PLN netto
UP002 BG	25	Brush Gold	162

OPCJA - Reling górny w kształcie T

Nr kat.	Wymiar relingu	Kolor	Cena PLN netto
T UW002 BG	do 2000 mm	Brush Gold	249

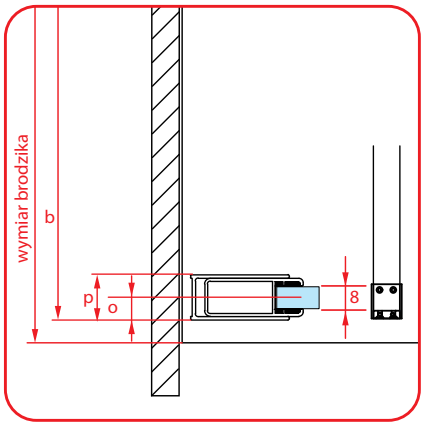

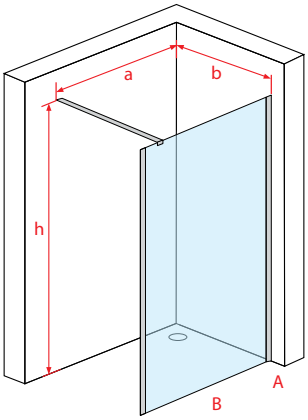

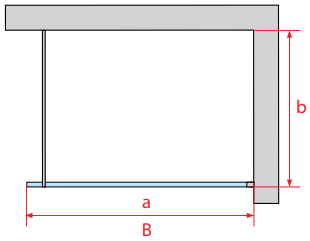

- Zestaw montażowy P USP + ścianka boczna G USP

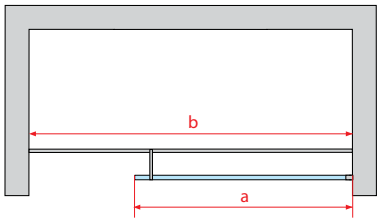

- a.b. wymiar kabiny; p. szerokość profilu przyściennego; h. wysokość kabiny; o. oś szkła
- Zestaw montażowy P USP + ścianka boczna G USP + T UW002

COMO 2.0

Kabina walk-in

powłoka ochronna NANOGLASS POLIMER

gwarancja

polska marka

kabina uniwersalna lewa / prawa

walory kabiny doceniają seniorzy

ułatwienia dla niepełnosprawnych

PN-EN 14428
PN-EN 12150-1
Certyfikat TÜV

Objaśnienie piktogramów na str. 20

Walk-in COMO 2.0
Brush Gun Metal

- Zamawiając walk-in Como proszę podać 2 numery katalogowe: A. kolor profilu, B. ścianka boczna
- Kabina jest uniwersalna tzn. można ją zamontować zarówno jako wersję lewą jak i prawą

A. Kolor profilu - zestaw montażowy

Nr kat.	Kolor profilu	Cena PLN netto
P USP BGM	Brush Gun Metal	847

B. Ścianka boczna - szkło

Nr kat.	Wymiar brodzika	Wymiar kabiny					Grubość szkła	Kolor szkła	Cena PLN netto
		a	b	o	p	h			
G USP-70H	700	655-670	do 1400	18	26	2000	8	przezroczyste	659
G USP-80H	800	755-770	do 1400	18	26	2000	8	przezroczyste	714
G USP-90H	900	855-870	do 1400	18	26	2000	8	przezroczyste	769
G USP-100H	1000	955-970	do 1400	18	26	2000	8	przezroczyste	824
G USP-110H	1100	1055-1070	do 1400	18	26	2000	8	przezroczyste	879
G USP-120H	1200	1155-1170	do 1400	18	26	2000	8	przezroczyste	988
G USP-130H	1300	1255-1270	do 1400	18	26	2000	8	przezroczyste	1043
G USP-140H	1400	1355-1370	do 1400	18	26	2000	8	przezroczyste	1098

B. Ścianka boczna - niestandardowe wymiary szkła - produkt dostępny od czerwca 2025

Nr kat.	Dostępne wymiary	Numer strony
G USP XXX H	G USP 40, G USP 50, G USP 60; G USP 84, G USP 94, G USP 104, G USP 114, G USP 124	46

OPCJA - Profil ozdobny

Nr kat.	Kolor profilu	Cena PLN netto
UW001 BGM	Brush Gun Metal	160

OPCJA - Profil poszerzający

Nr kat.	Szerokość poszerzenia	Kolor	Cena PLN netto
UP002 BGM	25	Brush Gun Metal	162

OPCJA - Reling górny w kształcie T

Nr kat.	Wymiar relingu	Kolor	Cena PLN netto
T UW002 BGM	do 2000 mm	Brush Gun Metal	249

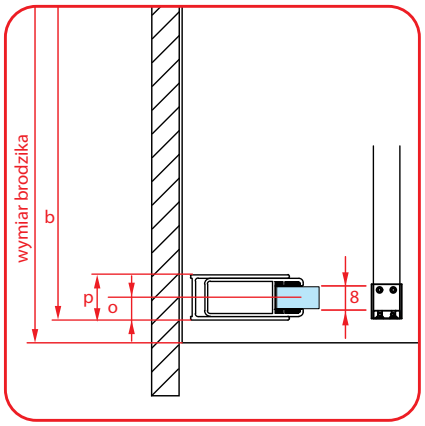

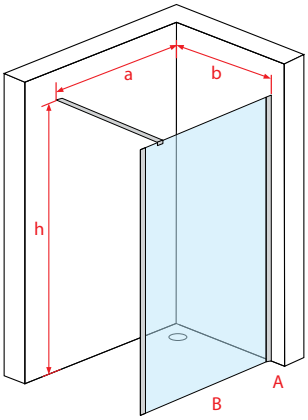

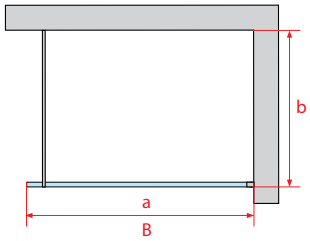

- Zestaw montażowy P USP + ścianka boczna G USP

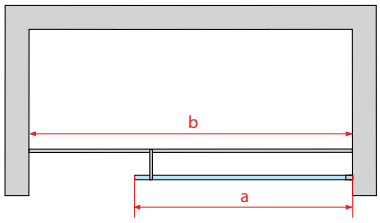

- a.b. wymiar kabiny; p. szerokość profilu przyściennego; h. wysokość kabiny; o. oś szkła
- Zestaw montażowy P USP + ścianka boczna G USP + T UW002

COMO 2.0

Kabina walk-in

powłoka ochronna NANOGLASS POLIMER

gwarancja

polska marka

kabina uniwersalna lewa / prawa

walory kabiny doceniają seniorzy

ułatwienia dla niepełnosprawnych

PN-EN 14428
PN-EN 12150-1
Certyfikat TÜV

Objaśnienie piktogramów na str. 20

Walk-in COMO 2.0
Brush Rose Gold

- Zamawiając walk-in Como proszę podać 2 numery katalogowe: A. kolor profilu,B. ścianka boczna
- Kabina jest uniwersalna tzn. można ją zamontować zarówno jako wersję lewą jak i prawą

A. Kolor profilu - zestaw montażowy

Nr kat.	Kolor profilu	Cena PLN netto
P USP BRG	Brush Rose Gold	847

B. Ścianka boczna - szkło

Nr kat.	Wymiar brodzika	Wymiar kabiny					Grubość szkła	Kolor szkła	Cena PLN netto
		a	b	o	p	h			
G USP-70H	700	655-670	do 1400	18	26	2000	8	przezroczyste	659
G USP-80H	800	755-770	do 1400	18	26	2000	8	przezroczyste	714
G USP-90H	900	855-870	do 1400	18	26	2000	8	przezroczyste	769
G USP-100H	1000	955-970	do 1400	18	26	2000	8	przezroczyste	824
G USP-110H	1100	1055-1070	do 1400	18	26	2000	8	przezroczyste	879
G USP-120H	1200	11550-1170	do 1400	18	26	2000	8	przezroczyste	988
G USP-130H	1300	1255-1270	do 1400	18	26	2000	8	przezroczyste	1043
G USP-140H	1400	1355-1370	do 1400	18	26	2000	8	przezroczyste	1098

B. Ścianka boczna - niestandardowe wymiary szkła - produkt dostępny od czerwca 2025

Nr kat.	Dostępne wymiary	Numer strony
G USP XXX H	G USP 40, G USP 50, G USP 60; G USP 84, G USP 94, G USP 104, G USP 114, G USP 124	46

OPCJA - Profil ozdobny

Nr kat.	Kolor profilu	Cena PLN netto
UW001 BRG	Brush Rose Gold	160

OPCJA - Profil poszerzający

Nr kat.	Szerokość poszerzenia	Kolor	Cena PLN netto
UP002 BRG	25	Brush Rose Gold	162

OPCJA - Reling górny w kształcie T

Nr kat.	Wymiar relingu	Kolor	Cena PLN netto
T UW002 BRG	do 2000 mm	Brush Rose Gold	249

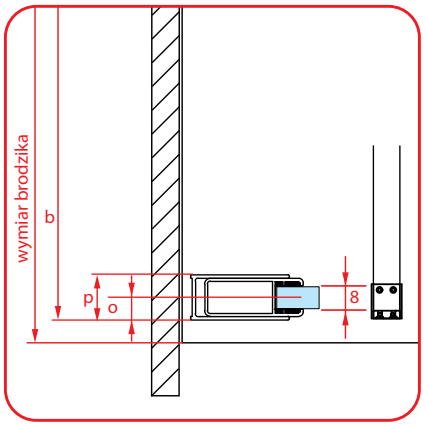

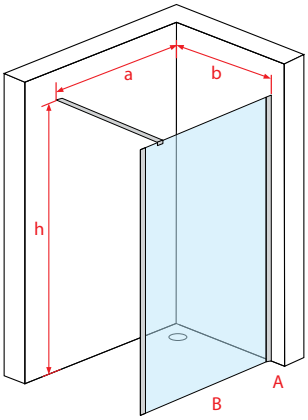

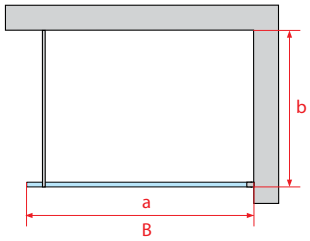

- Zestaw montażowy P USP + ścianka boczna G USP

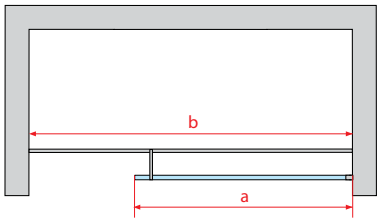

- a.b. wymiar kabiny; p. szerokość profilu przyściennego; h. wysokość kabiny; o. oś szkła
- Zestaw montażowy P USP + ścianka boczna G USP + T UW002

COMO 2.0

Kabina walk-in

powłoka ochronna NANOGLASS POLIMER

gwarancja

polska marka

kabina uniwersalna lewa / prawa

walory kabiny doceniają seniorzy

ułatwienia dla niepełnosprawnych

PN-EN 14428
PN-EN 12150-1
Certyfikat TÜV

Objaśnienie piktogramów na str. 20

Walk-in COMO 2.0
Wymiary niestandardowe

- Zamawiając walk-in Como proszę podać 2 numery katalogowe: A. kolor profilu, B. ścianka boczna
- Kabina jest uniwersalna tzn. można ją zamontować zarówno jako wersję lewą jak i prawą

A. Kolor profilu - zestaw montażowy

Nr kat.	Kolor profilu	Cena PLN netto
P USP C	Chrom	700
P USP B	Black	770
P USP BN	Brush Nickel	770
P USP BG	Brush Gold	847
P USP BGM	Brush Gun Metal	847
P USP BRG	Brush Rose Gold	847

B. Ścianka boczna - szkło - produkt dostępny od czerwca 2025

Nr kat.	Wymiar brodzika	Wymiar kabiny					Grubość szkła	Kolor szkła	Cena PLN netto
		a	b	o	p	h			
G USP 40H	400	355-370	do 1400	18	26	2000	8	przezroczyste	599
G USP 50H	500	455-470	do 1400	18	26	2000	8	przezroczyste	659
G USP 60H	600	555-570	do 1400	18	26	2000	8	przezroczyste	714
G USP 84H	800	795-810	do 1400	18	26	2000	8	przezroczyste	824
G USP 94H	900	895-910	do 1400	18	26	2000	8	przezroczyste	879
G USP 104H	1000	995-1010	do 1400	18	26	2000	8	przezroczyste	988
G USP 114H	1100	1095-1110	do 1400	18	26	2000	8	przezroczyste	1043
G USP 124H	1200	1195-1210	do 1400	18	26	2000	8	przezroczyste	1098

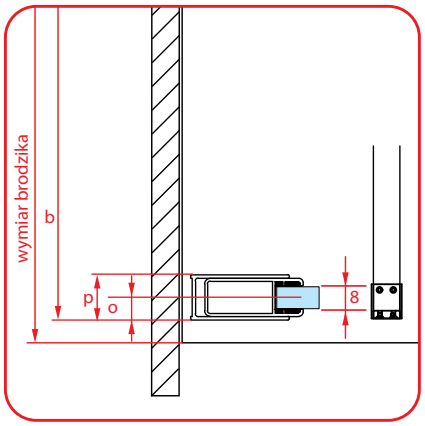

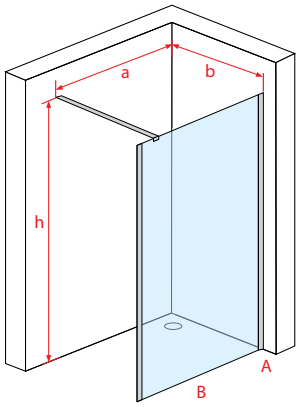

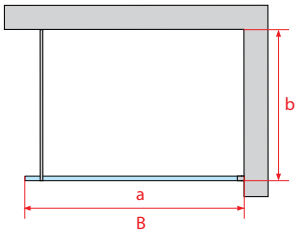

- a.b. wymiar kabiny; p. szerokość profilu przyściennego; h. wysokość kabiny; o. oś szkła

SELVA 2.0

Kabina walk-in

powłoka ochronna NANOGLASS POLIMER

gwarancja

polska marka

kabina uniwersalna lewa / prawa

walory kabiny doceniają seniorzy

ułatwienia dla niepełnosprawnych

PN-EN 14428
PN-EN 12150-1
Certyfikat TÜV

Objaśnienie piktogramów na str. 20

Walk-in SELVA 2.0 Chrom

- Zamawiając walk-in Selva proszę podać 5 numerów katalogowych: 2x A. kolor profilu, 2x B. ścianka boczna, C. trójnik relingu
- Kabina jest uniwersalna, można ją montować jako wersję lewą jak i prawą

A. Kolor profilu - zestaw montażowy x2

Nr kat.	Kolor profilu	Cena PLN netto
P USP C	Chrom	700

B. Ścianka boczna - szkło x2

Nr kat.	Wymiar brodzika	Wymiar kabiny					Grubość szkła	Kolor szkła	Cena PLN netto
		a	b	o	p	h			
G USP-70H	700	655-670	do 1400	18	26	2000	8	przezroczyste	659
G USP-80H	800	755-770	do 1400	18	26	2000	8	przezroczyste	714
G USP-90H	900	855-870	do 1400	18	26	2000	8	przezroczyste	769
G USP-100H	1000	955-970	do 1400	18	26	2000	8	przezroczyste	824
G USP-110H	1100	1055-1070	do 1400	18	26	2000	8	przezroczyste	879
G USP-120H	1200	1155-1170	do 1400	18	26	2000	8	przezroczyste	988
G USP-130H	1300	1255-1270	do 1400	18	26	2000	8	przezroczyste	1043
G USP-140H	1400	1355-1370	do 1400	18	26	2000	8	przezroczyste	1098

C. Trójnik relingu

Nr kat.	Kolor profilu	Cena PLN netto
T USP C	Chrom	40

OPCJA - Profil ozdobny

Nr kat.	Kolor profilu	Cena PLN netto
UW001	Chrom	130

OPCJA - Profil poszerzający

Nr kat.	Szerokość poszerzenia	Kolor	Cena PLN netto
UP002	25	Chrom	162
UP003	50	Chrom	184

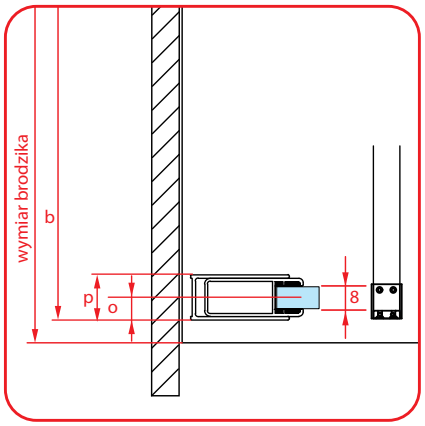

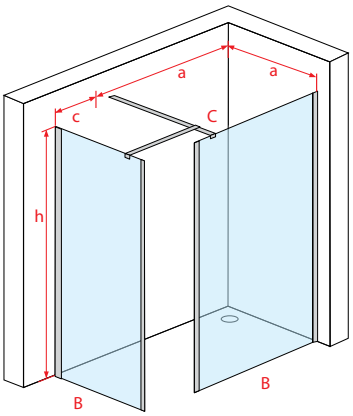

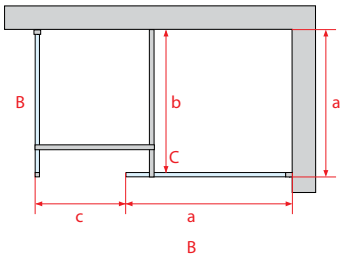

SELVA 2.0

Kabina walk-in

powłoka ochronna NANOGLASS POLIMER

gwarancja

polska marka

kabina uniwersalna lewa / prawa

walory kabiny doceniają seniorzy

ułatwienia dla niepełnosprawnych

PN-EN 14428
PN-EN 12150-1
Certyfikat TÜV

Objaśnienie piktogramów na str. 20

Walk-in SELVA 2.0
Black

- Zamawiając walk-in Selva proszę podać 5 numerów katalogowych: 2x A. kolor profilu, 2x B. ścianka boczna, C. trójnik relingu
- Kabina jest uniwersalna, można ją montować jako wersję lewą jak i prawą

A. Kolor profilu - zestaw montażowy x2

Nr kat.	Kolor profilu	Cena PLN netto
P USP B	Black	770

B. Ścianka boczna - szkło x2

Nr kat.	Wymiar brodzika	Wymiar kabiny					Grubość szkła	Kolor szkła	Cena PLN netto
		a	b	o	p	h			
G USP-70H	700	655-670	do 1400	18	26	2000	8	przezroczyste	659
G USP-80H	800	755-770	do 1400	18	26	2000	8	przezroczyste	714
G USP-90H	900	855-870	do 1400	18	26	2000	8	przezroczyste	769
G USP-100H	1000	955-970	do 1400	18	26	2000	8	przezroczyste	824
G USP-110H	1100	1055-1070	do 1400	18	26	2000	8	przezroczyste	879
G USP-120H	1200	1155-1170	do 1400	18	26	2000	8	przezroczyste	988
G USP-130H	1300	1255-1270	do 1400	18	26	2000	8	przezroczyste	1043
G USP-140H	1400	1355-1370	do 1400	18	26	2000	8	przezroczyste	1098

C. Trójnik relingu

Nr kat.	Kolor profilu	Cena PLN netto
T USP B	Black	40

OPCJA - Profil ozdobny

Nr kat.	Kolor profilu	Cena PLN netto
UW001 B	Black	152

OPCJA - Profil poszerzający

Nr kat.	Szerokość poszerzenia	Kolor	Cena PLN netto
UP002 B	25	Black	162
UP003 B	50	Black	184

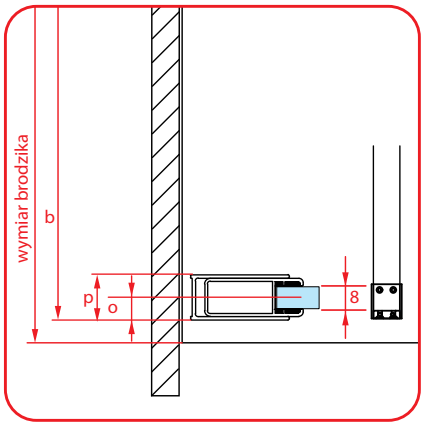

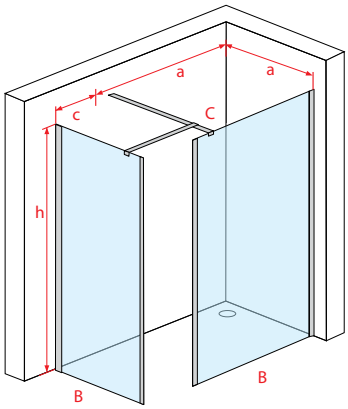

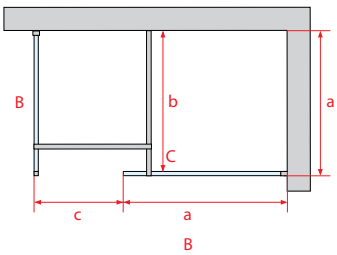

SELVA 2.0

Kabina walk-in

powłoka ochronna NANOGLASS POLIMER

gwarancja

polska marka

kabina uniwersalna lewa / prawa

walory kabiny doceniają seniorzy

ułatwienia dla niepełnosprawnych

PN-EN 14428
PN-EN 12150-1
Certyfikat TÜV

Objaśnienie piktogramów na str. 20

Walk-in SELVA 2.0
Brush Nickel

- Zamawiając walk-in Selva proszę podać 5 numerów katalogowych: 2x A. kolor profilu, 2x B. ścianka boczna, C. trójnik relingu
- Kabina jest uniwersalna, można ją montować jako wersję lewą jak i prawą

A. Kolor profilu - zestaw montażowy x2

Nr kat.	Kolor profilu	Cena PLN netto
P USP BN	Brush Nickel	770

B. Ścianka boczna - szkło x2

Nr kat.	Wymiar brodzika	Wymiar kabiny					Grubość szkła	Kolor szkła	Cena PLN netto
		a	b	o	p	h			
G USP-70H	700	655-670	do 1400	18	26	2000	8	przezroczyste	659
G USP-80H	800	755-770	do 1400	18	26	2000	8	przezroczyste	714
G USP-90H	900	855-870	do 1400	18	26	2000	8	przezroczyste	769
G USP-100H	1000	955-970	do 1400	18	26	2000	8	przezroczyste	824
G USP-110H	1100	1055-1070	do 1400	18	26	2000	8	przezroczyste	879
G USP-120H	1200	1155-1170	do 1400	18	26	2000	8	przezroczyste	988
G USP-130H	1300	1255-1270	do 1400	18	26	2000	8	przezroczyste	1043
G USP-140H	1400	1355-1370	do 1400	18	26	2000	8	przezroczyste	1098

C. Trójnik relingu - produkt dostępny od czerwca 2025

Nr kat.	Kolor profilu	Cena PLN netto
T USP BN	Brush Nickel	40

OPCJA - Profil ozdobny

Nr kat.	Kolor profilu	Cena PLN netto
UW001 BN	Brush Nickiel	152

OPCJA - Profil poszerzający

Nr kat.	Szerokość poszerzenia	Kolor	Cena PLN netto
UP002 BN	25	Brush Nickel	162

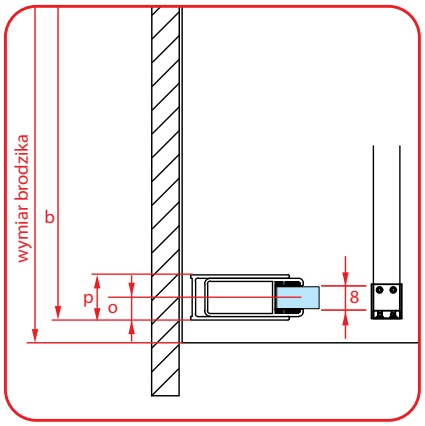

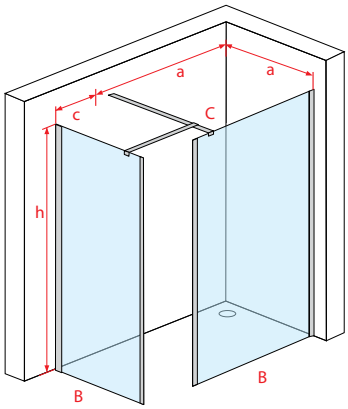

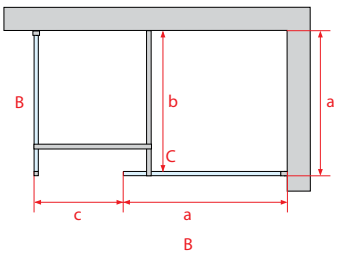

SELVA 2.0

Kabina walk-in

powłoka ochronna NANOGLASS POLIMER

gwarancja

polska marka

kabina uniwersalna lewa / prawa

walory kabiny doceniają seniorzy

ułatwienia dla niepełnosprawnych

PN-EN 14428
PN-EN 12150-1
Certyfikat TÜV

Objaśnienie piktogramów na str. 20

Walk-in SELVA 2.0
Brush Gold

- Zamawiając walk-in Selva proszę podać 5 numerów katalogowych: 2x A. kolor profilu, 2x B. ścianka boczna, C. trójnik relingu
- Kabina jest uniwersalna, można ją montować jako wersję lewą jak i prawą

A. Kolor profilu - zestaw montażowy x2

Nr kat.	Kolor profilu	Cena PLN netto
P USP BG	Brush Gold	847

B. Ścianka boczna - szkło x2

Nr kat.	Wymiar brodzika	Wymiar kabiny					Grubość szkła	Kolor szkła	Cena PLN netto
		a	b	o	p	h			
G USP-70H	700	655-670	do 1400	18	26	2000	8	przezroczyste	659
G USP-80H	800	755-770	do 1400	18	26	2000	8	przezroczyste	714
G USP-90H	900	855-870	do 1400	18	26	2000	8	przezroczyste	769
G USP-100H	1000	955-970	do 1400	18	26	2000	8	przezroczyste	824
G USP-110H	1100	1055-1070	do 1400	18	26	2000	8	przezroczyste	879
G USP-120H	1200	1155-1170	do 1400	18	26	2000	8	przezroczyste	988
G USP-130H	1300	1255-1270	do 1400	18	26	2000	8	przezroczyste	1043
G USP-140H	1400	1355-1370	do 1400	18	26	2000	8	przezroczyste	1098

C. Trójnik relingu - produkt dostępny od czerwca 2025

Nr kat.	Kolor profilu	Cena PLN netto
T USP BG	Brush Gold	40

OPCJA - Profil ozdobny

Nr kat.	Kolor profilu	Cena PLN netto
UW001 BG	Brush Gold	160

OPCJA - Profil poszerzający

Nr kat.	Szerokość poszerzenia	Kolor	Cena PLN netto
UP002 BG	25	Brush Gold	162

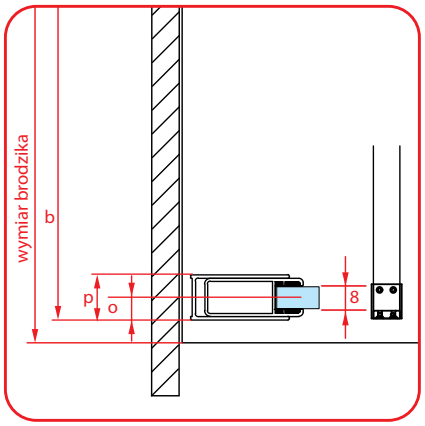

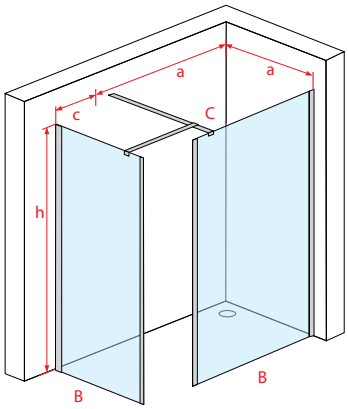

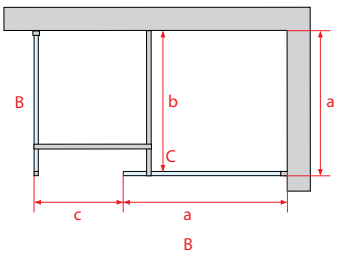

SELVA 2.0

Kabina walk-in

powłoka ochronna NANOGLASS POLIMER

gwarancja

polska marka

kabina uniwersalna lewa / prawa

walory kabiny doceniają seniorzy

ułatwienia dla niepełnosprawnych

PN-EN 14428
PN-EN 12150-1
Certyfikat TÜV

Objaśnienie piktogramów na str. 20

Walk-in SELVA 2.0
Brush Gun Metal

- Zamawiając walk-in Selva proszę podać 5 numerów katalogowych: 2xA. kolor profilu, 2xB. ścianka boczna, C. trójnik relingu
- Kabina jest uniwersalna, można ją montować jako wersję lewą jak i prawą

A. Kolor profilu - zestaw montażowy

Nr kat.	Kolor profilu	Cena PLN netto
P USP BGM	Brush Gun Metal	847

B. Ścianka boczna - szkło

Nr kat.	Wymiar brodzika	Wymiar kabiny					Grubość szkła	Kolor szkła	Cena PLN netto
		a	b	o	p	h			
G USP-70H	700	655-670	do 1400	18	26	2000	8	przezroczyste	659
G USP-80H	800	755-770	do 1400	18	26	2000	8	przezroczyste	714
G USP-90H	900	855-870	do 1400	18	26	2000	8	przezroczyste	769
G USP-100H	1000	955-970	do 1400	18	26	2000	8	przezroczyste	824
G USP-110H	1100	1055-1070	do 1400	18	26	2000	8	przezroczyste	879
G USP-120H	1200	1155-1170	do 1400	18	26	2000	8	przezroczyste	988
G USP-130H	1300	1255-1270	do 1400	18	26	2000	8	przezroczyste	1043
G USP-140H	1400	1355-1370	do 1400	18	26	2000	8	przezroczyste	1098

C. Trójnik relingu - produkt dostępny od czerwca 2025

Nr kat.	Kolor profilu	Cena PLN netto
T USP BGM	Brush Gun Metal	40

OPCJA - Profil ozdobny

Nr kat.	Kolor profilu	Cena PLN netto
UW001 BGM	Brush Gun Metal	160

OPCJA - Profil poszerzający

Nr kat.	Szerokość poszerzenia	Kolor	Cena PLN netto
UP002 BGM	25	Brush Gun Metal	162

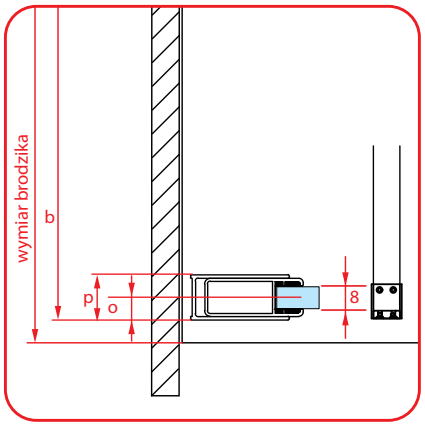

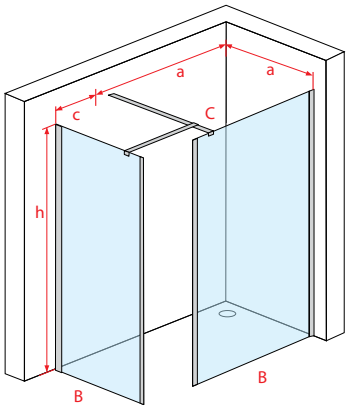

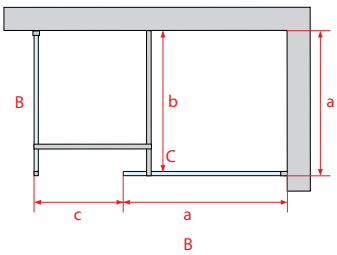

SELVA 2.0

Kabina walk-in

powłoka ochronna NANOGLASS POLIMER

gwarancja

polska marka

kabina uniwersalna lewa / prawa

walory kabiny doceniają seniorzy

ułatwienia dla niepełnosprawnych

PN-EN 14428
PN-EN 12150-1
Certyfikat TÜV

Objaśnienie piktogramów na str. 20

Walk-in SELVA 2.0
Brush Rose Gold

- Zamawiając walk-in Selva proszę podać 5 numerów katalogowych: 2x A. kolor profilu, 2x B. ścianka boczna, C. trójnik relingu
- Kabina jest uniwersalna, można ją montować jako wersję lewą jak i prawą

A. Kolor profilu

Nr kat.	Kolor profilu	Cena PLN netto
P USP BRG	Brush Rose Gold	847

B. Ścianka boczna - szkło

Nr kat.	Wymiar brodzika	Wymiar kabiny					Grubość szkła	Kolor szkła	Cena PLN netto
		a	b	o	p	h			
G USP-70H	700	655-670	do 1400	18	26	2000	8	przezroczyste	659
G USP-80H	800	755-770	do 1400	18	26	2000	8	przezroczyste	714
G USP-90H	900	855-870	do 1400	18	26	2000	8	przezroczyste	769
G USP-100H	1000	955-970	do 1400	18	26	2000	8	przezroczyste	824
G USP-110H	1100	1055-1070	do 1400	18	26	2000	8	przezroczyste	879
G USP-120H	1200	1155-1170	do 1400	18	26	2000	8	przezroczyste	988
G USP-130H	1300	1255-1270	do 1400	18	26	2000	8	przezroczyste	1043
G USP-140H	1400	1355-1370	do 1400	18	26	2000	8	przezroczyste	1098

C. Trójnik relingu - produkt dostępny od czerwca 2025

Nr kat.	Kolor profilu	Cena PLN netto
T USP BRG	Brush Rose Gold	40

OPCJA - Profil ozdobny

Nr kat.	Kolor profilu	Cena PLN netto
UW001 BRG	Brush Rose Gold	160

OPCJA - Profil poszerzający

Nr kat.	Szerokość poszerzenia	Kolor	Cena PLN netto
UP002 BRG	25	Brush Rose Gold	162

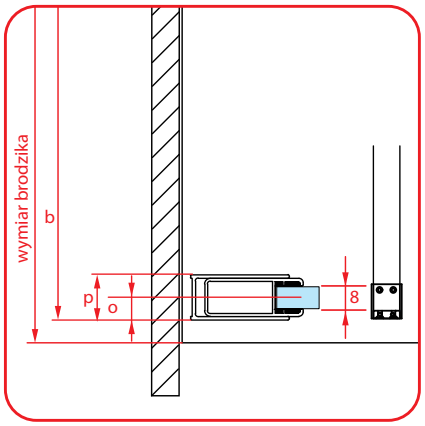

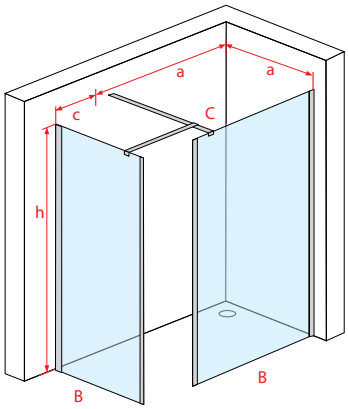

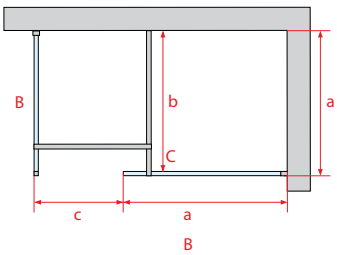

Atuty serii O

Nowoczesny zlicowany zawias

W modelu Sassari nero zastosowano nowoczesny zlicowany ze szkłem od wewnętrznej strony zawias który znacząco ułatwia czyszczenie kabiny. Dodatkowo zastosowanie innowacyjnych okładzin zawiasu zapobiega opadaniu drzwi oraz zabezpiecza szkło przed uszkodzeniem w trakcie montażu. Użycie wysokiej jakości chromu nakładanego metodą elektrolizy zapewnia wieloletni połysk i zapobiega odpryskiwaniu chromu

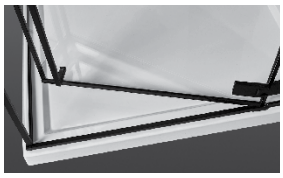

Otwieranie 90 stopni na zewnątrz i do wewnątrz

Zastosowany zawias umożliwia otwieranie drzwi zarówno do wewnątrz jak i na zewnątrz, co znacząco poprawia komfort użytkowania.

Stabilna konstrukcja kabiny

W kabinach Atrium zastosowano stabilizację szyby przy pomocy metalowego wspornika równoległego,który w połączeniu ze szkłem 8 mm tworzy niebywale stabilną konstrukcję o estetycznym wyglądzie. Zastosowanie wysokiej jakości materiałów dodatkowo podkreśla elegancji charakter kabiny i zapewnia wieloletnią żywotność.

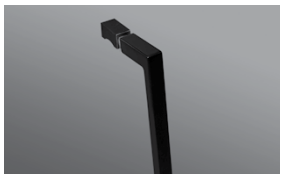

Elegancka rączka wykonana z wysokiej jakości stali nierdzewnej

Dzięki zastosowaniu stali nierdzewnej uzyskaliśmy rączkę niezwykle wytrzymałą na wycieranie i odporną na działanie środków czyszczących. Użycie tak wytrzymałego materiału zapewnia naszym klientom lata bezawaryjnego użytkowania. Ponadto nowoczesny kształt rączki podkreśli charakter każdego wnętrza.

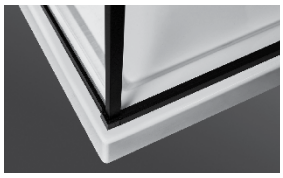

Niski próg ułatwiający wchodzenie

Zastosowanie niskich progów znacząco ułatwia wchodzenie do kabiny i jednocześnie zapewnia wysoką szczelność podczas użytkowania. Chromowany metalowy próg stanowi jednocześnie ciekawy element ozdobny. Użycie wysokiej jakości chromu nakładanego metodą elektrolizy zapewnia wieloletni połysk i zapobiega jego odpryskiwaniu.

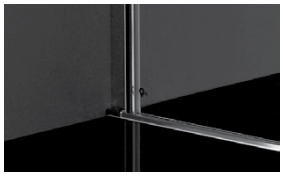

Możliwość montażu bezpośrednio na posadzce lub brodziku

Kabiny Atrium zostały zaprojektowane w sposób umożliwiający montaż zarówno na brodziku, jak i bezpośrednio na posadzce.

Dostępne kolory:

Połysk

Chrom

Mat

Black

Dostępne modele:

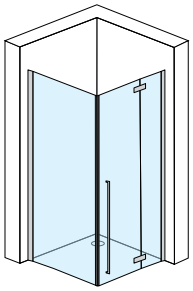

SASARI str. 64

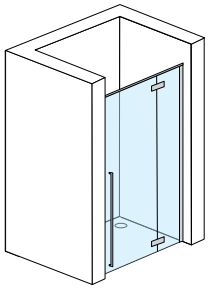

FLORENCJA str. 68

SASSARI

Kabina prostokątna, jednoskrzydłowa z drzwiami uchylnymi

powłoka ochronna NANOGLASS POLIMER

gwarancja

polska marka

walory kabiny doceniają seniorzy

PN-EN 14428
PN-EN 12150-1
Certyfikat TÜV

Objaśnienie piktogramów na str. 20

Kabina SASSARI Chrom

- Zamawiając kabinę Sassari proszę podać 2 numery katalogowe: A-P – drzwi uchylne prawe lub A-L – drzwi uchylne lewe i B – ścianka boczna uniwersalna
- Drzwi uchylne Sassari nie są uniwersalne pod względem stron

A-P Drzwi uchylne prawe

Nr kat.	Wymiar brodzika	Wymiar kabiny					Grubość szkła	Kolor szkła	Cena PLN netto
		a	c	d	f	h			
OP0309P	900	890-900	600	244-264	180°	2000	8	przezroczyste	2342
OP0310P	1000	990-1000	600	344-364	180°	2000	8	przezroczyste	2397
OP0312P	1200	1190-1200	600	544-564	180°	2000	8	przezroczyste	2506

A-L Drzwi uchylne lewe

Nr kat.	Wymiar brodzika	Wymiar kabiny					Grubość szkła	Kolor szkła	Cena PLN netto
		a	c	d	f	h			
OP0309L	900	890-900	600	244-264	180°	2000	8	przezroczyste	2342
OP0310L	1000	990-1000	600	344-364	180°	2000	8	przezroczyste	2397
OP0312L	1200	1190-1200	600	544-564	180°	2000	8	przezroczyste	2506

B. Ścianka boczna

Nr kat.	Wymiar brodzika	Wymiar kabiny					Grubość szkła	Kolor szkła	Cena PLN netto
		a	e	p	o	h			
OSP080	800	790-800	1385-1405	20,6	10	2000	8	przezroczyste	1252
OSP090	900	890-900	1485-1505	20,6	10	2000	8	przezroczyste	1307
OSP100	1000	990-1000	1585-1605	20,6	10	2000	8	przezroczyste	1361

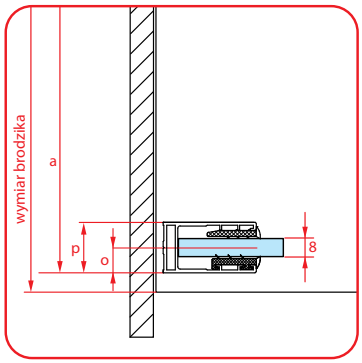

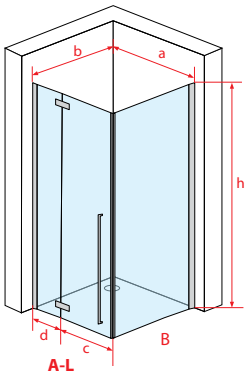

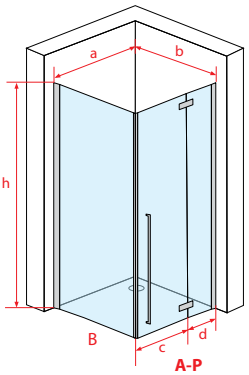

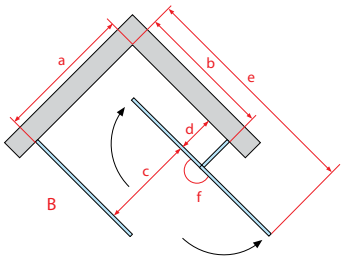

- a.b. wymiar kabiny; c. wymiar wejścia; d. szerokość ścianki bocznej; e. głębokość kabiny z otwartymi drzwiami; m. wymiar montażu relingu; p. szerokość profilu przyściennego; h. wysokość kabiny; o. oś szkła

SASSARI

Kabina prostokątna, jednoskrzydłowa z drzwiami uchylnymi

powłoka ochronna NANOGLASS POLIMER

gwarancja

polska marka

walory kabiny doceniają seniorzy

PN-EN 14428
PN-EN 12150-1
Certyfikat TÜV

Objaśnienie piktogramów na str. 20

Kabina SASSARI Black

- Zamawiając kabinę Sassari proszę podać 2 numery katalogowe: A-P – drzwi uchylne prawe lub A-L – drzwi uchylne lewe i B – ścianka boczna uniwersalna
- Drzwi uchylne Sassari nie są uniwersalne pod względem stron

A-P Drzwi uchylne prawe

Nr kat.	Wymiar brodzika	Wymiar kabiny					Grubość szkła	Kolor szkła	Cena PLN netto
		a	c	d	f	h			
OP0309BP	900	890-900	600	244-264	180°	2000	8	przezroczyste	2451
OP0310BP	1000	990-1000	600	344-364	180°	2000	8	przezroczyste	2506
OP0312BP	1200	1190-1200	600	544-564	180°	2000	8	przezroczyste	2615

A-L Drzwi uchylne lewe

Nr kat.	Wymiar brodzika	Wymiar kabiny					Grubość szkła	Kolor szkła	Cena PLN netto
		a	c	d	f	h			
OP0309BL	900	890-900	600	244-264	180°	2000	8	przezroczyste	2451
OP0310BL	1000	990-1000	600	344-364	180°	2000	8	przezroczyste	2506
OP0312BL	1200	1190-1200	600	544-564	180°	2000	8	przezroczyste	2615

B. Ścianka boczna

Nr kat.	Wymiar brodzika	Wymiar kabiny					Grubość szkła	Kolor szkła	Cena PLN netto
		a	e	p	o	h			
OSP080B	800	790-800	1385-1405	20,6	10	2000	8	przezroczyste	1361
OSP090B	900	890-900	1485-1505	20,6	10	2000	8	przezroczyste	1416
OSP100B	1000	990-1000	1585-1605	20,6	10	2000	8	przezroczyste	1471

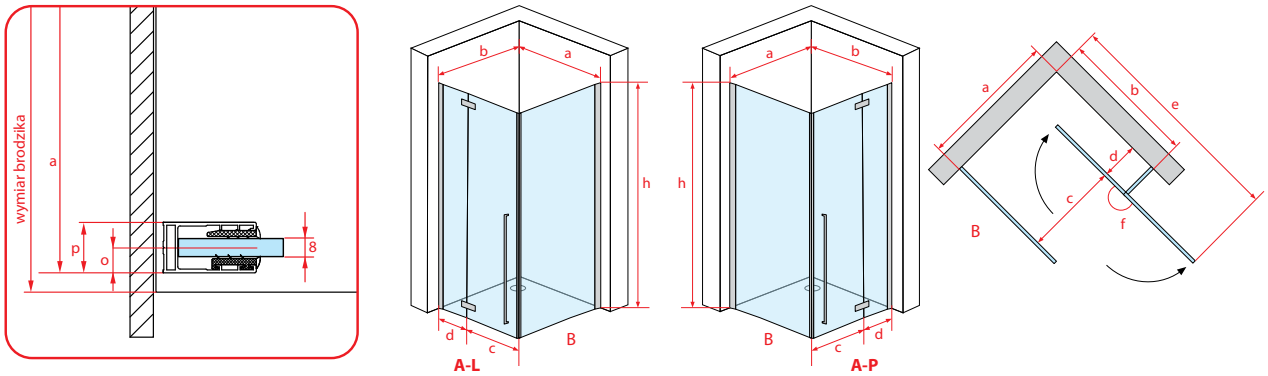

- a.b. wymiar kabiny; c. wymiar wejścia; d. szerokość ścianki bocznej; e. głębokość kabiny z otwartymi drzwiami; m. wymiar montażu relingu; p. szerokość profilu przyściennego; h. wysokość kabiny; o. oś szkła

FLORENCJA

Drzwi wnękowe, jednoskrzydłowe uchylne

powłoka ochronna NANOGLASS POLIMER

gwarancja

polska marka

walory kabiny doceniają seniorzy

PN-EN 14428
PN-EN 12150-1
Certyfikat TÜV

Objaśnienie piktogramów na str. 20

Drzwi wnękowe FLORENCJA Chrom

- Drzwi wnękowe Florencja nie są uniwersalne pod względem stron

A-P Drzwi uchylne prawe

Nr kat.	Wymiar brodzika	Wymiar kabiny						Grubość szkła	Kolor szkła	Cena PLN netto
		a	c	d	p	o	h			
OP2090P	900	890-910	600	244-264	20,6	10	2000	8	przezroczyste	2342
OP2100P	1000	990-1010	600	344-364	20,6	10	2000	8	przezroczyste	2397
OP2120P	1200	1190-1210	600	544-564	20,6	10	2000	8	przezroczyste	2506

A-L Drzwi uchylne lewe

Nr kat.	Wymiar brodzika	Wymiar kabiny						Grubość szkła	Kolor szkła	Cena PLN netto
		a	c	d	p	o	h			
OP2090L	900	890-910	600	244-264	20,6	10	2000	8	przezroczyste	2342
OP2100L	1000	990-1010	600	344-364	20,6	10	2000	8	przezroczyste	2397
OP2120L	1200	1190-1210	600	544-564	20,6	10	2000	8	przezroczyste	2506

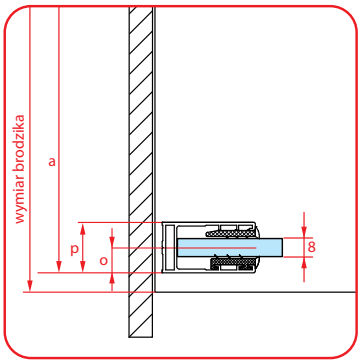

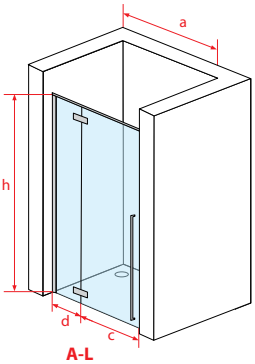

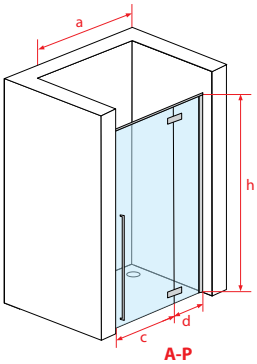

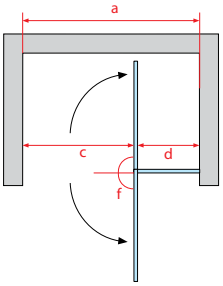

- a.b. wymiar kabiny; c. wymiar wejścia; d. szerokość ścianki bocznej; e. głębokość kabiny z otwartymi drzwiami; m. wymiar montażu relingu; p. szerokość profilu przyściennego; h. wysokość kabiny; o. oś szkła

FLORENCJA

Drzwi wnękowe, jednoskrzydłowe uchylne

powłoka ochronna NANOGLASS POLIMER

gwarancja

polska marka

walory kabiny doceniają seniorzy

PN-EN 14428
PN-EN 12150-1
Certyfikat TÜV

Objaśnienie piktogramów na str. 20

Drzwi wnękowe FLORENCJA Black

- Drzwi wnękowe Florencja nie są uniwersalne pod względem stron

A-P Drzwi uchylne prawe

Nr kat.	Wymiar brodzika	Wymiar kabiny							Grubość szkła	Kolor szkła	Cena PLN netto
		a	c	d	p	o	f	h			
OP2090BP	900	890-910	600	244-264	20,6	10	180°	2000	8	przezroczyste	2451
OP2100BP	1000	990-1010	600	344-364	20,6	10	180°	2000	8	przezroczyste	2506
OP2120BP	1200	1190-1210	600	544-564	20,6	10	180°	2000	8	przezroczyste	2615

A-L Drzwi uchylne lewe

Nr kat.	Wymiar brodzika	Wymiar kabiny							Grubość szkła	Kolor szkła	Cena PLN netto
		a	c	d	p	o	f	h			
OP2090BL	900	890-910	600	244-264	20,6	10	180°	2000	8	przezroczyste	2451
OP2100BL	1000	990-1010	600	344-364	20,6	10	180°	2000	8	przezroczyste	2506
OP2120BL	1200	1190-1210	600	544-564	20,6	10	180°	2000	8	przezroczyste	2615

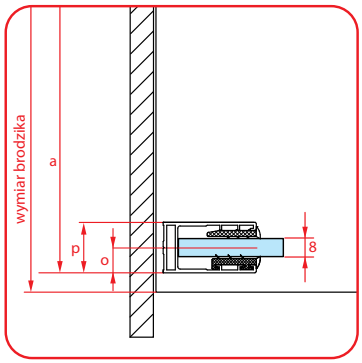

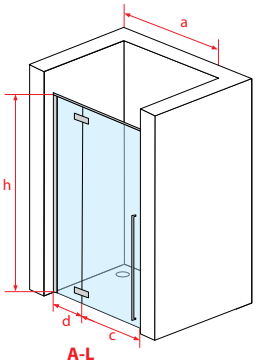

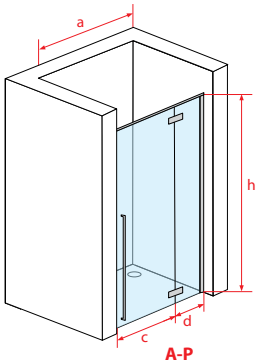

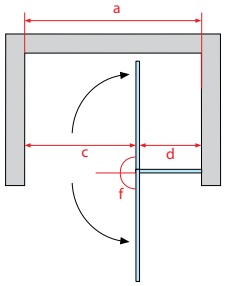

- a.b. wymiar kabiny; c. wymiar wejścia; d. szerokość ścianki bocznej; e. głębokość kabiny z otwartymi drzwiami; m. wymiar montażu relingu; p. szerokość profilu przyściennego; h. wysokość kabiny; o. oś szkła

Atuty serii U

Stabilna konstrukcja kabiny

W kabinach Atrium zastosowano stabilizację szyby przy pomocy metalowego wspornika równoległego, który w połączeniu ze szkłem 8 mm tworzy niebywale stabilną konstrukcję o estetycznym wyglądzie. Zastosowanie wysokiej jakości chromu dodatkowo podkreśla elegancji charakter kabiny i zapewnia wieloletnią żywotność.

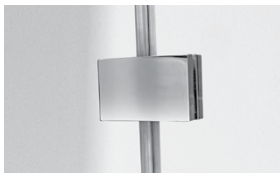

Nowoczesny kryty zawias

W kabinie zastosowano nowoczesny zawias z ukrytym mechanizmem który podkreśla elegancki design produktu. Dodatkowo zastosowanie innowacyjnych okładzin zawiasu zapobiega opadaniu drzwi oraz zabezpiecza szkło przed uszkodzeniem w trakcie montażu. Użycie wysokiej jakości chromu nakładanego metodą elektrolizy zapewnia wieloletni połysk i zapobiega odpryskiwaniu chromu.

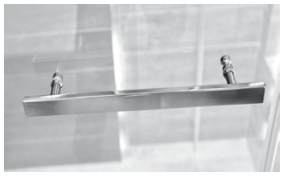

Elegancka rączka wykonana z wysokiej jakości stali nierdzewnej

Dzięki zastosowaniu polerowanej stali nierdzewnej uzyskaliśmy rączkę niezwykle wytrzymałą na wycieranie i odporną na działanie środków czyszczących. Użycie tak wytrzymałego materiału zapewnia naszym klientom lata bezawaryjnego użytkowania. Ponadto nowoczesny kształt rączki podkreśli charakter każdego wnętrza oraz umożliwi zastosowanie jej jako wieszaka na ręczniki.

Niski próg ułatwiający wchodzenie

Zastosowanie niskich progów znacząco ułatwia wchodzenie do kabiny i jednocześnie zapewnia wysoką szczelność podczas użytkowania. Chromowany metalowy próg stanowi jednocześnie ciekawy element ozdobny. Użycie wysokiej jakości chromu nakładanego metodą elektrolizy zapewnia wieloletni połysk i zapobiega jego odpryskiwaniu.

Zwiększające szczelność skośne uszczelki magnetyczne

Zastosowanie w naszych kabinach skośnych uszczelek magnetycznych znacznie zwiększa szczelność kabiny w porównaniu do ogólnie stosowanych uszczelek doczołowych. Uszczelki w mlecznym kolorze dodatkowo podnoszą estetykę kabin Atrium.

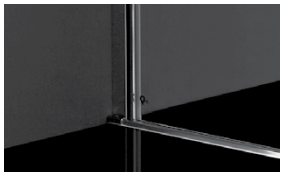

Możliwość montażu bezpośrednio na posadzce lub brodziku

Kabiny Atrium zostały zaprojektowane w sposób umożliwiający montaż zarówno na brodziku, jak i bezpośrednio na posadzce.

Dostępne kolory:

Połysk	Mat	Szczotkowane			
Chrom	Black	Brush Gold	Brush Gun Metal	Brush Nickel	Brush Rose Gold

Dostępne modele:

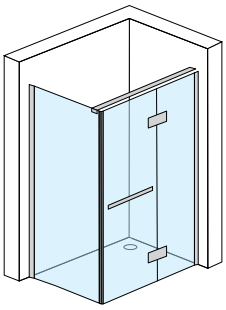

CATANIA 2.0 - str. 74

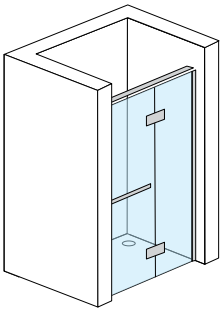

FERRARA 2.0 - str. 86

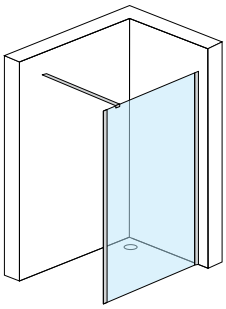

COMO 2.0 - str. 22

CATANIA 2.0

Kabina prostokątna, jednoskrzydłowa z drzwiami uchylnymi

powłoka ochronna NANOGLASS POLIMER

gwarancja

polska marka

kabina uniwersalna lewa / prawa

walory kabiny doceniają seniorzy

PN-EN 14428
PN-EN 12150-1
Certyfikat TÜV

Objaśnienie piktogramów na str. 20

Kabina CATANIA 2.0 Chrom

- Zamawiając kabinę Catania proszę podać 3 numery katalogowe: A. kolor profilu, B. drzwi uchylne, C. ścianka boczna
- Kabina jest uniwersalna tzn. można ją zamontować zarówno jako wersję lewą jak i prawą

A. Kolor profilu - zestaw montażowy

Nr kat.	Kolor profilu	Cena PLN netto
P UP2H+USP C	Chrom	1554

B. Drzwi uchylne - szkło

Nr kat.	Wymiar brodzika	Wymiar kabiny					Grubość szkła	Kolor szkła	Cena PLN netto
		a	c	d	o	h			
G UP2-80H	800	770-790	600	127-147	18	2000	8	przezroczyste	781
G UP2-90H	900	870-890	600	227-247	18	2000	8	przezroczyste	836
G UP2-100H	1000	970-990	600	327-347	18	2000	8	przezroczyste	891
G UP2-110H	1100	1070-1090	600	427-447	18	2000	8	przezroczyste	946
G UP2-120H	1200	1170-1190	600	527-547	18	2000	8	przezroczyste	1001
G UP2-130H	1300	1270-1290	600	627-647	18	2000	8	przezroczyste	1056
G UP2-140H	1400	1370-1390	600	727-747	18	2000	8	przezroczyste	1111

C. Ścianka boczna - szkło

Nr kat.	Wymiar brodzika	Wymiar kabiny					Grubość szkła	Kolor szkła	Cena PLN netto
		b	e	m	p	h			
G USP-70H	700	670-690	1345-1365	165	26	2000	8	przezroczyste	659
G USP-80H	800	770-790	1445-1465	165	26	2000	8	przezroczyste	714
G USP-90H	900	870-890	1545-1565	165	26	2000	8	przezroczyste	769
G USP-100H	1000	970-990	1645-1665	165	26	2000	8	przezroczyste	824
G USP-110H	1100	1070-1090	1745-1765	165	26	2000	8	przezroczyste	879
G USP-120H	1200	1170-1190	1845-1865	165	26	2000	8	przezroczyste	988
G USP-130H	1300	1270-1290	1945-1965	165	26	2000	8	przezroczyste	1043
G USP-140H	1400	1370-1390	2045-2065	165	26	2000	8	przezroczyste	1098

B./C. Niestandardowe wymiary szkła - produkt dostępny od czerwca 2025

Nr kat.	Dostępne wymiary	Numer strony
G UP2 XXX H	G UP2-85, G UP2-95, G UP2-105, G UP2-115, G UP2-125	84
G USP XXX H	G USP 40, G USP 50, G USP 60; G USP 84, G USP 94, G USP 104, G USP 114, G USP 124	

OPCJA - Profil poszerzający

Nr kat.	Szerokość poszerzenia	Kolor	Cena PLN netto
UP002	25	Chrom	162
UP003	50	Chrom	184

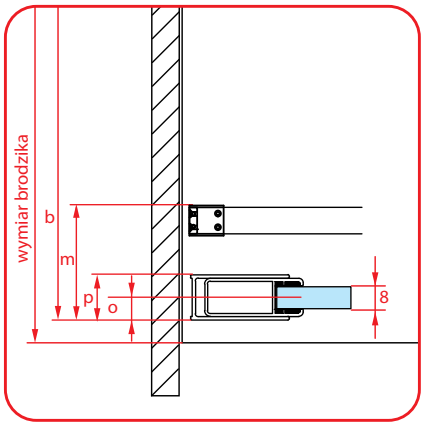

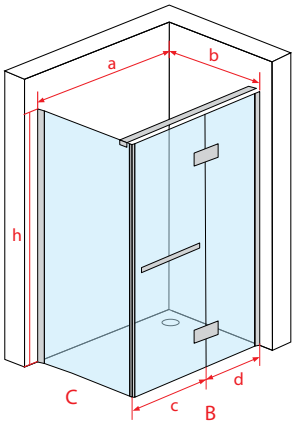

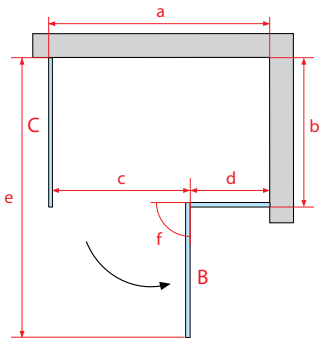

- a.b. wymiar kabiny; c. wymiar wejścia; d. szerokość ścianki bocznej; e. głębokość kabiny z otwartymi drzwiami; m. wymiar montażu relingu; p. szerokość profilu przyściennego; h. wysokość kabiny; o. oś szkła

CATANIA 2.0

Kabina prostokątna, jednoskrzydłowa z drzwiami uchylnymi

powłoka ochronna NANOGLASS POLIMER

gwarancja

polska marka

kabina uniwersalna lewa / prawa

walory kabiny doceniają seniorzy

PN-EN 14428
PN-EN 12150-1
Certyfikat TÜV

Objaśnienie piktogramów na str. 20

Kabina CATANIA 2.0 Black

- Zamawiając kabinę Catania proszę podać 3 numery katalogowe: A. kolor profilu, B. drzwi uchylne, C. ścianka boczna
- Kabina jest uniwersalna tzn. można ją zamontować zarówno jako wersję lewą jak i prawą

A. Kolor profilu - zestaw montażowy

Nr kat.	Kolor profilu	Cena PLN netto
P UP2H+USP B	Black	1710

B. Drzwi uchylne - szkło

Nr kat.	Wymiar brodzika	Wymiar kabiny					Grubość szkła	Kolor szkła	Cena PLN netto
		a	c	d	o	h			
G UP2-80H	800	770-790	600	127-247	18	2000	8	przezroczyste	781
G UP2-90H	900	870-890	600	227-247	18	2000	8	przezroczyste	836
G UP2-100H	1000	970-990	600	327-347	18	2000	8	przezroczyste	891
G UP2-110H	1100	1070-1090	600	427-447	18	2000	8	przezroczyste	946
G UP2-120H	1200	1170-1190	600	527-547	18	2000	8	przezroczyste	1001
G UP2-130H	1300	1270-1290	600	627-647	18	2000	8	przezroczyste	1056
G UP2-140H	1400	1370-1390	600	727-747	18	2000	8	przezroczyste	1111

C. Ścianka boczna - szkło

Nr kat.	Wymiar brodzika	Wymiar kabiny					Grubość szkła	Kolor szkła	Cena PLN netto
		b	e	m	p	h			
G USP-70H	700	670-690	1345-1365	165	26	2000	8	przezroczyste	659
G USP-80H	800	770-790	1445-1465	165	26	2000	8	przezroczyste	714
G USP-90H	900	870-890	1545-1565	165	26	2000	8	przezroczyste	769
G USP-100H	1000	970-990	1645-1665	165	26	2000	8	przezroczyste	824
G USP-110H	1100	1070-1090	1745-1765	165	26	2000	8	przezroczyste	879
G USP-120H	1200	1170-1190	1845-1865	165	26	2000	8	przezroczyste	988
G USP-130H	1300	1270-1290	1945-1965	165	26	2000	8	przezroczyste	1043
G USP-140H	1400	1370-1390	2045-2065	165	26	2000	8	przezroczyste	1098

B./C. Niestandardowe wymiary szkła - produkt dostępny od czerwca 2025

Nr kat.	Dostępne wymiary	Numer strony
G UP2 XXX H	G UP2-85, G UP2-95, G UP2-105, G UP2-115, G UP2-125	84
G USP XXX H	G USP 40, G USP 50, G USP 60; G USP 84, G USP 94, G USP 104, G USP 114, G USP 124	

OPCJA - Profil poszerzający

Nr kat.	Szerokość poszerzenia	Kolor	Cena PLN netto
UP002 B	25	Black	162
UP003 B	50	Black	184

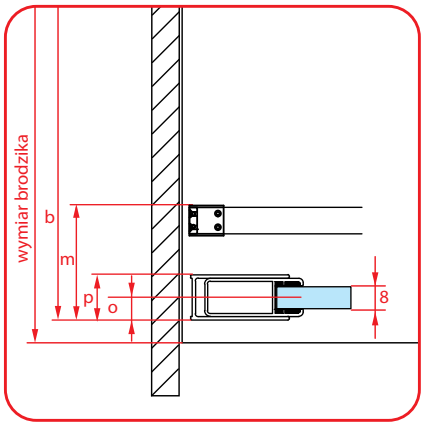

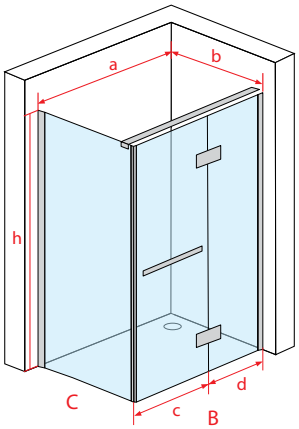

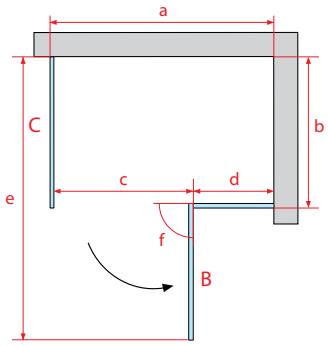

- a.b. wymiar kabiny; c. wymiar wejścia; d. szerokość ścianki bocznej; e. głębokość kabiny z otwartymi drzwiami; m. wymiar montażu relingu; p. szerokość profilu przyściennego; h. wysokość kabiny; o. oś szkła

CATANIA 2.0

Kabina prostokątna, jednoskrzydłowa z drzwiami uchylnymi

powłoka ochronna NANOGLASS POLIMER

gwarancja

polska marka

kabina uniwersalna lewa / prawa

walory kabiny doceniają seniorzy

PN-EN 14428
PN-EN 12150-1
Certyfikat TÜV

Objaśnienie piktogramów na str. 20

Kabina CATANIA 2.0
Brush Nickel

- Zamawiając kabinę Catania proszę podać 3 numery katalogowe: A. kolor profilu, B. drzwi uchylne, C. ścianka boczna
- Kabina jest uniwersalna tzn. można ją zamontować zarówno jako wersję lewą jak i prawą

A. Kolor profilu - zestaw montażowy

Nr kat.	Kolor profilu	Cena PLN netto
P UP2H+USP BN	Brush Nickel	1710

B. Drzwi uchylne - szkło

Nr kat.	Wymiar brodzika	Wymiar kabiny					Grubość szkła	Kolor szkła	Cena PLN netto
		a	c	d	o	h			
G UP2-80H	800	770-790	600	127-147	18	2000	8	przezroczyste	781
G UP2-90H	900	870-890	600	227-247	18	2000	8	przezroczyste	836
G UP2-100H	1000	970-990	600	327-347	18	2000	8	przezroczyste	891
G UP2-110H	1100	1070-1090	600	427-447	18	2000	8	przezroczyste	946
G UP2-120H	1200	1170-1190	600	527-547	18	2000	8	przezroczyste	1001
G UP2-130H	1300	1270-1290	600	627-647	18	2000	8	przezroczyste	1056
G UP2-140H	1400	1370-1390	600	727-747	18	2000	8	przezroczyste	1111

B. Ścianka boczna - szkło

Nr kat.	Wymiar brodzika	Wymiar kabiny					Grubość szkła	Kolor szkła	Cena PLN netto
		b	e	m	p	h			
G USP-70H	700	670-690	1345-1365	165	26	2000	8	przezroczyste	659
G USP-80H	800	770-790	1445-1465	165	26	2000	8	przezroczyste	714
G USP-90H	900	870-890	1545-1565	165	26	2000	8	przezroczyste	769
G USP-100H	1000	970-990	1645-1665	165	26	2000	8	przezroczyste	824
G USP-110H	1100	1070-1090	1745-1765	165	26	2000	8	przezroczyste	879
G USP-120H	1200	1170-1190	1845-1865	165	26	2000	8	przezroczyste	988
G USP-130H	1300	1270-1290	1945-1965	165	26	2000	8	przezroczyste	1043
G USP-140H	1400	1370-1390	2045-2065	165	26	2000	8	przezroczyste	1098

B./C. Niestandardowe wymiary szkła - produkt dostępny od czerwca 2025

Nr kat.	Dostępne wymiary	Numer strony
G UP2 XXX H	G UP2-85, G UP2-95, G UP2-105, G UP2-115, G UP2-125	84
G USP XXX H	G USP 40, G USP 50, G USP 60; G USP 84, G USP 94, G USP 104, G USP 114, G USP 124	

OPCJA - Profil poszerzający

Nr kat.	Szerokość poszerzenia	Kolor	Cena PLN netto
UP002 BN	25	Brush Nickel	162

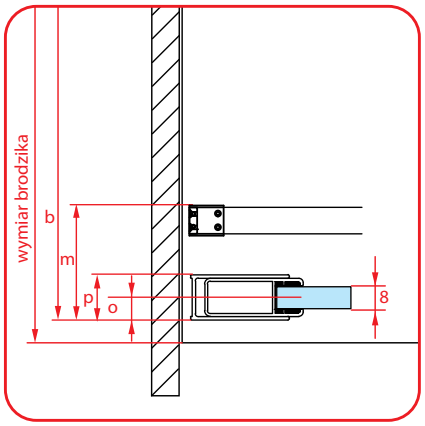

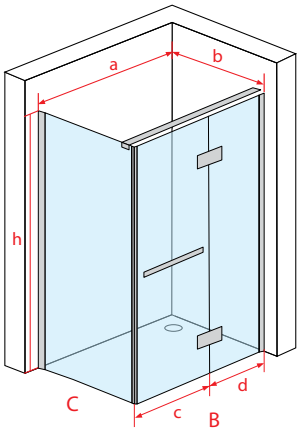

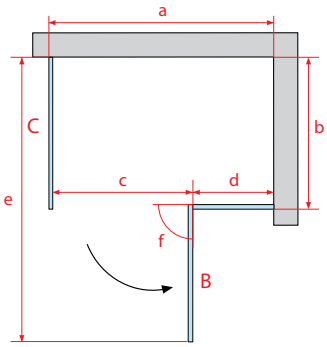

- a.b. wymiar kabiny; c. wymiar wejścia; d. szerokość ścianki bocznej; e. głębokość kabiny z otwartymi drzwiami; m. wymiar montażu relingu; p. szerokość profilu przyściennego; h. wysokość kabiny; o. oś szkła

CATANIA 2.0

Kabina prostokątna, jednoskrzydłowa z drzwiami uchylnymi

powłoka ochronna NANOGLASS POLIMER

gwarancja

polska marka

kabina uniwersalna lewa / prawa

walory kabiny doceniają seniorzy

PN-EN 14428
PN-EN 12150-1
Certyfikat TÜV

Objaśnienie piktogramów na str. 20

Kabina CATANIA 2.0
Brush Gold

- Zamawiając kabinę Catania proszę podać 3 numery katalogowe: A. kolor profilu, B. drzwi uchylne, C. ścianka boczna
- Kabina jest uniwersalna tzn. można ją zamontować zarówno jako wersję lewą jak i prawą

A. Kolor profilu - zestaw montażowy

Nr kat.	Kolor profilu	Cena PLN netto
P UP2H+USP BG	Brush Gold	1949

B. Drzwi uchylne - szkło

Nr kat.	Wymiar brodzika	Wymiar kabiny					Grubość szkła	Kolor szkła	Cena PLN netto
		a	c	d	o	h			
G UP2-80H	800	770-790	600	127-147	18	2000	8	przezroczyste	781
G UP2-90H	900	870-890	600	227-247	18	2000	8	przezroczyste	836
G UP2-100H	1000	970-990	600	327-347	18	2000	8	przezroczyste	891
G UP2-110H	1100	1070-1090	600	427-447	18	2000	8	przezroczyste	946
G UP2-120H	1200	1170-1190	600	527-547	18	2000	8	przezroczyste	1001
G UP2-130H	1300	1270-1290	600	627-647	18	2000	8	przezroczyste	1056
G UP2-140H	1400	1370-1390	600	727-747	18	2000	8	przezroczyste	1111

C. Ścianka boczna - szkło

Nr kat.	Wymiar brodzika	Wymiar kabiny					Grubość szkła	Kolor szkła	Cena PLN netto
		b	e	m	p	h			
G USP-70H	700	670-690	1345-1365	165	26	2000	8	przezroczyste	659
G USP-80H	800	770-790	1445-1465	165	26	2000	8	przezroczyste	714
G USP-90H	900	870-890	1545-1565	165	26	2000	8	przezroczyste	769
G USP-100H	1000	970-990	1645-1665	165	26	2000	8	przezroczyste	824
G USP-110H	1100	1070-1090	1745-1765	165	26	2000	8	przezroczyste	879
G USP-120H	1200	1170-1190	1845-1865	165	26	2000	8	przezroczyste	988
G USP-130H	1300	1270-1290	1945-1965	165	26	2000	8	przezroczyste	1043
G USP-140H	1400	1370-1390	2045-2065	165	26	2000	8	przezroczyste	1098

B./C. Niestandardowe wymiary szkła - produkt dostępny od czerwca 2025

Nr kat.	Opis	Nr strony
G USP XXX H / G USP XXX H	Niestandardowe wymiary szkła drzwi / Niestandardowe wymiary szkła ścianki bocznej	84

OPCJA - Profil poszerzający

Nr kat.	Szerokość poszerzenia	Kolor	Cena PLN netto
UP002 BG	25	Brush Gold	162

OPCJA - Komplet uszczelek w kolorze Brush Gold

Nr kat.	Kolor	Cena PLN netto
S UP2+USP H BG	Brush Gold	109

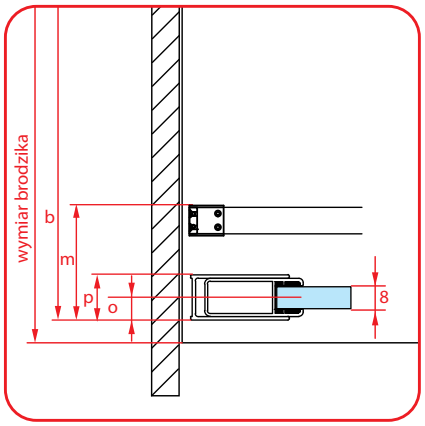

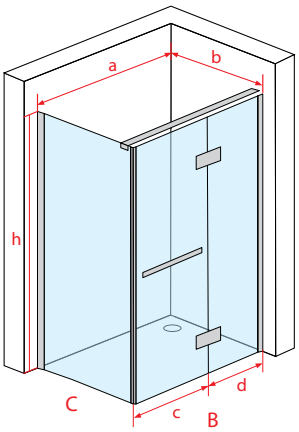

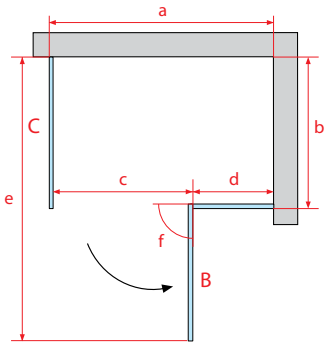

- a.b. wymiar kabiny; c. wymiar wejścia; d. szerokość ścianki bocznej; e. głębokość kabiny z otwartymi drzwiami; m. wymiar montażu relingu; p. szerokość profilu przyściennego; h. wysokość kabiny; o. oś szkła

CATANIA 2.0

Kabina prostokątna, jednoskrzydłowa z drzwiami uchylnymi

powłoka ochronna NANOGLASS POLIMER

gwarancja

polska marka

kabina uniwersalna lewa / prawa

walory kabiny doceniają seniorzy

PN-EN 14428
PN-EN 12150-1
Certyfikat TÜV

Objaśnienie piktogramów na str. 20

Kabina CATANIA 2.0
Brush Gun Metal

- Zamawiając kabinę Catania proszę podać 3 numery katalogowe: A. kolor profilu, B. drzwi uchylne, C. ścianka boczna
- Kabina jest uniwersalna tzn. można ją zamontować zarówno jako wersję lewą jak i prawą

A. Kolor profilu - zestaw montażowy

Nr kat.	Kolor profilu	Cena PLN netto
P UP2H+USP BGM	Brush Gun Metal	1949

B. Drzwi uchylne - szkło

Nr kat.	Wymiar brodzika	Wymiar kabiny					Grubość szkła	Kolor szkła	Cena PLN netto
		a	c	d	o	h			
G UP2-80H	800	770-790	600	127-147	18	2000	8	przezroczyste	781
G UP2-90H	900	870-890	600	227-247	18	2000	8	przezroczyste	836
G UP2-100H	1000	970-990	600	327-347	18	2000	8	przezroczyste	891
G UP2-110H	1100	1070-1090	600	427-447	18	2000	8	przezroczyste	946
G UP2-120H	1200	1170-1190	600	527-547	18	2000	8	przezroczyste	1001
G UP2-130H	1300	1270-1290	600	627-647	18	2000	8	przezroczyste	1056
G UP2-140H	1400	1370-1390	600	727-747	18	2000	8	przezroczyste	1111

C. Ścianka boczna - szkło

Nr kat.	Wymiar brodzika	Wymiar kabiny					Grubość szkła	Kolor szkła	Cena PLN netto
		b	e	m	p	h			
G USP-70H	700	670-690	1345-1365	165	26	2000	8	przezroczyste	659
G USP-80H	800	770-790	1445-1465	165	26	2000	8	przezroczyste	714
G USP-90H	900	870-890	1545-1565	165	26	2000	8	przezroczyste	769
G USP-100H	1000	970-990	1645-1665	165	26	2000	8	przezroczyste	824
G USP-110H	1100	1070-1090	1745-1765	165	26	2000	8	przezroczyste	879
G USP-120H	1200	1170-1190	1845-1865	165	26	2000	8	przezroczyste	988
G USP-130H	1300	1270-1290	1945-1965	165	26	2000	8	przezroczyste	1043
G USP-140H	1400	1370-1390	2045-2065	165	26	2000	8	przezroczyste	1098

B./C. Niestandardowe wymiary szkła - produkt dostępny od czerwca 2025

Nr kat.	Dostępne wymiary	Numer strony
G UP2 XXX H	G UP2-85, G UP2-95, G UP2-105, G UP2-115, G UP2-125	84
G USP XXX H	G USP 40, G USP 50, G USP 60; G USP 84, G USP 94, G USP 104, G USP 114, G USP 124	

OPCJA - Profil poszerzający

Nr kat.	Szerokość poszerzenia	Kolor	Cena PLN netto
UP002 BGM	25	Brush Gun Metal	162

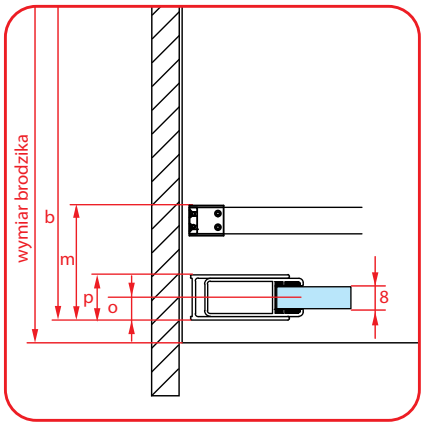

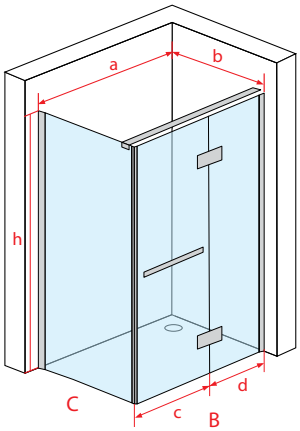

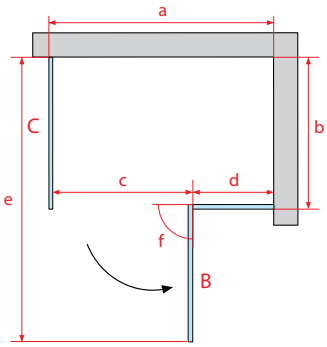

- a.b. wymiar kabiny; c. wymiar wejścia; d. szerokość ścianki bocznej; e. głębokość kabiny z otwartymi drzwiami; m. wymiar montażu relingu; p. szerokość profilu przyściennego; h. wysokość kabiny; o. oś szkła

CATANIA 2.0

Kabina prostokątna, jednoskrzydłowa z drzwiami uchylnymi

powłoka ochronna NANOGLASS POLIMER

gwarancja

polska marka

kabina uniwersalna lewa / prawa

walory kabiny doceniają seniorzy

PN-EN 14428
PN-EN 12150-1
Certyfikat TÜV

Objaśnienie piktogramów na str. 20

Kabina CATANIA 2.0
Brush Rose Gold

- Zamawiając kabinę Catania proszę podać 3 numery katalogowe: A. kolor profilu, B. drzwi uchylne, C. ścianka boczna
- Kabina jest uniwersalna tzn. można ją zamontować zarówno jako wersję lewą jak i prawą

A. Kolor profilu - zestaw montażowy

Nr kat.	Kolor profilu	Cena PLN netto
P UP2H+USP BRG	Brush Rose Gold	1949

B. Drzwi uchylne - szkło

Nr kat.	Wymiar brodzika	Wymiar kabiny					Grubość szkła	Kolor szkła	Cena PLN netto
		a	c	d	o	h			
G UP2-80H	800	770-790	600	127-147	18	2000	8	przezroczyste	781
G UP2-90H	900	870-890	600	227-247	18	2000	8	przezroczyste	836
G UP2-100H	1000	970-990	600	327-347	18	2000	8	przezroczyste	891
G UP2-110H	1100	1070-1090	600	427-447	18	2000	8	przezroczyste	946
G UP2-120H	1200	1170-1190	600	527-547	18	2000	8	przezroczyste	1001
G UP2-130H	1300	1270-1290	600	627-647	18	2000	8	przezroczyste	1056
G UP2-140H	1400	1370-1390	600	727-747	18	2000	8	przezroczyste	1111

C. Ścianka boczna - szkło

Nr kat.	Wymiar brodzika	Wymiar kabiny					Grubość szkła	Kolor szkła	Cena PLN netto
		b	e	m	p	h			
G USP-70H	700	670-690	1345-1365	165	26	2000	8	przezroczyste	659
G USP-80H	800	770-790	1445-1465	165	26	2000	8	przezroczyste	714
G USP-90H	900	870-890	1545-1565	165	26	2000	8	przezroczyste	769
G USP-100H	1000	970-990	1645-1665	165	26	2000	8	przezroczyste	824
G USP-110H	1100	1070-1090	1745-1765	165	26	2000	8	przezroczyste	879
G USP-120H	1200	1170-1190	1845-1865	165	26	2000	8	przezroczyste	988
G USP-130H	1300	1270-1290	1945-1965	165	26	2000	8	przezroczyste	1043
G USP-140H	1400	1370-1390	2045-2065	165	26	2000	8	przezroczyste	1098

B./C. Niestandardowe wymiary szkła - produkt dostępny od czerwca 2025

Nr kat.	Opis	Nr strony
G USP XXX H / G USP XXX H	Niestandardowe wymiary szkła drzwi / Niestandardowe wymiary szkła ścianki bocznej	84

OPCJA - Profil poszerzający

Nr kat.	Szerokość poszerzenia	Kolor	Cena PLN netto
UP002 BRG	25	Brush Rose Gold	162

OPCJA - Komplet uszczelek w kolorze Brush Rose Gold

Nr kat.	Kolor	Cena PLN netto
S UP2+USP H BRG	Brush Rose Gold	109

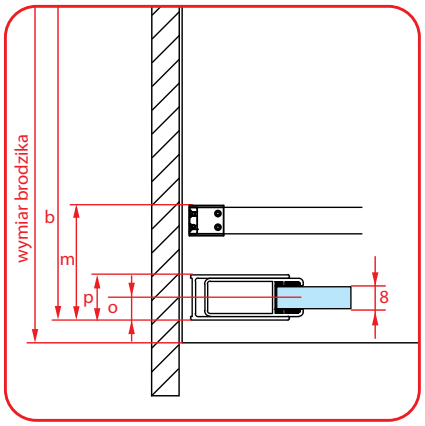

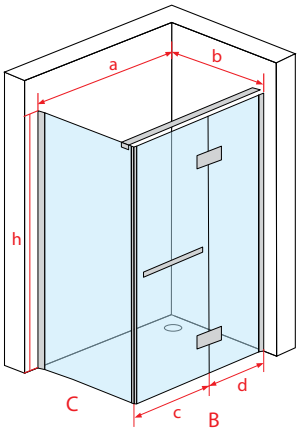

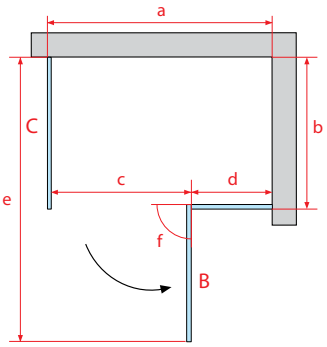

- a.b. wymiar kabiny; c. wymiar wejścia; d. szerokość ścianki bocznej; e. głębokość kabiny z otwartymi drzwiami; m. wymiar montażu relingu; p. szerokość profilu przyściennego; h. wysokość kabiny; o. oś szkła

CATANIA 2.0

Kabina prostokątna, jednoskrzydłowa z drzwiami uchylnymi

powłoka ochronna NANOGLASS POLIMER

gwarancja

polska marka

kabina uniwersalna lewa / prawa

walory kabiny doceniają seniorzy

PN-EN 14428
PN-EN 12150-1
Certyfikat TÜV

Objaśnienie piktogramów na str. 20

- produkt dostępny od czerwca 2025

Kabina CATANIA 2.0
Wymiary niestandardowe

- Zamawiając kabinę Catania proszę podać 3 numery katalogowe: A. kolor profilu, B. drzwi uchylne, C. ścianka boczna
- Kabina jest uniwersalna tzn. można ją zamontować zarówno jako wersję lewą jak i prawą

A. Kolor profilu - zestaw montażowy

Nr kat.	Kolor profilu	Cena PLN netto
P UP2H+USP C	Chrom	1554
P UP2H+USP B	Black	1710
P UP2H+USP BN	Brush Nickel	1710
P UP2H+USP BG	Brush Gold	1949
P UP2H+USP BGM	Brush Gun Metal	1949
P UP2H+USP BRG	Brush Rose Gold	1949

B. Drzwi uchylne - szkło - produkt dostępny od czerwca 2025

Nr kat.	Wymiar brodzika	Wymiar kabiny					Grubość szkła	Kolor szkła	Cena PLN netto
		a	c	d	o	h			
G UP2-85H	850	820-840	600	177-197	18	2000	8	przezroczyste	891
G UP2-95H	950	920-940	600	277-297	18	2000	8	przezroczyste	946
G UP2-105H	1050	1020-1040	600	377-397	18	2000	8	przezroczyste	1001
G UP2-115H	1150	1120-1140	600	477-497	18	2000	8	przezroczyste	1056
G UP2-125H	1250	1220-1240	600	577-597	18	2000	8	przezroczyste	1111

C. Ścianka boczna - szkło - produkt dostępny od czerwca 2025

Nr kat.	Wymiar brodzika	Wymiar kabiny					Grubość szkła	Kolor szkła	Cena PLN netto
		b	e	m	p	h			
G USP-40H	400	370-390	1045-1065	165	26	2000	8	przezroczyste	599
G USP-50H	500	470-490	1145-1165	165	26	2000	8	przezroczyste	659
G USP-60H	600	570-590	1245-1265	165	26	2000	8	przezroczyste	714
G USP-84H	850	810-830	1485-1505	165	26	2000	8	przezroczyste	824
G USP-94H	950	910-930	1585-1605	165	26	2000	8	przezroczyste	879
G USP-104H	1050	1010-1030	1685-1705	165	26	2000	8	przezroczyste	988
G USP-114H	1150	1110-1130	1785-1805	165	26	2000	8	przezroczyste	1043
G USP-124H	1250	1210-1230	1885-1905	165	26	2000	8	przezroczyste	1098

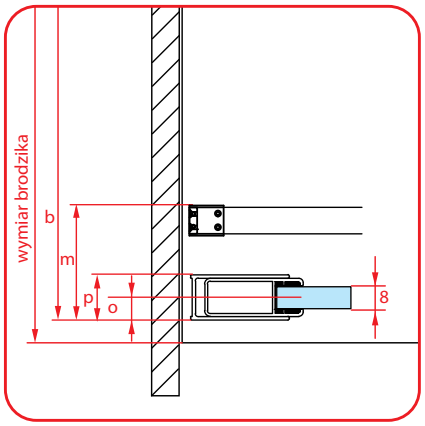

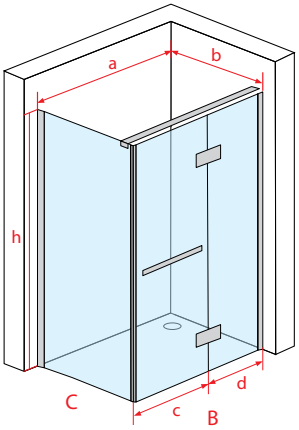

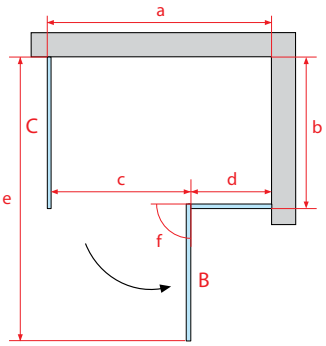

- a.b. wymiar kabiny; c. wymiar wejścia; d. szerokość ścianki bocznej; e. głębokość kabiny z otwartymi drzwiami; m. wymiar montażu relingu; p. szerokość profilu przyściennego; h. wysokość kabiny; o. oś szkła

FERRARA 2.0

Drzwi wnękowe uchylne

powłoka ochronna NANOGLASS POLIMER

gwarancja

polska marka

kabina uniwersalna lewa / prawa

walory kabiny doceniają seniorzy

PN-EN 14428
PN-EN 12150-1
Certyfikat TÜV

Objaśnienie piktogramów na str. 20

Drzwi wnękowe FERRARA 2.0 Chrom

- Zamawiając drzwi wnękowe Ferrara proszę podać 2 numery katalogowe: A. kolor profilu, B. drzwi uchylne
- Drzwi wnękowe są uniwersalne tzn. można je zamontować zarówno jako wersję lewą jak i prawą

A. Kolor profilu - zestaw montażowy

Nr kat.	Kolor profilu	Cena PLN netto
P UP2H C	Chrom	1452

B. Drzwi uchylne - szkło

Nr kat.	Wymiar brodzika	Wymiar kabiny								Grubość szkła	Kolor szkła	Cena PLN netto
		a	c	d	e	m	o	p	h			
G UP2-80H	800	780-800	600	127-147	675	165	18	26	2000	8	przezroczyste	781
G UP2-90H	900	880-900	600	227-247	675	165	18	26	2000	8	przezroczyste	836
G UP2-100H	1000	980-1000	600	327-347	675	165	18	26	2000	8	przezroczyste	891
G UP2-110H	1100	1080-1100	600	427-447	675	165	18	26	2000	8	przezroczyste	946
G UP2-120H	1200	1180-1200	600	527-547	675	165	18	26	2000	8	przezroczyste	1001
G UP2-130H	1300	1280-1300	600	627-647	675	165	18	26	2000	8	przezroczyste	1056
G UP2-140H	1400	1380-1400	600	727-747	675	165	18	26	2000	8	przezroczyste	1111

B.Drzwi uchylne - niestandardowe wymiary szkła - produkt dostępny od czerwca 2025

Nr kat.	Dostępne wymiary	Numer strony
G UP2-XXX H	G UP2-85, G UP2-95, G UP2-105, G UP2-115, G UP2-125	99

OPCJA - Profil poszerzający

Nr kat.	Szerokość poszerzenia	Kolor	Cena PLN netto
UP002	25	Chrom	162
UP003	50	Chrom	184

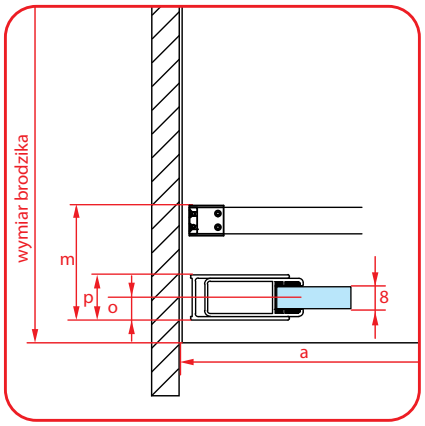

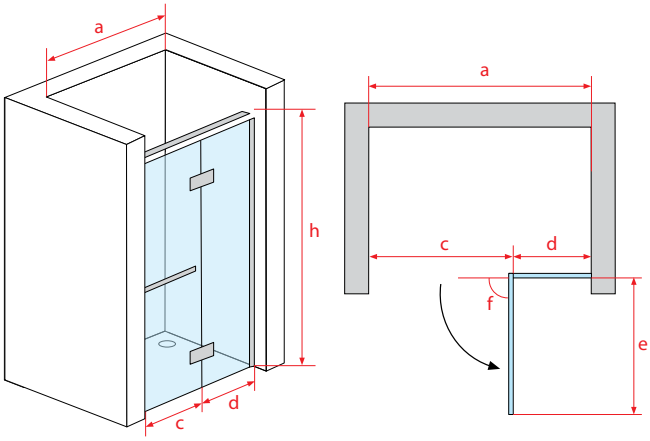

- a.b. wymiar kabiny; c. wymiar wejścia; d. szerokość ścianki bocznej; e. głębokość kabiny z otwartymi drzwiami; m. wymiar montażu relingu; p. szerokość profilu przyściennego; h. wysokość kabiny; o. oś szkła

FERRARA 2.0

Drzwi wnękowe uchylne

powłoka ochronna NANOGLASS POLIMER

gwarancja

polska marka

kabina uniwersalna lewa / prawa

walory kabiny doceniają seniorzy

PN-EN 14428
PN-EN 12150-1
Certyfikat TÜV

Objaśnienie piktogramów na str. 20

Drzwi wnękowe FERRARA 2.0 Black

- Zamawiając drzwi wnękowe Ferrara proszę podać 2 numery katalogowe: A. kolor profilu, B. drzwi uchylne
- Drzwi wnękowe są uniwersalne tzn. można je zamontować zarówno jako wersję lewą jak i prawą

A. Kolor profilu - zestaw montażowy

Nr kat.	Kolor profilu	Cena PLN netto
P UP2H B	Black	1597

B. Drzwi uchylne - szkło

Nr kat.	Wymiar brodzika	Wymiar kabiny								Grubość szkła	Kolor szkła	Cena PLN netto
		a	c	d	e	m	o	p	h			
G UP2-80H	800	780-800	600	127-147	675	165	18	26	2000	8	przezroczyste	781
G UP2-90H	900	880-900	600	227-247	675	165	18	26	2000	8	przezroczyste	836
G UP2-100H	1000	980-1000	600	327-347	675	165	18	26	2000	8	przezroczyste	891
G UP2-110H	1100	1080-1100	600	427-447	675	165	18	26	2000	8	przezroczyste	946
G UP2-120H	1200	1180-1200	600	527-547	675	165	18	26	2000	8	przezroczyste	1001
G UP2-130H	1300	1280-1300	600	627-647	675	165	18	26	2000	8	przezroczyste	1056
G UP2-140H	1400	1380-1400	600	727-747	675	165	18	26	2000	8	przezroczyste	1111

B.Drzwi uchylne - niestandardowe wymiary szkła - produkt dostępny od czerwca 2025

Nr kat.	Dostępne wymiary	Numer strony
G UP2-XXX H	G UP2-85, G UP2-95, G UP2-105, G UP2-115, G UP2-125	99

OPCJA - Profil poszerzający

Nr kat.	Szerokość poszerzenia	Kolor	Cena PLN netto
UP002 B	25	Black	162
UP003 B	50	Black	184

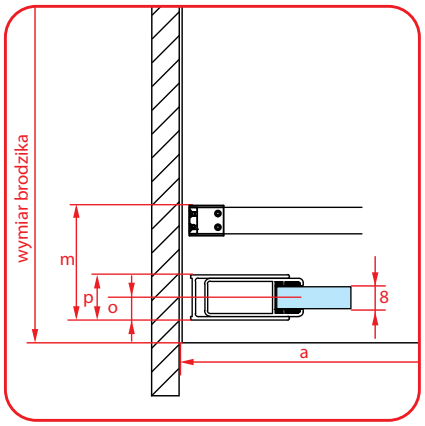

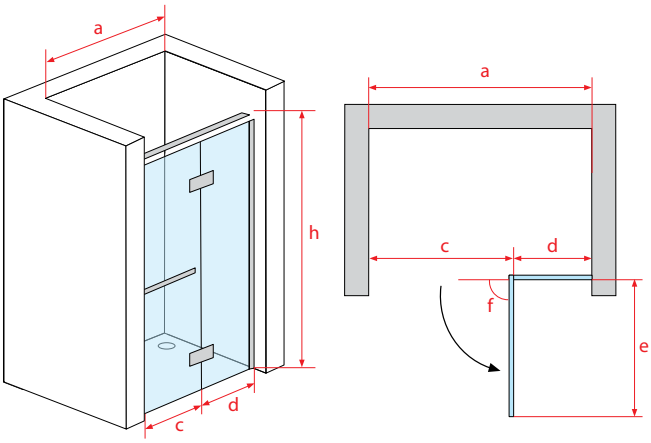

- a.b. wymiar kabiny; c. wymiar wejścia; d. szerokość ścianki bocznej; e. głębokość kabiny z otwartymi drzwiami; m. wymiar montażu relingu; p. szerokość profilu przyściennego; h. wysokość kabiny; o. oś szkła

FERRARA 2.0

Drzwi wnękowe uchylne

powłoka ochronna NANOGLASS POLIMER

gwarancja

polska marka

kabina uniwersalna lewa / prawa

walory kabiny doceniają seniorzy

PN-EN 14428
PN-EN 12150-1
Certyfikat TÜV

Objaśnienie piktogramów na str. 20

Drzwi wnękowe FERRARA 2.0 Brush Nickel

- Zamawiając drzwi wnękowe Ferrara proszę podać 2 numery katalogowe: A. kolor profilu, B. drzwi uchylne
- Drzwi wnękowe są uniwersalne tzn. można je zamontować zarówno jako wersję lewą jak i prawą

A. Kolor profilu - zestaw montażowy

Nr kat.	Kolor profilu	Cena PLN netto
P UP2H BN	Brush Nickel	1597

B. Drzwi uchylne - szkło

Nr kat.	Wymiar brodzika	Wymiar kabiny								Grubość szkła	Kolor szkła	Cena PLN netto
		a	c	d	e	m	o	p	h			
G UP2-80H	800	780-800	600	127-147	675	165	18	26	2000	8	przezroczyste	781
G UP2-90H	900	880-900	600	227-247	675	165	18	26	2000	8	przezroczyste	836
G UP2-100H	1000	980-1000	600	327-347	675	165	18	26	2000	8	przezroczyste	891
G UP2-110H	1100	1080-1100	600	427-447	675	165	18	26	2000	8	przezroczyste	946
G UP2-120H	1200	1180-1200	600	527-547	675	165	18	26	2000	8	przezroczyste	1001
G UP2-130H	1300	1280-1300	600	627-647	675	165	18	26	2000	8	przezroczyste	1056
G UP2-140H	1400	1380-1400	600	727-747	675	165	18	26	2000	8	przezroczyste	1111

B.Drzwi uchylne - niestandardowe wymiary szkła - produkt dostępny od czerwca 2025

Nr kat.	Dostępne wymiary	Numer strony
G UP2-XXX H	G UP2-85, G UP2-95, G UP2-105, G UP2-115, G UP2-125	99

OPCJA - Profil poszerzający

Nr kat.	Szerokość poszerzenia	Kolor	Cena PLN netto
UP002 BN	25	Brush Nickel	162

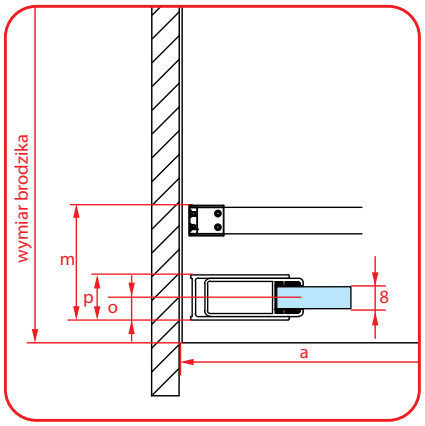

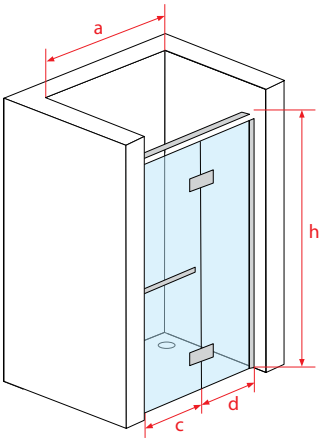

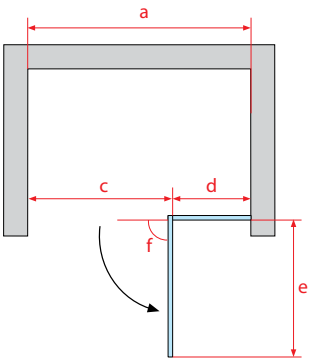

- a.b. wymiar kabiny; c. wymiar wejścia; d. szerokość ścianki bocznej; e. głębokość kabiny z otwartymi drzwiami; m. wymiar montażu relingu; p. szerokość profilu przyściennego; h. wysokość kabiny; o. oś szkła

FERRARA 2.0

Drzwi wnękowe uchylne

powłoka ochronna NANOGLASS POLIMER

gwarancja

polska marka

kabina uniwersalna lewa / prawa

walory kabiny doceniają seniorzy

PN-EN 14428
PN-EN 12150-1
Certyfikat TÜV

Objaśnienie piktogramów na str. 20

Drzwi wnękowe FERRARA 2.0 Brush Gold

- Zamawiając drzwi wnękowe Ferrara proszę podać 2 numery katalogowe: A. kolor profilu,B. drzwi uchylne
- Drzwi wnękowe są uniwersalne tzn. można je zamontować zarówno jako wersję lewą jak i prawą

A. Kolor profilu - zestaw montażowy

Nr kat.	Kolor profilu	Cena PLN netto
P UP2H BG	Brush Gold	1757

B. Drzwi uchylne - szkło

Nr kat.	Wymiar brodzika	Wymiar kabiny								Grubość szkła	Kolor szkła	Cena PLN netto
		a	c	d	e	m	o	p	h			
G UP2-80H	800	780-800	600	127-147	675	165	18	26	2000	8	przezroczyste	781
G UP2-90H	900	880-900	600	227-247	675	165	18	26	2000	8	przezroczyste	836
G UP2-100H	1000	980-1000	600	327-347	675	165	18	26	2000	8	przezroczyste	891
G UP2-110H	1100	1080-1100	600	427-447	675	165	18	26	2000	8	przezroczyste	946
G UP2-120H	1200	1180-1200	600	527-547	675	165	18	26	2000	8	przezroczyste	1001
G UP2-130H	1300	1280-1300	600	627-647	675	165	18	26	2000	8	przezroczyste	1056
G UP2-140H	1400	1380-1400	600	727-747	675	165	18	26	2000	8	przezroczyste	1111

B.Drzwi uchylne - niestandardowe wymiary szkła - produkt dostępny od czerwca 2025

Nr kat.	Dostępne wymiary	Numer strony
G UP2-XXX H	G UP2-85, G UP2-95, G UP2-105, G UP2-115, G UP2-125	99

OPCJA - Profil poszerzający

Nr kat.	Szerokość poszerzenia	Kolor	Cena PLN netto
UP002 BG	25	Brush Gold	162

OPCJA - Komplet uszczelek w kolorze Brush Gold

Nr kat.	Kolor	Cena PLN netto
S UP2+USP H BG	Brush Gold	109

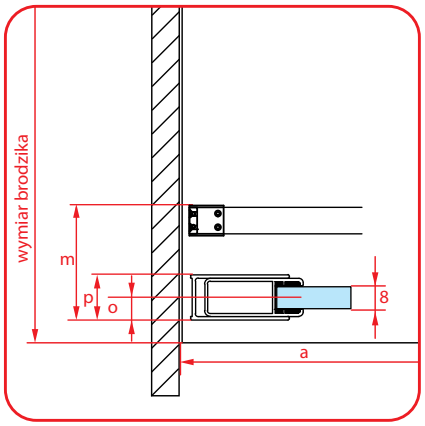

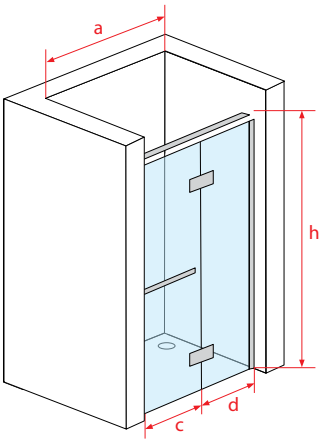

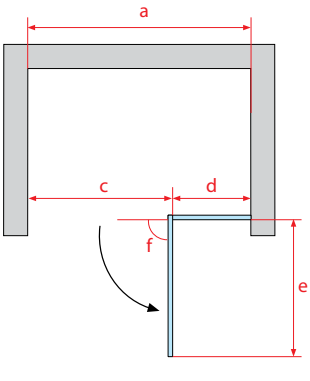

- a.b. wymiar kabiny; c. wymiar wejścia; d. szerokość ścianki bocznej; e. głębokość kabiny z otwartymi drzwiami; m. wymiar montażu relingu; p. szerokość profilu przyściennego; h. wysokość kabiny; o. oś szkła

FERRARA 2.0

Drzwi wnękowe uchylne

powłoka ochronna NANOGLASS POLIMER

gwarancja

polska marka

kabina uniwersalna lewa / prawa

walory kabiny doceniają seniorzy

PN-EN 14428
PN-EN 12150-1
Certyfikat TÜV

Objaśnienie piktogramów na str. 20

Drzwi wnękowe FERRARA 2.0 Brush Gun Metal

- Zamawiając drzwi wnękowe Ferrara proszę podać 2 numery katalogowe: A. kolor profilu,B. drzwi uchylne
- Drzwi wnękowe są uniwersalne tzn. można je zamontować zarówno jako wersję lewą jak i prawą

A. Kolor profilu - zestaw montażowy

Nr kat.	Kolor profilu	Cena PLN netto
P UP2H BGM	Brush Gun Metal	1757

B. Drzwi uchylne - szkło

Nr kat.	Wymiar brodzika	Wymiar kabiny								Grubość szkła	Kolor szkła	Cena PLN netto
		a	c	d	e	m	o	p	h			
G UP2-80H	800	780-800	600	127-147	675	165	18	26	2000	8	przezroczyste	781
G UP2-90H	900	880-900	600	227-247	675	165	18	26	2000	8	przezroczyste	836
G UP2-100H	1000	980-1000	600	327-347	675	165	18	26	2000	8	przezroczyste	891
G UP2-110H	1100	1080-1100	600	427-447	675	165	18	26	2000	8	przezroczyste	946
G UP2-120H	1200	1180-1200	600	527-547	675	165	18	26	2000	8	przezroczyste	1001
G UP2-130H	1300	1280-1300	600	627-647	675	165	18	26	2000	8	przezroczyste	1056
G UP2-140H	1400	1380-1400	600	727-747	675	165	18	26	2000	8	przezroczyste	1111

B.Drzwi uchylne - niestandardowe wymiary szkła - produkt dostępny od czerwca 2025

Nr kat.	Dostępne wymiary	Numer strony
G UP2-XXX H	G UP2-85, G UP2-95, G UP2-105, G UP2-115, G UP2-125	99

OPCJA - Profil poszerzający

Nr kat.	Szerokość poszerzenia	Kolor	Cena PLN netto
UP002 BGM	25	Brush Gun Metal	162

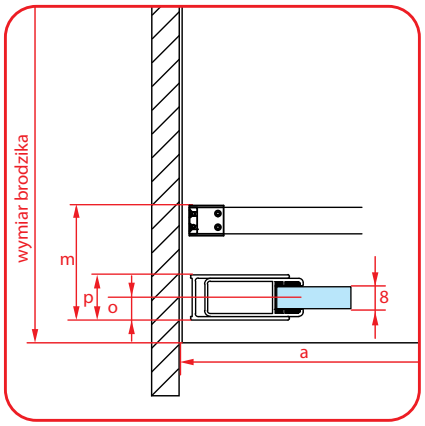

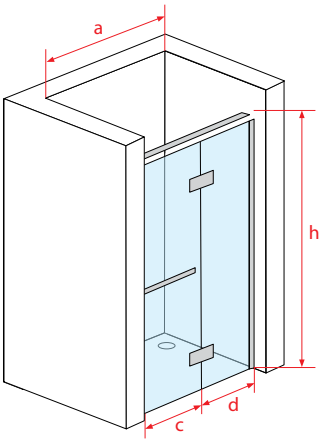

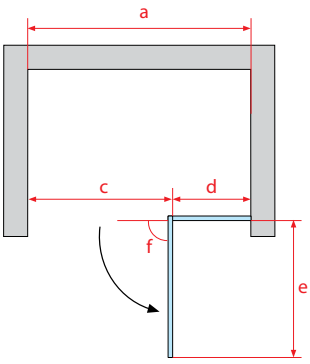

- a.b. wymiar kabiny; c. wymiar wejścia; d. szerokość ścianki bocznej; e. głębokość kabiny z otwartymi drzwiami; m. wymiar montażu relingu; p. szerokość profilu przyściennego; h. wysokość kabiny; o. oś szkła

FERRARA 2.0

Drzwi wnękowe uchylne

powłoka ochronna NANOGLASS POLIMER

gwarancja

polska marka

kabina uniwersalna lewa / prawa

walory kabiny doceniają seniorzy

PN-EN 14428
PN-EN 12150-1
Certyfikat TÜV

Objaśnienie piktogramów na str. 20

Drzwi wnękowe FERRARA 2.0 Brush Rose Gold

- Zamawiając drzwi wnękowe Ferrara proszę podać 2 numery katalogowe: A. kolor profilu,B. drzwi uchylne
- Drzwi wnękowe są uniwersalne tzn. można je zamontować zarówno jako wersję lewą jak i prawą

Kolor profilu - zestaw montażowy

Nr kat.	Kolor profilu	Cena PLN netto
P UP2H BRG	Brush Rose Gold	1757

B. Drzwi uchylne - szkło

Nr kat.	Wymiar brodzika	Wymiar kabiny								Grubość szkła	Kolor szkła	Cena PLN netto
		a	c	d	e	m	o	p	h			
G UP2-80H	800	780-800	600	127-147	675	165	18	26	2000	8	przezroczyste	781
G UP2-90H	900	880-900	600	227-247	675	165	18	26	2000	8	przezroczyste	836
G UP2-100H	1000	980-1000	600	327-347	675	165	18	26	2000	8	przezroczyste	891
G UP2-110H	1100	1080-1100	600	427-447	675	165	18	26	2000	8	przezroczyste	946
G UP2-120H	1200	1180-1200	600	527-547	675	165	18	26	2000	8	przezroczyste	1001
G UP2-130H	1300	1280-1300	600	627-647	675	165	18	26	2000	8	przezroczyste	1056
G UP2-140H	1400	1380-1400	600	727-747	675	165	18	26	2000	8	przezroczyste	1111

B.Drzwi uchylne - niestandardowe wymiary szkła - produkt dostępny od czerwca 2025

Nr kat.	Dostępne wymiary	Numer strony
G UP2-XXX H	G UP2-85, G UP2-95, G UP2-105, G UP2-115, G UP2-125	99

OPCJA - Profil poszerzający

Nr kat.	Szerokość poszerzenia	Kolor	Cena PLN netto
UP002 BRG	25	Brush Rose Gold	162

OPCJA - Komplet uszczelek w kolorze Brush Rose Gold

Nr kat.	Kolor	Cena PLN netto
S UP2+USP H BRG	Brush Rose Gold	109

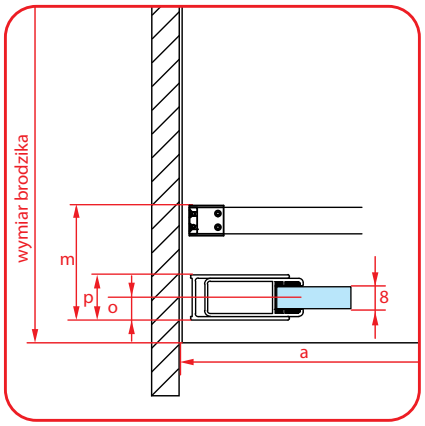

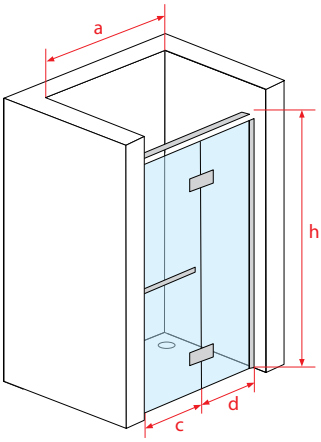

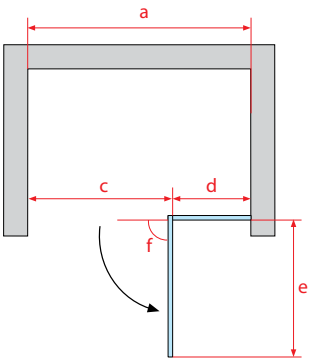

- a.b. wymiar kabiny; c. wymiar wejścia; d. szerokość ścianki bocznej; e. głębokość kabiny z otwartymi drzwiami; m. wymiar montażu relingu; p. szerokość profilu przyściennego; h. wysokość kabiny; o. oś szkła

FERRARA 2.0

Drzwi wnękowe uchylne

powłoka ochronna NANOGLASS POLIMER

gwarancja

polska marka

kabina uniwersalna lewa / prawa

walory kabiny doceniają seniorzy

PN-EN 14428
PN-EN 12150-1
Certyfikat TÜV

Objaśnienie piktogramów na str. 20

Drzwi wnękowe FERRARA 2.0
Wymiary niestandardowe

- Zamawiając drzwi wnękowe Ferrara proszę podać 2 numery katalogowe: A. kolor profilu, B. drzwi uchylne
- Drzwi wnękowe są uniwersalne tzn. można je zamontować zarówno jako wersję lewą jak i prawą

A. Kolor profilu - zestaw montażowy

Nr kat.	Kolor profilu	Cena PLN netto
P UP2H C	Chrom	1452
P UP2H B	Black	1597
P UP2H BN	Brush Nickel	1597
P UP2H BG	Brush Gold	1757
P UP2H BGM	Brush Gun Metal	1757
P UP2H BRG	Brush Rose Gold	1757

B. Drzwi uchylne - szkło - produkt dostępny od czerwca 2025

Nr kat.	Wymiar brodzika	Wymiar kabiny								Grubość szkła	Kolor szkła	Cena PLN netto
		a	c	d	e	m	o	p	h			
G UP2-85H	850	830-850	600	177-197	675	165	18	26	2000	8	przezroczyste	891
G UP2-95H	950	930-950	600	277-297	675	165	18	26	2000	8	przezroczyste	946
G UP2-105H	1050	1030-1050	600	377-397	675	165	18	26	2000	8	przezroczyste	1001
G UP2-115H	1150	1130-1150	600	477-497	675	165	18	26	2000	8	przezroczyste	1056
G UP2-125H	1250	1230-1250	600	577-597	675	165	18	26	2000	8	przezroczyste	1111

OPCJA - Profil poszerzający

Nr kat.	Szerokość poszerzenia	Kolor	Cena PLN netto
UP002	25	Chrom	162
UP003	50	Chrom	184
UP002 B	25	Black	162
UP003 B	50	Black	184
UP002 BN	25	Brush Nickel	162
UP002 BG	25	Brush Gold	162
UP002 BGM	25	Brush Gun Metal	162
UP002 BRG	25	Brush Rose Gold	162

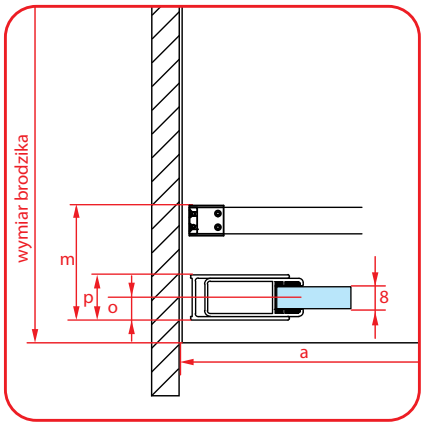

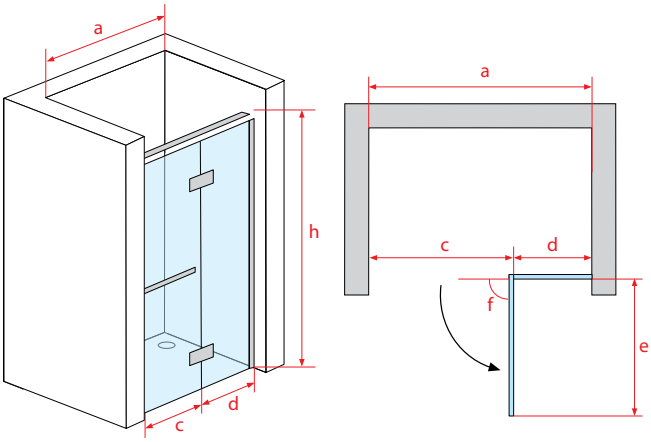

- a.b. wymiar kabiny; c. wymiar wejścia; d. szerokość ścianki bocznej; e. głębokość kabiny z otwartymi drzwiami; m. wymiar montażu relingu; p. szerokość profilu przyściennego; h. wysokość kabiny; o. oś szkła

Atuty serii BL

Wsporniki mocowane równolegle

W kabinach Atrium zastosowano stabilizację szyby przy pomocy metalowych wsporników równoległych. W połączeniu ze szkłem 8 mm uzyskaliśmy niebywale stabilną konstrukcję o estetycznym wyglądzie. Zastosowanie wysokiej jakości mosiądzu dodatkowo podkreśla elegancki charakter kabiny i zapewnia wieloletnią żywotność.

Nowoczesny licowany zawias

W Serii BL zastosowano nowoczesny licowany ze szkłem od wewnętrznej strony zawias, który znacząco ułatwia czyszczenie kabiny. Dodatkowo zastosowanie innowacyjnych okładzin zawiasu zapobiega opadaniu drzwi oraz zabezpiecza szkło przed uszkodzeniem w trakcie montażu.

Wytrzymałe zawiasy

W celu zapewnienia niezawodności, zawiasy w Serii BL zostały wykonane z wysokiej jakości stopu, który zapewnia żywotność do 100 tysięcy cykli. Dodatkowo zastosowanie innowacyjnych okładzin zawiasu zapobiega opadaniu drzwi oraz zabezpiecza szkło przed uszkodzeniem w trakcie montażu.

Wąskie profile wykonane z aluminium

Lata doświadczeń pozwoliły nam na wyprodukowanie wysokiej jakości kabin, łatwych w montażu przy zachowaniu eleganckiego sposobu łączenia elementów, który podkreśla wyjątkowość naszych produktów. Profile o szerokości 2,5cm w naszych kabinach wykonane są z wysokiej jakości aluminium, które zapewniają stabilność kabiny i komfort, zarówno podczas użytkowania jak i montażu.

Zwiększające szczelność skośne uszczelki magnetyczne

Zastosowanie w naszych kabinach skośnych uszczelek magnetycznych znacznie zwiększa szczelność kabiny w porównaniu do ogólnie stosowanych uszczelek doczołowych. Uszczelki w mlecznym kolorze dodatkowo podnoszą estetykę kabin Atrium.

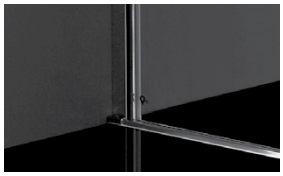

Możliwość montażu bezpośrednio na posadzce lub brodziku

Kabiny Atrium zostały zaprojektowane w sposób umożliwiający montaż zarówno na brodziku, jak i bezpośrednio na posadzce.

Dostępne kolory:

Połysk	Mat	Szczotkowane	
Chrom	Black	Brush Gold	Brush Gun Metal

Dostępne modele:

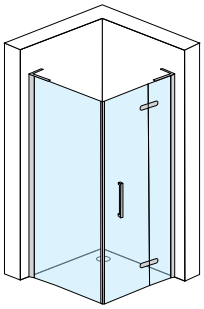

MILANO 2.0 - str. Kabina

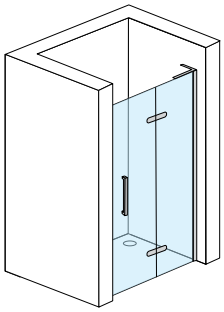

MILANO 2.0 - str. Drzwi wnękowe

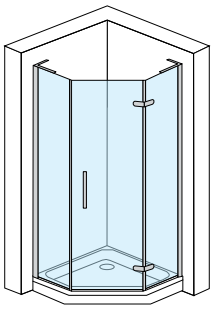

TORINO 2.0 - str.

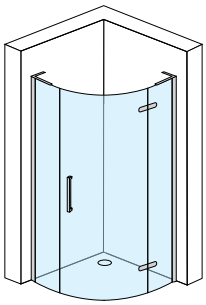

ROMA 2.0 - str.

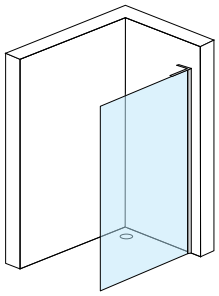

MILANO 2.0 - str. Walk-in

MILANO 2.0

Kabina kwadratowa, jednoskrzydłowa z drzwiami uchylnymi

powłoka ochronna NANOGLASS POLIMER

gwarancja

polska marka

kabina uniwersalna lewa / prawa

walory kabiny doceniają seniorzy

PN-EN 14428
PN-EN 12150-1
Certyfikat TÜV

Objaśnienie piktogramów na str. 20

Kabina MILANO 2.0 Chrom

- Zamawiając kabinę Milano 2.0 proszę podać 3 numery katalogowe: A- kolor profilu, B- drzwi uchylne, C - ścianka boczna
- Kabina jest uniwersalna, można ją montować jako wersję lewą jak i prawą

A. Kolor profilu - zestaw montażowy

Nr kat.	Kolor profilu	Cena PLN netto
P BGM+BGR C	Chrom	1499

B. Drzwi uchylne - szkło

Nr kat.	Wymiar brodzika	Wymiar kabiny					Grubość szkła	Kolor szkła	Cena PLN netto
		a	c	d	f	h			
G BGM 80	800	775-790	478	260-275	90°	1950	8	przezroczyste	800
G BGM 90	900	875-890	538	300-315	90°	1950	8	przezroczyste	800
G BGM 100	1000	975-990	638	300-315	90°	1950	8	przezroczyste	850
G BGM 110	1100	1075-1090	638	400-415	90°	1950	8	przezroczyste	900
G BGM 120	1200	1175-1190	638	500-515	90°	1950	8	przezroczyste	950

C. Ścianka boczna - szkło

Nr kat.	Wymiar brodzika	Wymiar kabiny					Grubość szkła	Kolor szkła	Cena PLN netto
		b	e			h			
			G BGM 80	G BGM 90	G BGM 100				
G BGR 80	800	775-790	1275-1285	1335-1345	1435-1445	1950	8	przezroczyste	600
G BGR 90	900	875-890	1375-1385	1435-1445	1535-1545	1950	8	przezroczyste	600
G BGR 100	1000	975-990	1475-1485	1535-1545	1635-1645	1950	8	przezroczyste	650
G BGR 110	1100	1075-1090	1575-1585	1635-1645	1735-1745	1950	8	przezroczyste	700
G BGR 120	1200	1175-1190	1675-1685	1735-1745	1835-1845	1950	8	przezroczyste	750

OPCJA - Uchwyt ze stopu cynku - produkt dostępny od czerwca 2025

Nr kat.	Kolor	Cena PLN netto
HE220X	Chrom	149

- OPCJA - Uchwyt ze stopu cynku

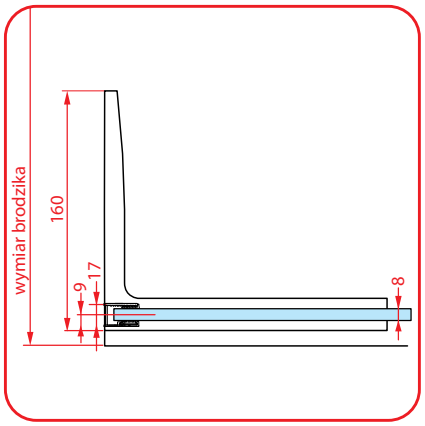

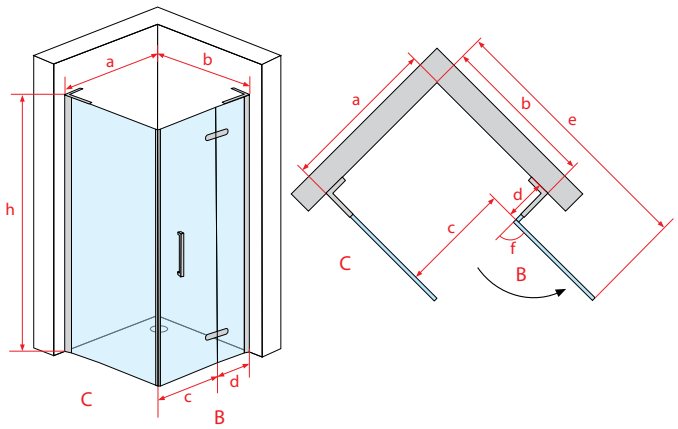

a.b. wymiar kabiny; c. wymiar wejścia; d. szerokość ścianki bocznej; e. głębokość kabiny z otwartymi drzwiami; m. wymiar montażu relingu; p. szerokość profilu przyściennego; h. wysokość kabiny; o. oś szkła

MILANO 2.0

Kabina kwadratowa, jednoskrzydłowa z drzwiami uchylnymi

powłoka ochronna NANOGLASS POLIMER

gwarancja

polska marka

kabina uniwersalna lewa / prawa

walory kabiny doceniają seniorzy

PN-EN 14428
PN-EN 12150-1
Certyfikat TÜV

Objaśnienie piktogramów na str. 20

Kabina MILANO 2.0 Black

- Zamawiając kabinę Milano 2.0 proszę podać 3 numery katalogowe: A- kolor profilu, B- drzwi uchylne, C - ścianka boczna
- Kabina jest uniwersalna, można ją montować jako wersję lewą jak i prawą

A. Kolor profilu - zestaw montażowy

Nr kat.	Kolor profilu	Cena PLN netto
P BGM+BGR B	Black	1499

B. Drzwi uchylne - szkło

Nr kat.	Wymiar brodzika	Wymiar kabiny					Grubość szkła	Kolor szkła	Cena PLN netto
		a	c	d	f	h			
G BGM 80	800	775-790	478	260-275	90°	1950	8	przezroczyste	800
G BGM 90	900	875-890	538	300-315	90°	1950	8	przezroczyste	800
G BGM 100	1000	975-990	638	300-315	90°	1950	8	przezroczyste	850
G BGM 110	1100	1075-1090	638	400-415	90°	1950	8	przezroczyste	900
G BGM 120	1200	1175-1190	638	500-515	90°	1950	8	przezroczyste	950

C. Ścianka boczna - szkło

Nr kat.	Wymiar brodzika	Wymiar kabiny					Grubość szkła	Kolor szkła	Cena PLN netto
		b	e			h			
			G BGM 80	G BGM 90	G BGM 100				
G BGR 80	800	775-790	1275-1285	1335-1345	1435-1445	1950	8	przezroczyste	600
G BGR 90	900	875-890	1375-1385	1435-1445	1535-1545	1950	8	przezroczyste	600
G BGR 100	1000	975-990	1475-1485	1535-1545	1635-1645	1950	8	przezroczyste	650
G BGR 110	1100	1075-1090	1575-1585	1635-1645	1735-1745	1950	8	przezroczyste	700
G BGR 120	1200	1175-1190	1675-1685	1735-1745	1835-1845	1950	8	przezroczyste	750

OPCJA - Uchwyt ze stopu cynku - produkt dostępny od czerwca 2025

Nr kat.	Kolor	Cena PLN netto
HE220B	Black	149

- OPCJA - Uchwyt ze stopu cynku

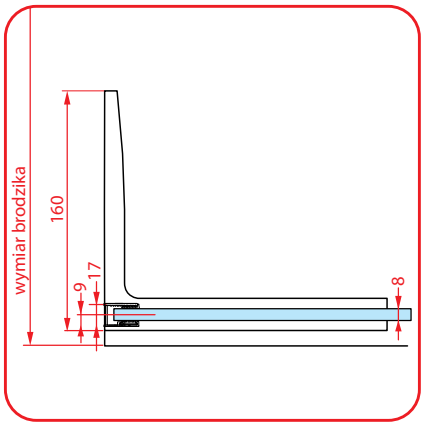

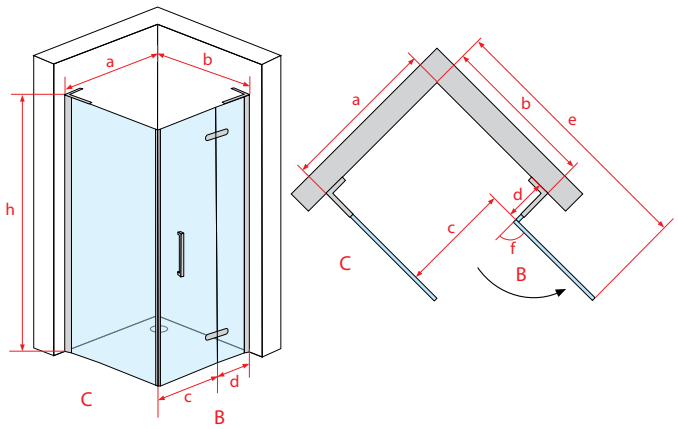

- a.b. wymiar kabiny; c. wymiar wejścia; d. szerokość ścianki bocznej; e. głębokość kabiny z otwartymi drzwiami; m. wymiar montażu relingu; p. szerokość profilu przyściennego; h. wysokość kabiny; o. oś szkła

MILANO 2.0

Kabina kwadratowa, jednoskrzydłowa z drzwiami uchylnymi

powłoka ochronna NANOGLASS POLIMER

gwarancja

polska marka

kabina uniwersalna lewa / prawa

walory kabiny doceniają seniorzy

PN-EN 14428
PN-EN 12150-1
Certyfikat TÜV

Objaśnienie piktogramów na str. 20

Kabina MILANO 2.0
Brush Gold

- Zamawiając kabinę Milano 2.0 proszę podać 3 numery katalogowe: A- kolor profilu, B- drzwi uchylne, C - ścianka boczna
- Kabina jest uniwersalna, można ją montować jako wersję lewą jak i prawą

A. Kolor profilu - zestaw montażowy

Nr kat.	Kolor profilu	Cena PLN netto
P BGM+BGR BG	Brush Gold	1999

B. Drzwi uchylne - szkło

Nr kat.	Wymiar brodzika	Wymiar kabiny					Grubość szkła	Kolor szkła	Cena PLN netto
		a	c	d	f	h			
G BGM 80	800	775-790	478	260-275	90°	1950	8	przezroczyste	800
G BGM 90	900	875-890	538	300-315	90°	1950	8	przezroczyste	800
G BGM 100	1000	975-990	638	300-315	90°	1950	8	przezroczyste	850
G BGM 110	1100	1075-1090	638	400-415	90°	1950	8	przezroczyste	900
G BGM 120	1200	1175-1190	638	500-515	90°	1950	8	przezroczyste	950

C. Ścianka boczna - szkło

Nr kat.	Wymiar brodzika	Wymiar kabiny					Grubość szkła	Kolor szkła	Cena PLN netto
		b	e			h			
			G BGM 80	G BGM 90	G BGM 100				
G BGR 80	800	775-790	1275-1285	1335-1345	1435-1445	1950	8	przezroczyste	600
G BGR 90	900	875-890	1375-1385	1435-1445	1535-1545	1950	8	przezroczyste	600
G BGR 100	1000	975-990	1475-1485	1535-1545	1635-1645	1950	8	przezroczyste	650
G BGR 110	1100	1075-1090	1575-1585	1635-1645	1735-1745	1950	8	przezroczyste	700
G BGR 120	1200	1175-1190	1675-1685	1735-1745	1835-1845	1950	8	przezroczyste	750

OPCJA - Uchwyt ze stopu cynku - produkt dostępny od czerwca 2025

Nr kat.	Kolor	Cena PLN netto
HE220D8	Brush Gold	199

- OPCJA - Uchwyt ze stopu cynku

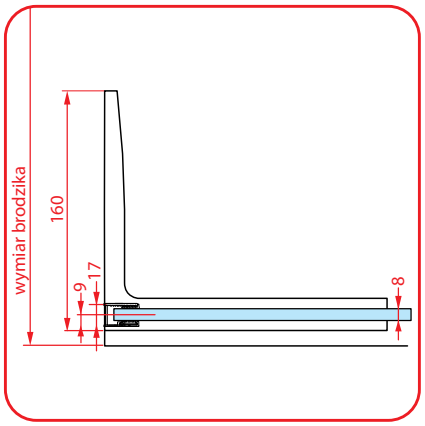

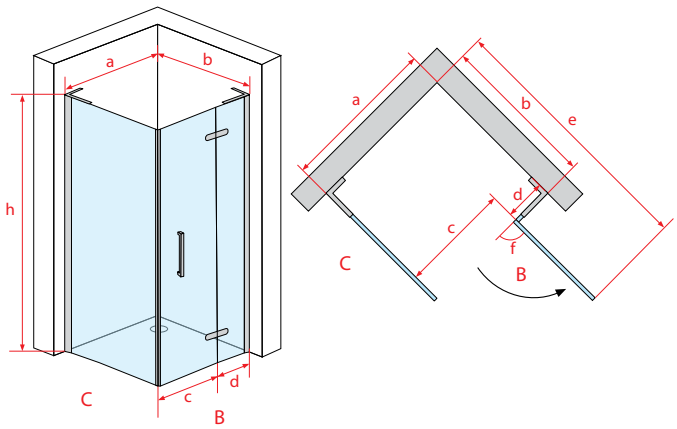

- a.b. wymiar kabiny; c. wymiar wejścia; d. szerokość ścianki bocznej; e. głębokość kabiny z otwartymi drzwiami; m. wymiar montażu relingu; p. szerokość profilu przyściennego; h. wysokość kabiny; o. oś szkła

MILANO 2.0

Kabina kwadratowa, jednoskrzydłowa z drzwiami uchylnymi

powłoka ochronna NANOGLASS POLIMER

gwarancja

polska marka

kabina uniwersalna lewa / prawa

walory kabiny doceniają seniorzy

PN-EN 14428
PN-EN 12150-1
Certyfikat TÜV

Objaśnienie piktogramów na str. 20

Kabina MILANO 2.0
Brush Gun Metal

- Zamawiając kabinę Milano 2.0 proszę podać 3 numery katalogowe: A- kolor profilu, B- drzwi uchylne, C - ścianka boczna
- Kabina jest uniwersalna, można ją montować jako wersję lewą jak i prawą

A. Kolor profilu - zestaw montażowy

Nr kat.	Kolor profilu	Cena PLN netto
P BGM+BGR BGM	Brush Gun Metal	1999

B. Drzwi uchylne - szkło

Nr kat.	Wymiar brodzika	Wymiar kabiny					Grubość szkła	Kolor szkła	Cena PLN netto
		a	c	d	f	h			
G BGM 80	800	775-790	478	260-275	90°	1950	8	przezroczyste	800
G BGM 90	900	875-890	538	300-315	90°	1950	8	przezroczyste	800
G BGM 100	1000	975-990	638	300-315	90°	1950	8	przezroczyste	850
G BGM 110	1100	1075-1090	638	400-415	90°	1950	8	przezroczyste	900
G BGM 120	1200	1175-1190	638	500-515	90°	1950	8	przezroczyste	950

C. Ścianka boczna - szkło

Nr kat.	Wymiar brodzika	Wymiar kabiny					Grubość szkła	Kolor szkła	Cena PLN netto
		b	e			h			
			G BGM 80	G BGM 90	G BGM 100				
G BGR 80	800	775-790	1275-1285	1335-1345	1435-1445	1950	8	przezroczyste	600
G BGR 90	900	875-890	1375-1385	1435-1445	1535-1545	1950	8	przezroczyste	600
G BGR 100	1000	975-990	1475-1485	1535-1545	1635-1645	1950	8	przezroczyste	650
G BGR 110	1100	1075-1090	1575-1585	1635-1645	1735-1745	1950	8	przezroczyste	700
G BGR 120	1200	1175-1190	1675-1685	1735-1745	1835-1845	1950	8	przezroczyste	750

OPCJA - Uchwyt ze stopu cynku - produkt dostępny od czerwca 2025

Nr kat.	Kolor	Cena PLN netto
HE220D5	Brush Gun Metal	199

- OPCJA - Uchwyt ze stopu cynku

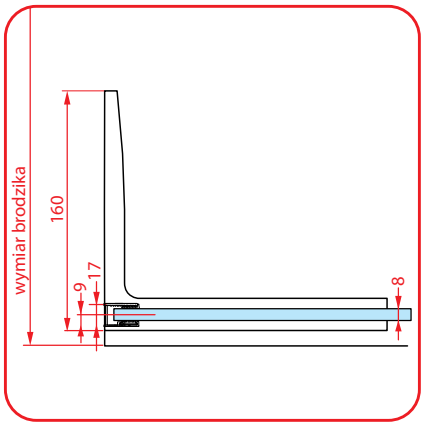

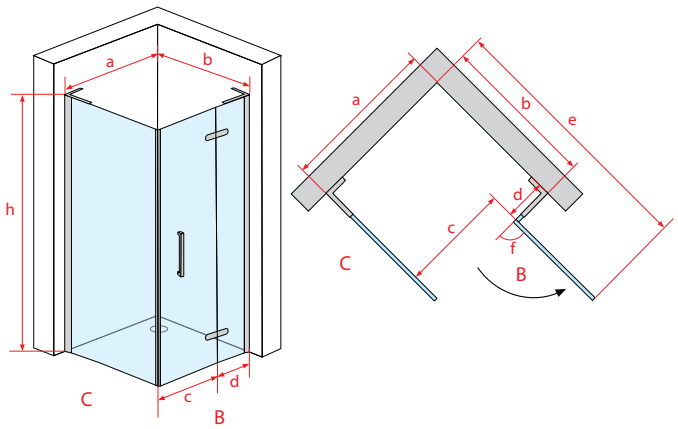

- a.b. wymiar kabiny; c. wymiar wejścia; d. szerokość ścianki bocznej; e. głębokość kabiny z otwartymi drzwiami; m. wymiar montażu relingu; p. szerokość profilu przyściennego; h. wysokość kabiny; o. oś szkła

MILANO 2.0

Drzwi wnękowe, jednoskrzydłowe uchylne

powłoka ochronna NANOGLASS POLIMER

gwarancja

polska marka

walory kabiny doceniają seniorzy

PN-EN 14428
PN-EN 12150-1
Certyfikat TÜV

Objaśnienie piktogramów na str. 20

Drzwi wnękowe MILANO 2.0 Chrom

- Zamawiając drzwi wnękowe Milano 2.0 proszę podać 2 numery katalogowe: A-L – zestaw montażowy lewy lub A-P – zestaw montażowy prawy, B- drzwi uchylne
- Drzwi wnękowe Milano 2.0 nie są uniwersalne pod względem stron

A-L. Kolor profilu - zestaw montażowy lewy - produkt dostępny od czerwca 2025

Nr kat.	Kolor profilu	Cena PLN netto
P BGM C L	Chrom	1199

A-P. Kolor profilu - zestaw montażowy prawy - produkt dostępny od czerwca 2025

Nr kat.	Kolor profilu	Cena PLN netto
P BGM C P	Chrom	1199

B. Drzwi uchylne - szkło

Nr kat.	Wymiar brodzika	Wymiar kabiny					Grubość szkła	Kolor szkła	Cena PLN netto
		a	c	d	f	h			
G BGM 80	800	775-800	464	260-275	90°	1950	8	przezroczyste	800
G BGM 90	900	875-900	524	300-315	90°	1950	8	przezroczyste	800
G BGM 100	1000	975-1000	624	300-315	90°	1950	8	przezroczyste	850
G BGM 110	1100	1075-1100	624	400-415	90°	1950	8	przezroczyste	900
G BGM 120	1200	1175-1200	624	500-515	90°	1950	8	przezroczyste	950

OPCJA - Uchwyt ze stopu cynku

Nr kat.	Kolor	Cena PLN netto
HE220X	Chrom	149

- OPCJA - Uchwyt ze stopu cynku

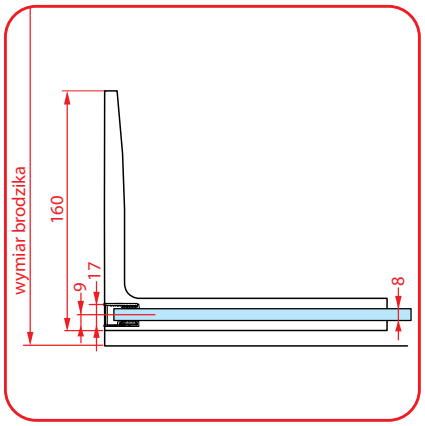

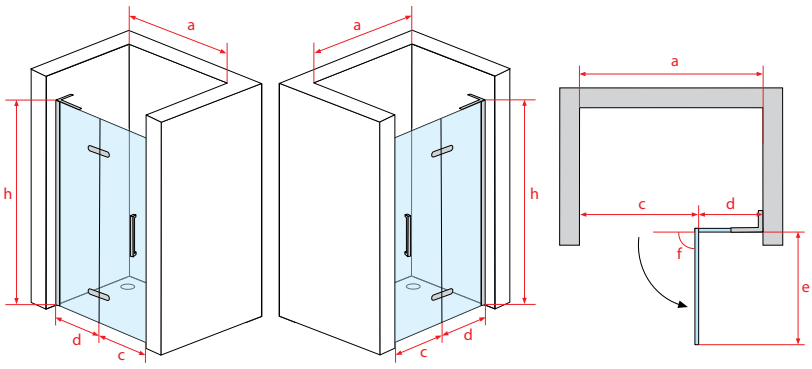

- a.b. wymiar kabiny; c. wymiar wejścia; d. szerokość ścianki bocznej; e. głębokość kabiny z otwartymi drzwiami; m. wymiar montażu relingu; p. szerokość profilu przyściennego; h. wysokość kabiny; o. oś szkła

MILANO 2.0

Drzwi wnękowe, jednoskrzydłowe uchylne

powłoka ochronna NANOGLASS POLIMER

gwarancja

polska marka

walory kabiny doceniają seniorzy

PN-EN 14428
PN-EN 12150-1
Certyfikat TÜV

Objaśnienie piktogramów na str. 20

Drzwi wnękowe MILANO 2.0 Black

- Zamawiając drzwi wnękowe Milano 2.0 proszę podać 2 numery katalogowe: A-L – zestaw montażowy lewy lub A-P – zestaw montażowy prawy, B- drzwi uchylne
- Drzwi wnękowe Milano 2.0 nie są uniwersalne pod względem stron

A-L. Kolor profilu - zestaw montażowy lewy - produkt dostępny od czerwca 2025

Nr kat.	Kolor profilu	Cena PLN netto
P BGM B L	Black	1199

A-P. Kolor profilu - zestaw montażowy prawy - produkt dostępny od czerwca 2025

Nr kat.	Kolor profilu	Cena PLN netto
P BGM B P	Black	1199

B. Drzwi uchylne - szkło

Nr kat.	Wymiar brodzika	Wymiar kabiny					Grubość szkła	Kolor szkła	Cena PLN netto
		a	c	d	f	h			
G BGM 80	800	775-800	464	260-275	90°	1950	8	przezroczyste	800
G BGM 90	900	875-900	524	300-315	90°	1950	8	przezroczyste	800
G BGM 100	1000	975-1000	624	300-315	90°	1950	8	przezroczyste	850
G BGM 110	1100	1075-1100	624	400-415	90°	1950	8	przezroczyste	900
G BGM 120	1200	1175-1200	624	500-515	90°	1950	8	przezroczyste	950

OPCJA - Uchwyt ze stopu cynku

Nr kat.	Kolor	Cena PLN netto
HE220B	Black	149

- OPCJA - Uchwyt ze stopu cynku

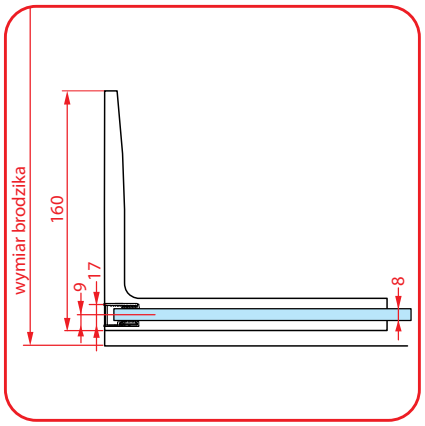

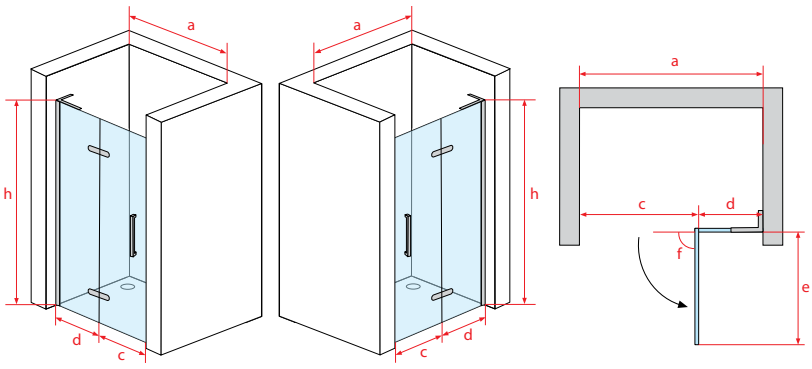

- a.b. wymiar kabiny; c. wymiar wejścia; d. szerokość ścianki bocznej; e. głębokość kabiny z otwartymi drzwiami; m. wymiar montażu relingu; p. szerokość profilu przyściennego; h. wysokość kabiny; o. oś szkła

MILANO 2.0

Drzwi wnękowe, jednoskrzydłowe uchylne

powłoka ochronna NANOGLASS POLIMER

gwarancja

polska marka

walory kabiny doceniają seniorzy

PN-EN 14428
PN-EN 12150-1
Certyfikat TÜV

Objaśnienie piktogramów na str. 20

Drzwi wnękowe MILANO 2.0 Brush Gold

- Zamawiając drzwi wnękowe Milano 2.0 proszę podać 2 numery katalogowe: A-L – zestaw montażowy lewy lub A-P – zestaw montażowy prawy, B- drzwi uchylne
- Drzwi wnękowe Milano 2.0 nie są uniwersalne pod względem stron

A-L. Kolor profilu - zestaw montażowy lewy - produkt dostępny od czerwca 2025

Nr kat.	Kolor profilu	Cena PLN netto
P BGM BG L	Brush Gold	1699

A-P. Kolor profilu - zestaw montażowy prawy - produkt dostępny od czerwca 2025

Nr kat.	Kolor profilu	Cena PLN netto
P BGM BG P	Brush Gold	1699

B. Drzwi uchylne - szkło

Nr kat.	Wymiar brodzika	Wymiar kabiny					Grubość szkła	Kolor szkła	Cena PLN netto
		a	c	d	f	h			
G BGM 80	800	775-800	464	260-275	90°	1950	8	przezroczyste	800
G BGM 90	900	875-900	524	300-315	90°	1950	8	przezroczyste	800
G BGM 100	1000	975-1000	624	300-315	90°	1950	8	przezroczyste	850
G BGM 110	1100	1075-1100	624	400-415	90°	1950	8	przezroczyste	900
G BGM 120	1200	1175-1200	624	500-515	90°	1950	8	przezroczyste	950

OPCJA - Uchwyt ze stopu cynku

Nr kat.	Kolor	Cena PLN netto
HE220D8	Brush Gold	199

- OPCJA - Uchwyt ze stopu cynku

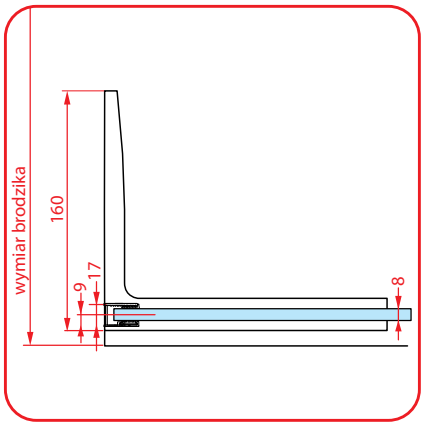

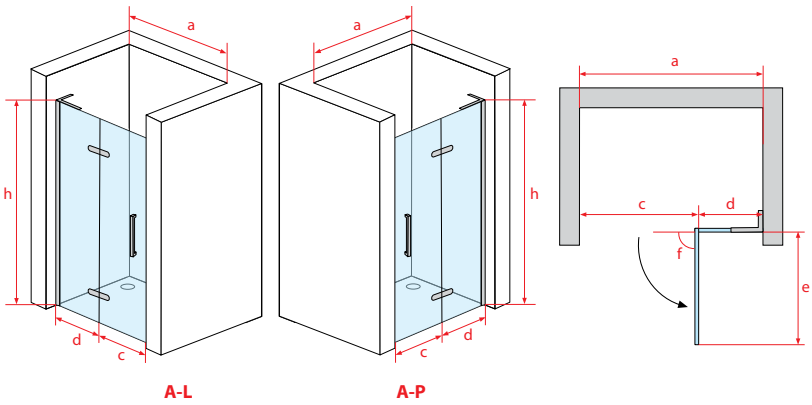

- a.b. wymiar kabiny; c. wymiar wejścia; d. szerokość ścianki bocznej; e. głębokość kabiny z otwartymi drzwiami; m. wymiar montażu relingu; p. szerokość profilu przyściennego; h. wysokość kabiny; o. oś szkła

MILANO 2.0

Drzwi wnękowe, jednoskrzydłowe uchylne

powłoka ochronna NANOGLASS POLIMER

gwarancja

polska marka

walory kabiny doceniają seniorzy

PN-EN 14428
PN-EN 12150-1
Certyfikat TÜV

Objaśnienie piktogramów na str. 20

Drzwi wnękowe MILANO 2.0 Brush Gun Metal

- Zamawiając drzwi wnękowe Milano 2.0 proszę podać 2 numery katalogowe: A-L – zestaw montażowy lewy lub A-P – zestaw montażowy prawy, B- drzwi uchylne
- Drzwi wnękowe Milano 2.0 nie są uniwersalne pod względem stron

A-L. Kolor profilu - zestaw montażowy lewy - produkt dostępny od czerwca 2025

Nr kat.	Kolor profilu	Cena PLN netto
P BGM BGM L	Brush Gun Metal	1699

A-P. Kolor profilu - zestaw montażowy prawy - produkt dostępny od czerwca 2025

Nr kat.	Kolor profilu	Cena PLN netto
P BGM BGM P	Brush Gun Metal	1699

B. Drzwi uchylne - szkło

Nr kat.	Wymiar brodzika	Wymiar kabiny					Grubość szkła	Kolor szkła	Cena PLN netto
		a	c	d	f	h			
G BGM 80	800	775-800	464	260-275	90°	1950	8	przezroczyste	800
G BGM 90	900	875-900	524	300-315	90°	1950	8	przezroczyste	800
G BGM 100	1000	975-1000	624	300-315	90°	1950	8	przezroczyste	850
G BGM 110	1100	1075-1100	624	400-415	90°	1950	8	przezroczyste	900
G BGM 120	1200	1175-1200	624	500-515	90°	1950	8	przezroczyste	950

OPCJA - Uchwyt ze stopu cynku

Nr kat.	Kolor	Cena PLN netto
HE220D5	Brush Gun Metal	199

- OPCJA - Uchwyt ze stopu cynku

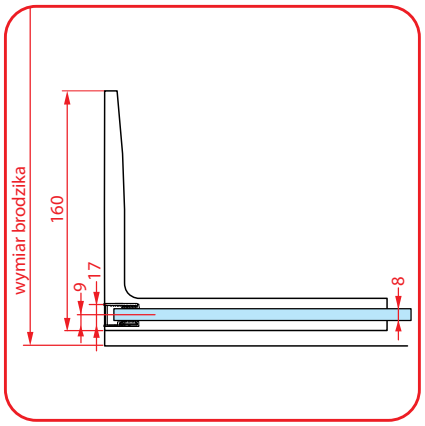

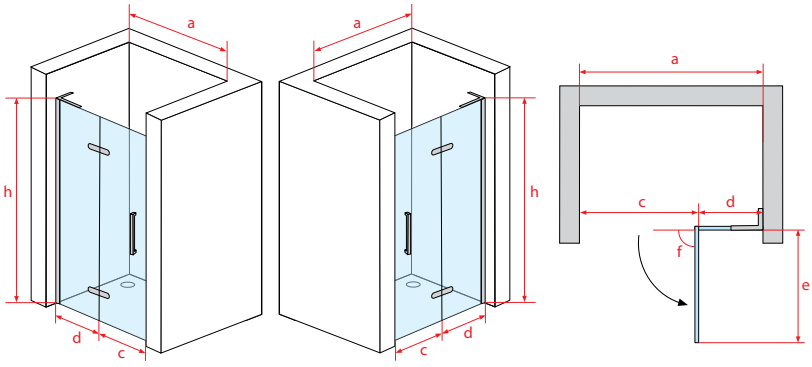

- a.b. wymiar kabiny; c. wymiar wejścia; d. szerokość ścianki bocznej; e. głębokość kabiny z otwartymi drzwiami; m. wymiar montażu relingu; p. szerokość profilu przyściennego; h. wysokość kabiny; o. oś szkła

TORINO 2.0

Kabina pięciokątna, jednoskrzydłowa z drzwiami uchylnymi

powłoka ochronna NANOGLASS POLIMER

gwarancja

polska marka

kabina uniwersalna lewa / prawa

walory kabiny doceniają seniorzy

PN-EN 14428
PN-EN 12150-1
Certyfikat TÜV

Objaśnienie piktogramów na str. 20

Kabina TORINO 2.0 Chrom

- Zamawiając kabinę Torino 2.0 proszę podać 2 numery katalogowe: A - kolor profilu, B - szkło kabiny
- Kabina jest uniwersalna, można ją montować jako wersję lewą jak i prawą

A. Kolor profilu - zestaw montażowy

Nr kat.	Kolor profilu	Cena PLN netto
P BGD C	Chrom	1549

B. Szkło kabiny Torino

Nr kat.	Wymiar brodzika	Wymiar kabiny							Grubość szkła	Kolor szkła	Cena PLN netto
		a	b	c	d	e	f	h			
G BGD 90	900x900	875-890	875-890	576	455-470	1495-1510	90°	1950	8	przezroczyste	1300
G BGD 100	1000x1000	975-990	975-990	576	555-570	1595-1610	90°	1950	8	przezroczyste	1350

OPCJA - Uchwyt ze stopu cynku - produkt dostępny od czerwca 2025

Nr kat.	Kolor	Cena PLN netto
HE220B	Chrom	149

- OPCJA - Uchwyt ze stopu cynku

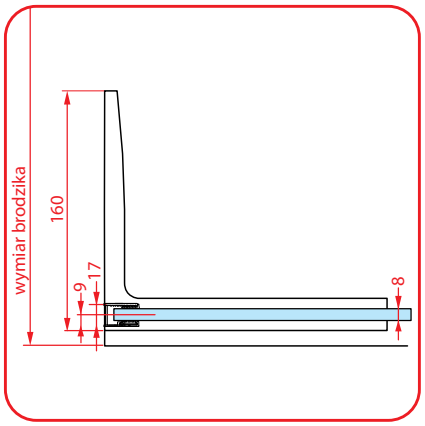

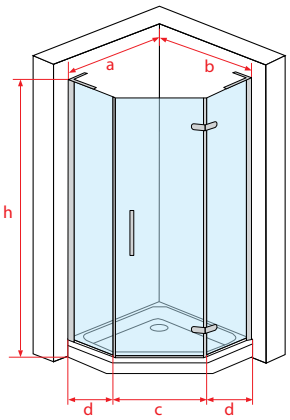

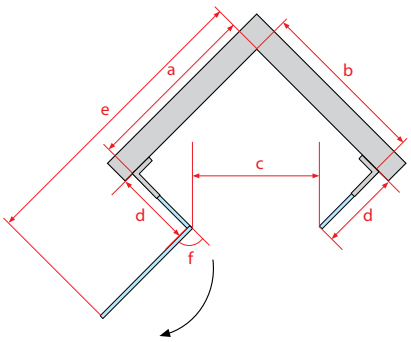

- a.b. wymiar kabiny; c. wymiar wejścia; d. szerokość ścianki bocznej; e. głębokość kabiny z otwartymi drzwiami; m. wymiar montażu relingu; p. szerokość profilu przyściennego; h. wysokość kabiny; o. oś szkła

TORINO 2.0

Kabina pięciokątna, jednoskrzydłowa z drzwiami uchylnymi

powłoka ochronna NANOGLASS POLIMER

gwarancja

polska marka

kabina uniwersalna lewa / prawa

walory kabiny doceniają seniorzy

PN-EN 14428
PN-EN 12150-1
Certyfikat TÜV

Objaśnienie piktogramów na str. 20

Kabina TORINO 2.0
Black

- Zamawiając kabinę Torino 2.0 proszę podać 2 numery katalogowe: A - kolor profilu, B - szkło kabiny
- Kabina jest uniwersalna, można ją montować jako wersję lewą jak i prawą

A. Kolor profilu - zestaw montażowy

Nr kat.	Kolor profilu	Cena PLN netto
P BGD B	Black	1549

B. Szkło kabiny Torino

Nr kat.	Wymiar brodzika	Wymiar kabiny							Grubość szkła	Kolor szkła	Cena PLN netto
		a	b	c	d	e	f	h			
G BGD 90	900x900	875-890	875-890	576	455-470	1495-1510	90°	1950	8	przezroczyste	1300
G BGD 100	1000x1000	975-990	975-990	576	555-570	1595-1610	90°	1950	8	przezroczyste	1350

OPCJA - Uchwyt ze stopu cynku - produkt dostępny od czerwca 2025

Nr kat.	Kolor	Cena PLN netto
HE220B	Black	149

- OPCJA - Uchwyt ze stopu cynku

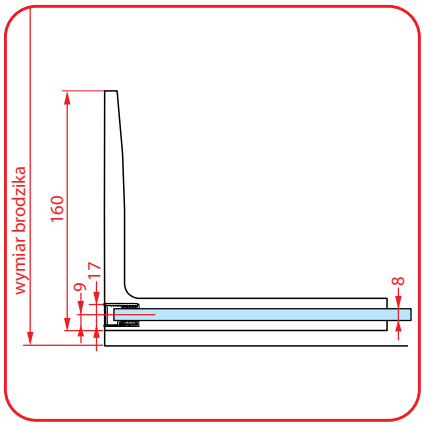

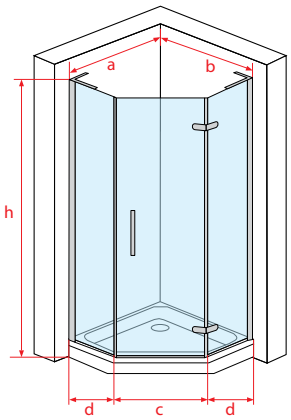

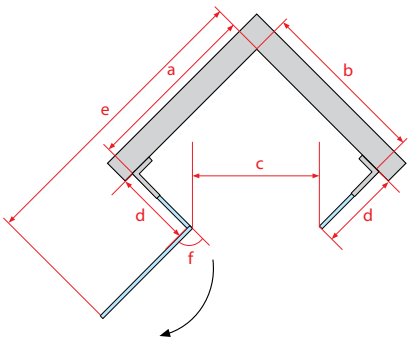

- a.b. wymiar kabiny; c. wymiar wejścia; d. szerokość ścianki bocznej; e. głębokość kabiny z otwartymi drzwiami; m. wymiar montażu relingu; p. szerokość profilu przyściennego; h. wysokość kabiny; o. oś szkła

TORINO 2.0

Kabina pięciokątna, jednoskrzydłowa z drzwiami uchylnymi

powłoka ochronna NANOGLASS POLIMER

gwarancja

polska marka

kabina uniwersalna lewa / prawa

walory kabiny doceniają seniorzy

PN-EN 14428
PN-EN 12150-1
Certyfikat TÜV

Objaśnienie piktogramów na str. 20

Kabina TORINO 2.0
Brush Gold

- Zamawiając kabinę Torino 2.0 proszę podać 2 numery katalogowe: A - kolor profilu, B - szkło kabiny
- Kabina jest uniwersalna, można ją montować jako wersję lewą jak i prawą

A. Kolor profilu - zestaw montażowy

Nr kat.	Kolor profilu	Cena PLN netto
P BGD BG	Brush Gold	1999

B. Szkło kabiny Torino

Nr kat.	Wymiar brodzika	Wymiar kabiny							Grubość szkła	Kolor szkła	Cena PLN netto
		a	b	c	d	e	f	h			
G BGD 90	900x900	875-890	875-890	576	455-470	1495-1510	90°	1950	8	przezroczyste	1300
G BGD 100	1000x1000	975-990	975-990	576	555-570	1595-1610	90°	1950	8	przezroczyste	1350

OPCJA - Uchwyt ze stopu cynku - produkt dostępny od czerwca 2025

Nr kat.	Kolor	Cena PLN netto
HE220D8	Brush Gold	199

- OPCJA - Uchwyt ze stopu cynku

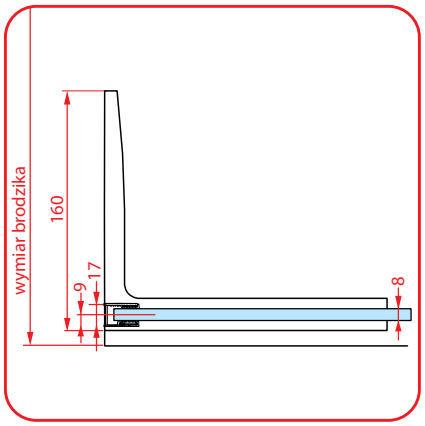

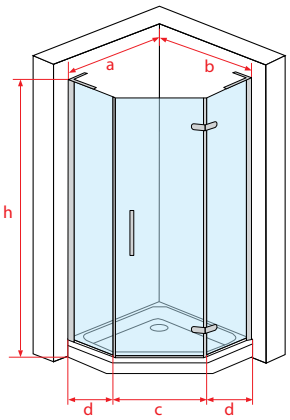

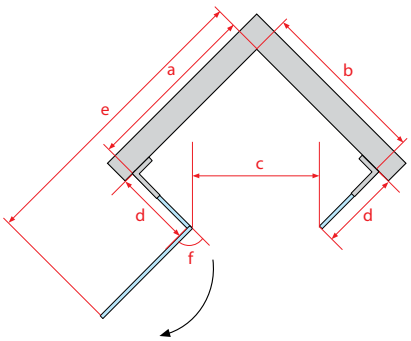

- a.b. wymiar kabiny; c. wymiar wejścia; d. szerokość ścianki bocznej; e. głębokość kabiny z otwartymi drzwiami; m. wymiar montażu relingu; p. szerokość profilu przyściennego; h. wysokość kabiny; o. oś szkła

TORINO 2.0

Kabina pięciokątna, jednoskrzydłowa z drzwiami uchylnymi

powłoka ochronna NANOGLASS POLIMER

gwarancja

polska marka

kabina uniwersalna lewa / prawa

walory kabiny doceniają seniorzy

PN-EN 14428
PN-EN 12150-1
Certyfikat TÜV

Objaśnienie piktogramów na str. 20

Kabina TORINO 2.0
Brush Gun Metal

- Zamawiając kabinę Torino 2.0 proszę podać 2 numery katalogowe: A - kolor profilu, B - szkło kabiny
- Kabina jest uniwersalna, można ją montować jako wersję lewą jak i prawą

A. Kolor profilu - zestaw montażowy

Nr kat.	Kolor profilu	Cena PLN netto
P BGD BGM	Brush Gun Metal	1999

B. Szkło kabiny Torino

Nr kat.	Wymiar brodzika	Wymiar kabiny							Grubość szkła	Kolor szkła	Cena PLN netto
		a	b	c	d	e	f	h			
G BGD 90	900x900	875-890	875-890	576	455-470	1495-1510	90°	1950	8	przezroczyste	1300
G BGD 100	1000x1000	975-990	975-990	576	555-570	1595-1610	90°	1950	8	przezroczyste	1350

OPCJA - Uchwyt ze stopu cynku - produkt dostępny od czerwca 2025

Nr kat.	Kolor	Cena PLN netto
HE220D5	Brush Gun Metal	199

- OPCJA - Uchwyt ze stopu cynku

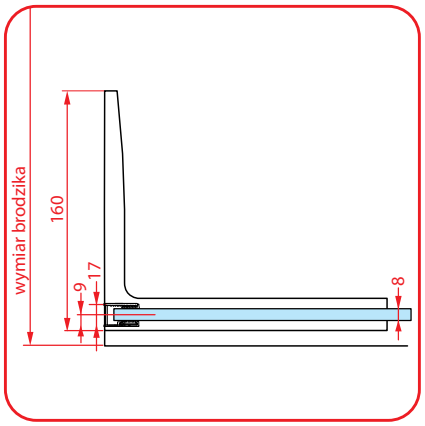

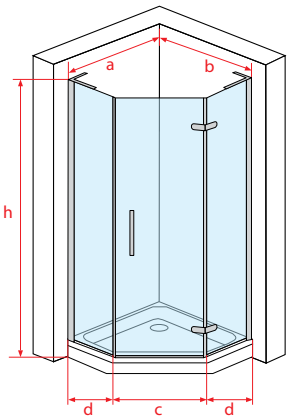

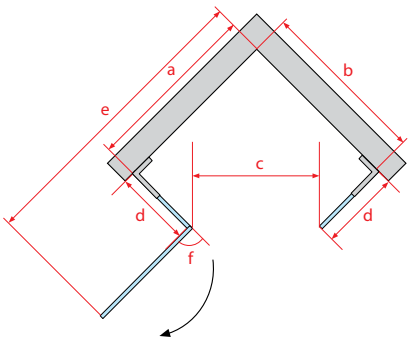

- a.b. wymiar kabiny; c. wymiar wejścia; d. szerokość ścianki bocznej; e. głębokość kabiny z otwartymi drzwiami; m. wymiar montażu relingu; p. szerokość profilu przyściennego; h. wysokość kabiny; o. oś szkła

ROMA 2.0

Kabina półokrągła, jednoskrzydłowa z drzwiami uchylnymi

powłoka ochronna NANOGLASS POLIMER

gwarancja

polska marka

kabina uniwersalna lewa / prawa

walory kabiny doceniają seniorzy

PN-EN 14428
PN-EN 12150-1
Certyfikat TÜV

Objaśnienie piktogramów na str. 20

Kabina ROMA 2.0
Chrom

- Zamawiając kabinę Roma 2.0 proszę podać 2 numery katalogowe: A - kolor profilu, B - szkło kabiny
- Kabina jest uniwersalna, można ją montować jako wersję lewą jak i prawą

A. Kolor profilu - zestaw montażowy

Nr kat.	Kolor profilu	Cena PLN netto
P BGF C	Chrom	1549

B. Szkło kabiny Roma

Nr kat.	Wymiar brodzika	Wymiar kabiny								Grubość szkła	Kolor szkła	Cena PLN netto
		a	b	c	d	e	r	f	h			
G BGF 90	900x900	875-890	875-890	718	330-345	1570-1590	550	90°	1950	8	przezroczyste	1400

OPCJA - Uchwyt ze stopu cynku - produkt dostępny od czerwca 2025

Nr kat.	Kolor	Cena PLN netto
HE220X	Chrom	149

- OPCJA - Uchwyt ze stopu cynku

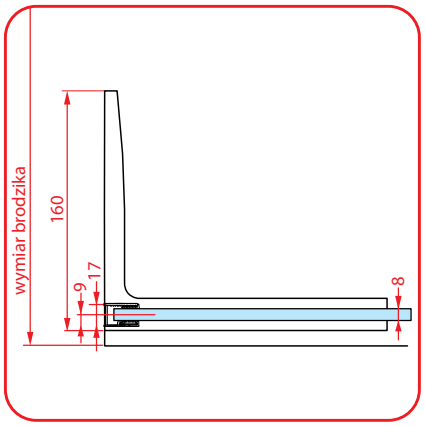

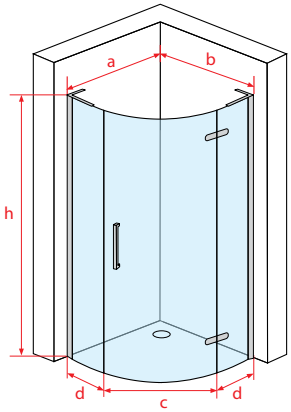

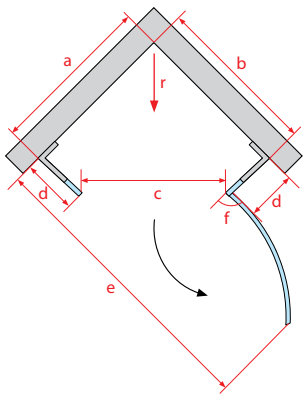

- a.b. wymiar kabiny; c. wymiar wejścia; d. szerokość ścianki bocznej; e. głębokość kabiny z otwartymi drzwiami; m. wymiar montażu relingu; p. szerokość profilu przyściennego; h. wysokość kabiny; o. oś szkła

ROMA 2.0

Kabina półokrągła, jednoskrzydłowa z drzwiami uchylnymi

powłoka ochronna NANOGLASS POLIMER

gwarancja

polska marka

kabina uniwersalna lewa / prawa

walory kabiny doceniają seniorzy

PN-EN 14428
PN-EN 12150-1
Certyfikat TÜV

Objaśnienie piktogramów na str. 20

Kabina ROMA 2.0
Black

- Zamawiając kabinę Roma 2.0 proszę podać 2 numery katalogowe: A - kolor profilu, B - szkło kabiny
- Kabina jest uniwersalna, można ją montować jako wersję lewą jak i prawą

A. Kolor profilu - zestaw montażowy

Nr kat.	Kolor profilu	Cena PLN netto
P BGF B	Black	1549

B. Szkło kabiny Roma

Nr kat.	Wymiar brodzika	Wymiar kabiny								Grubość szkła	Kolor szkła	Cena PLN netto
		a	b	c	d	e	r	f	h			
G BGF 90	900x900	875-890	875-890	718	330-345	1570-1590	550	90°	1950	8	przezroczyste	1400

OPCJA - Uchwyt ze stopu cynku - produkt dostępny od czerwca 2025

Nr kat.	Kolor	Cena PLN netto
HE220B	Black	149

- OPCJA - Uchwyt ze stopu cynku

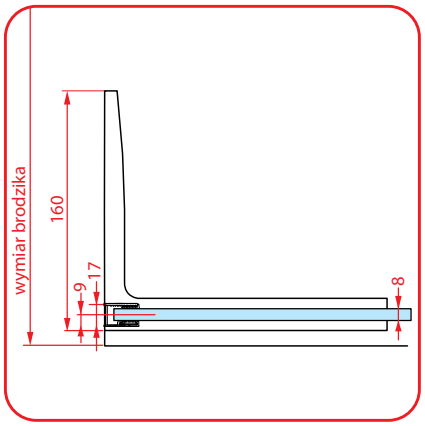

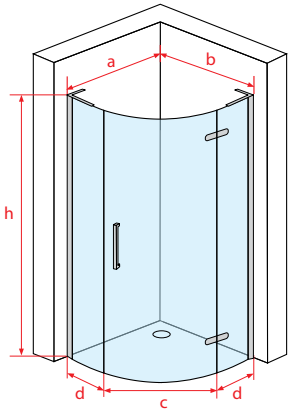

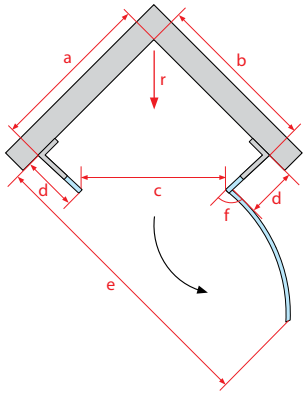

- a.b. wymiar kabiny; c. wymiar wejścia; d. szerokość ścianki bocznej; e. głębokość kabiny z otwartymi drzwiami; m. wymiar montażu relingu; p. szerokość profilu przyściennego; h. wysokość kabiny; o. oś szkła

Atuty serii QF

Elegancka rączka wykonana z wysokiej jakości stali nierdzewnej

Dzięki zastosowaniu polerowanej stali nierdzewnej uzyskaliśmy rączkę niezwykle wytrzymałą na wycieranie i odporną na działanie środków czyszczących. Użycie tak wytrzymałego materiału zapewnia naszym klientom lata bezawaryjnego użytkowania. Ponadto nowoczesny kształt rączki podkreśli charakter każdego wnętrza oraz umożliwi jej zastosowanie jako wieszaka na ręczniki.

Szerokie wejście do kabiny - 700mm

Dzięki zastosowaniu drzwi uchylnych i najwyższej jakości zawiasów, stworzyliśmy kabinę z bardzo szerokim, 70cm wejściem. Tak duże wejście jest dostępne już od wymiaru kabiny 80x80.

Wytrzymałe zawiasy

W celu zapewnienia niezawodności, zawiasy w kabinach Atrium zostały wykonane z chromowanego mosiądzu, który zapewnia żywotność do 100 tysięcy cykli. Dodatkowo zastosowanie innowacyjnych okładzin zawiasu zapobiega opadaniu drzwi oraz zabezpiecza szkło przed uszkodzeniem w trakcie montażu. Użycie wysokiej jakości chromu nakładanego metodą elektrolizy zapewnia wieloletni połysk i zapobiega jego odpryskiwaniu.

Stabilna konstrukcja kabiny

W kabinach Atrium zastosowano stabilizację szyby przy pomocy metalowego wspornika równoległego, który w połączeniu ze szkłem 8 mm tworzy niebywale stabilną konstrukcję o estetycznym wyglądzie. Zastosowanie wysokiej jakości chromu dodatkowo podkreśla elegancji charakter kabiny i zapewnia wieloletnią żywotność

Zwiększające szczelność skośne uszczelki magnetyczne

Zastosowanie w naszych kabinach skośnych uszczelek magnetycznych znacznie zwiększa szczelność kabiny w porównaniu do ogólnie stosowanych uszczelek doczołowych. Uszczelki w mlecznym kolorze dodatkowo podnoszą estetykę kabin Atrium.

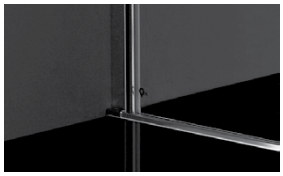

Możliwość montażu bezpośrednio na posadzce lub brodziku

Kabiny Atrium zostały zaprojektowane w sposób umożliwiający montaż zarówno na brodziku, jak i bezpośrednio na posadzce.

Dostępne kolory:

Połysk

Chrom

Mat

Black

Dostępne modele:

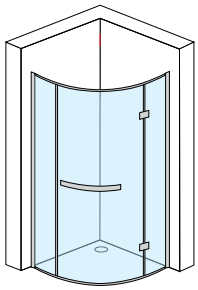

CAPRI - str. 110

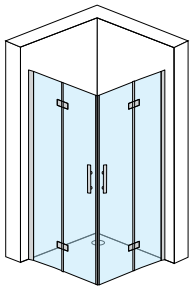

RAVENNA - str. 114

CAPRI

Kabina półokrągła, jednoskrzydłowa z drzwiami uchylnymi

powłoka ochronna NANOGLASS POLIMER

gwarancja

polska marka

kabina uniwersalna lewa / prawa

walory kabiny doceniają seniorzy

PN-EN 14428
PN-EN 12150-1
Certyfikat TÜV

Objaśnienie piktogramów na str. 20

Kabina CAPRI
Chrom

- Kabina jest uniwersalna, można ją montować jako wersję lewą jak i prawą

A. Kabina prysznicowa Capri

Nr kat.	Wymiar brodzika	Wymiar kabiny									Grubość szkła	Kolor szkła	Cena PLN netto
		a	b	c	d	d1	e	r	f	h			
QF0308	800x800	770-790	770-790	700	228-248	228-248	1485-1505	550	100°	1950	8	przezroczyste	2917
QF0309	900x900	870-890	870-890	700	328-348	328-348	1585-1605	550	100°	1950	8	przezroczyste	3031

OPCJA - Profil poszerzający

Nr kat.	Wymiar profilu		Grubość szkła	Kolor profilu	Cena PLN netto
	szerokość poszerzenia	wysokość			
AE-78	18	1950	8	chrom	162

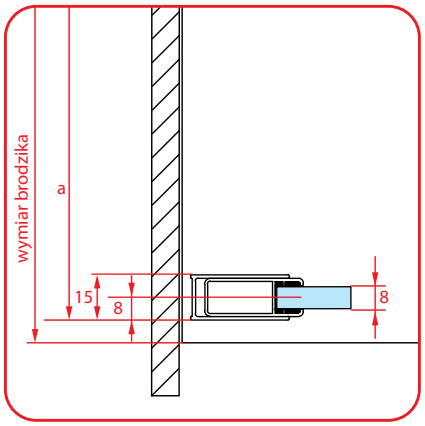

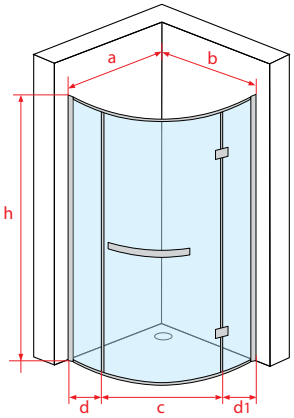

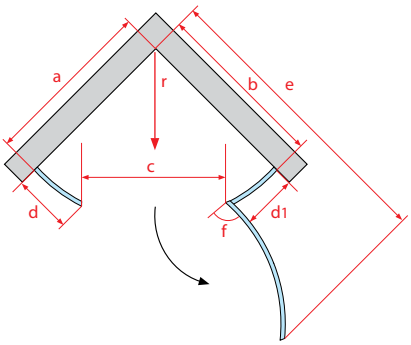

- a.b. wymiar kabiny; c. wymiar wejścia; d. szerokość ścianki bocznej; e. głębokość kabiny z otwartymi drzwiami; m. wymiar montażu relingu; p. szerokość profilu przyściennego; h. wysokość kabiny; o. oś szkła

CAPRI

Kabina półokrągła, jednoskrzydłowa z drzwiami uchylnymi

powłoka ochronna NANOGLASS POLIMER

gwarancja

polska marka

kabina uniwersalna lewa / prawa

walory kabiny doceniają seniorzy

PN-EN 14428
PN-EN 12150-1
Certyfikat TÜV

Objaśnienie piktogramów na str. 20

Kabina CAPRI
Black

- Kabina jest uniwersalna, można ją montować jako wersję lewą jak i prawą

A. Kabina prysznicowa CAPRI

Nr kat.	Wymiar brodzika	Wymiar kabiny									Grubość szkła	Kolor szkła	Cena PLN netto
		a	b	c	d	d1	e	r	f	h			
QF0309 B	900x900	870-890	870-890	700	328-348	328-348	1585-1605	550	100^0	1950	8	przezroczyste	3145

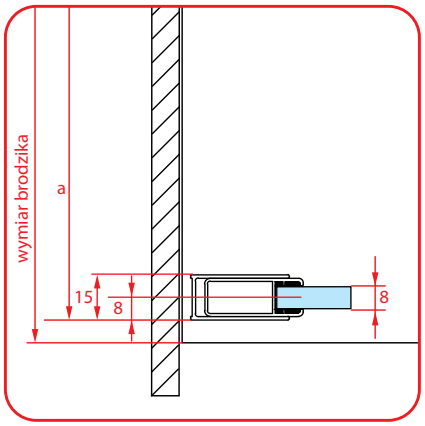

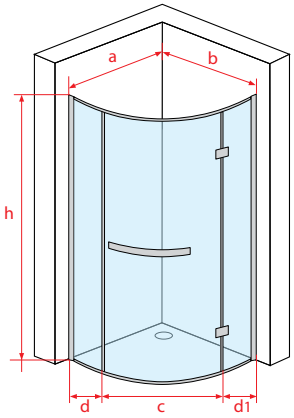

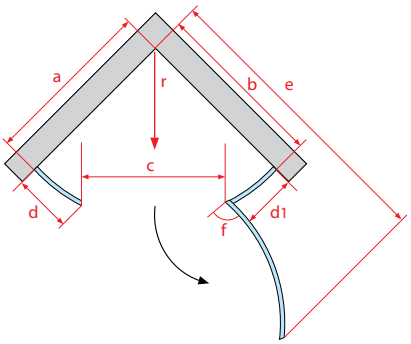

- a.b. wymiar kabiny; c. wymiar wejścia; d. szerokość ścianki bocznej; e. głębokość kabiny z otwartymi drzwiami; m. wymiar montażu relingu; p. szerokość profilu przyściennego; h. wysokość kabiny; o. oś szkła

RAVENNA

Kabina kwadratowa, dwuskrzydłowa z uchylnymi drzwiami

powłoka ochronna NANOGLASS POLIMER

gwarancja

polska marka

kabina uniwersalna lewa / prawa

walory kabiny doceniają seniorzy

PN-EN 14428
PN-EN 12150-1
Certyfikat TÜV

Objaśnienie piktogramów na str. 20

Kabina RAVENNA
Chrom

- Kabina jest uniwersalna, można ją montować jako wersję lewą jak i prawą

A. Kabina prysznicowa Ravenna

Nr kat.	Wymiar brodzika	Wymiar kabiny							Grubość szkła	Kolor szkła	Cena PLN netto
		a	b	c	d	f	f1	h			
QT0409	900X900	870-890	870-890	600	385-405	1305-1325	150°	1950	8	przezroczyste	3204

B. Profil poszerzający

Nr kat.	Wymiar profilu		Grubość szkła	Kolor profilu	Cena PLN netto
	szerokość poszerzenia	wysokość			
AE-78	18	1950	8	chrom	162

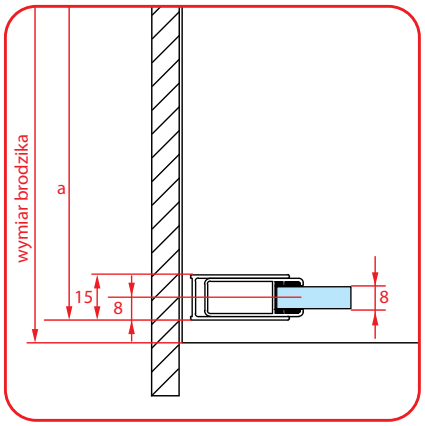

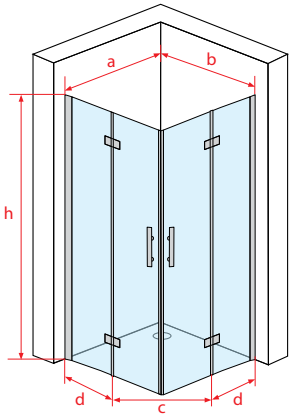

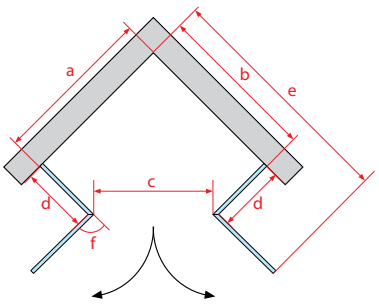

- a.b. wymiar kabiny; c. wymiar wejścia; d. szerokość ścianki bocznej; e. głębokość kabiny z otwartymi drzwiami; m. wymiar montażu relingu; p. szerokość profilu przyściennego; h. wysokość kabiny; o. oś szkła

Atuty serii V-6

Elegancka rączka wykonana z wysokiej jakości stali nierdzewnej

Dzięki zastosowaniu stali nierdzewnej uzyskaliśmy rączkę niezwykle wytrzymałą na wycieranie i odporną na działanie środków czyszczących. Użycie tak wytrzymałego materiału zapewnia naszym klientom lata bezawaryjnego użytkowania. Ponadto nowoczesny kształt rączki podkreśli charakter każdego wnętrza.

Stabilna konstrukcja kabiny

W kabinach Atrium zastosowano stabilizację szyby przy pomocy metalowego wspornika równoległego, który w połączeniu ze szkłem 6 mm tworzy niebywale stabilną konstrukcję o estetycznym wyglądzie. Zastosowanie wysokiej jakości chromu dodatkowo podkreśla elegancki charakter kabiny i zapewnia wieloletnią żywotność.

Wytrzymałe zawiasy

W celu zapewnienia niezawodności, zawiasy w kabinach Atrium zostały wykonane z chromowanego mosiądzu, który zapewnia żywotność do 100 tysięcy cykli. Dodatkowo zastosowanie innowacyjnych okładzin zawiasu zapobiega opadaniu drzwi oraz zabezpiecza szkło przed uszkodzeniem w trakcie montażu. Użycie wysokiej jakości chromu nakładanego metodą elektrolizy zapewnia wieloletni połysk i zapobiega jego odpryskiwaniu.

Zwiększające szczelność skośne uszczelki magnetyczne

Zastosowanie w naszych kabinach skośnych uszczelek magnetycznych znacznie zwiększa szczelność kabiny w porównaniu do ogólnie stosowanych uszczelek doczołowych. Uszczelki w mlecznym kolorze dodatkowo podnoszą estetykę kabin Atrium.

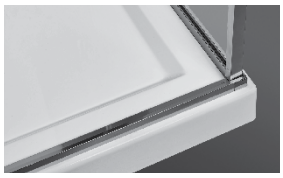

Niski próg ułatwiający wchodzenie

Zastosowanie niskich progów znacząco ułatwia wchodzenie do kabiny i jednocześnie zapewnia wysoką szczelność podczas użytkowania. Chromowany metalowy próg stanowi jednocześnie ciekawy element ozdobny. Użycie wysokiej jakości chromu nakładanego metodą elektrolizy zapewnia wieloletni połysk i zapobiega jego odpryskiwaniu.

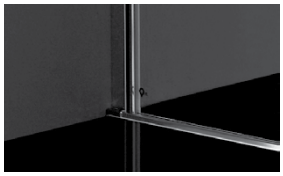

Możliwość montażu bezpośrednio na posadzce lub brodziku

Kabiny Atrium zostały zaprojektowane w sposób umożliwiający montaż zarówno na brodziku, jak i bezpośrednio na posadzce.

Dostępne kolory:

Połysk

Chrom

Mat

Black

Dostępne modele:

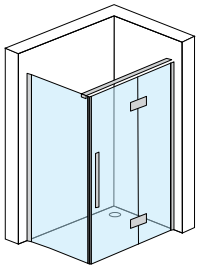

TORRE - str. 118

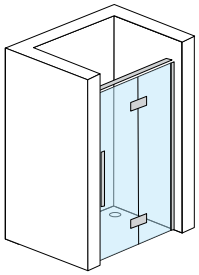

TONALE - str. 122

TORRE

Kabina prostokątna, jednoskrzydłowa z drzwiami uchylnymi

powłoka ochronna NANOGLASS POLIMER

gwarancja

polska marka

kabina uniwersalna lewa / prawa

walory kabiny doceniają seniorzy

PN-EN 14428
PN-EN 12150-1
Certyfikat TÜV

Objaśnienie piktogramów na str. 20

Kabina TORRE Chrom

- Zamawiając kabinę Torre proszę podać 2 numery katalogowe: A - drzwi uchylne, B - ścianka boczna
- Kabina jest uniwersalna tzn. można ją zamontować zarówno jako wersję lewą jak i prawą

A. Drzwi uchylne

Nr kat.	Wymiar brodzika	Wymiar kabiny							Grubość szkła	Kolor szkła	Cena PLN netto
		a	c	d	o	p	m	h			
VP2-80 N	800	780-800	500	227-247	8	19	68	2000	6	przezroczyste	1649
VP2-90 N	900	880-900	600	227-247	8	19	68	2000	6	przezroczyste	1699
VP2-100 N	1000	980-1000	600	327-347	8	19	68	2000	6	przezroczyste	1749
VP2-120 N	1200	1180-1200	600	527-547	8	19	68	2000	6	przezroczyste	1849

B. Ścianka boczna

Nr kat.	Wymiar brodzika	Wymiar kabiny					Grubość szkła	Kolor szkła	Cena PLN netto
		a	e	h	o	p			
VSP-80 N	800	780-800	1455-1475	2000	8	19	6	przezroczyste	749
VSP-90 N	900	880-900	1555-1575	2000	8	19	6	przezroczyste	799
VSP-100 N	1000	980-1000	1655-1685	2000	8	19	6	przezroczyste	849

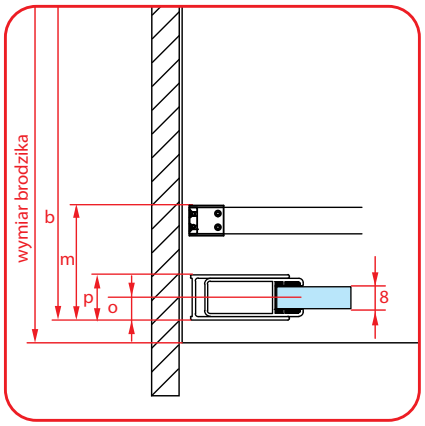

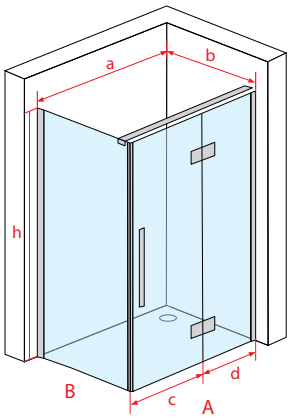

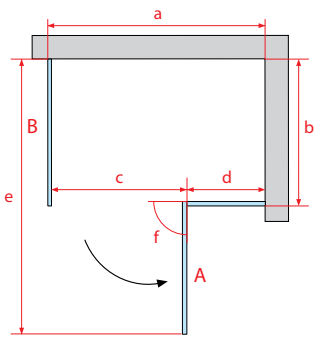

- a.b. wymiar kabiny; c. wymiar wejścia; d. szerokość ścianki bocznej; e. głębokość kabiny z otwartymi drzwiami; m. wymiar montażu relingu; p. szerokość profilu przyściennego; h. wysokość kabiny; o. oś szkła

TORRE

Kabina prostokątna, jednoskrzydłowa z drzwiami uchylnymi

powłoka ochronna NANOGLASS POLIMER

gwarancja

polska marka

kabina uniwersalna lewa / prawa

walory kabiny doceniają seniorzy

PN-EN 14428
PN-EN 12150-1
Certyfikat TÜV

Objaśnienie piktogramów na str. 20

Kabina TORRE Black

- Zamawiając kabinę Torre proszę podać 2 numery katalogowe: A - drzwi uchylne, B - ścianka boczna
- Kabina jest uniwersalna tzn. można ją zamontować zarówno jako wersję lewą jak i prawą

A. Drzwi uchylne

Nr kat.	Wymiar brodzika	Wymiar kabiny							Grubość szkła	Kolor szkła	Cena PLN netto
		a	c	d	o	p	m	h			
VP2-80 NB	800	780-800	500	227-247	8	19	68	2000	6	przezroczyste	1749
VP2-90 NB	900	880-900	600	227-247	8	19	68	2000	6	przezroczyste	1849
VP2-100 NB	1000	980-1000	600	327-347	8	19	68	2000	6	przezroczyste	1899
VP2-120 NB	1200	1180-1200	600	527-547	8	19	68	2000	6	przezroczyste	1999

B. Ścianka boczna

Nr kat.	Wymiar brodzika	Wymiar kabiny					Grubość szkła	Kolor szkła	Cena PLN netto
		a	e	h	o	p			
VSP-80 NB	800	780-800	1455-1475	2000	8	19	6	przezroczyste	849
VSP-90 NB	900	880-900	1555-1575	2000	8	19	6	przezroczyste	899
VSP-100 NB	1000	980-1000	1655-1685	2000	8	19	6	przezroczyste	949

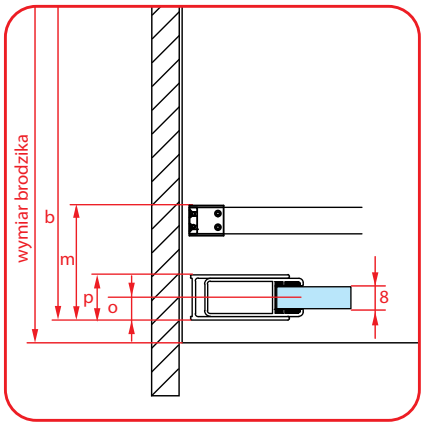

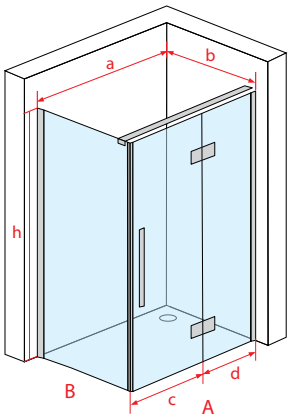

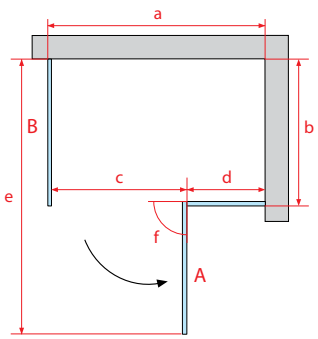

- a.b. wymiar kabiny; c. wymiar wejścia; d. szerokość ścianki bocznej; e. głębokość kabiny z otwartymi drzwiami; m. wymiar montażu relingu; p. szerokość profilu przyściennego; h. wysokość kabiny; o. oś szkła

TONALE

Drzwi wnękowe, jednoskrzydłowe uchylne

powłoka ochronna NANOGLASS POLIMER

gwarancja

polska marka

kabina uniwersalna lewa / prawa

walory kabiny doceniają seniorzy

PN-EN 14428
PN-EN 12150-1
Certyfikat TÜV

Objaśnienie piktogramów na str. 20

Drzwi wnękowe TONALE Chrom

- Zamawiając drzwi wnękowe Tonale proszę podać 2 numery katalogowe: A – drzwi wnękowe uchylne B – profil zamykający
- Drzwi wnękowe są uniwersalne, można je montować jako wersję lewą jak i prawą

A. Drzwi wnękowe

Nr kat.	Wymiar brodzika	Wymiar kabiny							Grubość szkła	Kolor szkła	Cena PLN netto
		a	c	d	o	p	m	h			
VP2-80 N	800	790-810	500	227-247	8	19	68	2000	6	przezroczyste	1649
VP2-90 N	900	890-910	600	227-247	8	19	68	2000	6	przezroczyste	1699
VP2-100 N	1000	990-1010	600	327-347	8	19	68	2000	6	przezroczyste	1749
VP2-120 N	1200	1190-1210	600	527-547	8	19	68	2000	6	przezroczyste	1849

B. Profil zamykający

Nr kat.	Wymiar profilu	Grubość szkła	Kolor profilu	Cena PLN netto
	wysokość			
VP2002	2000	8	chrom	200

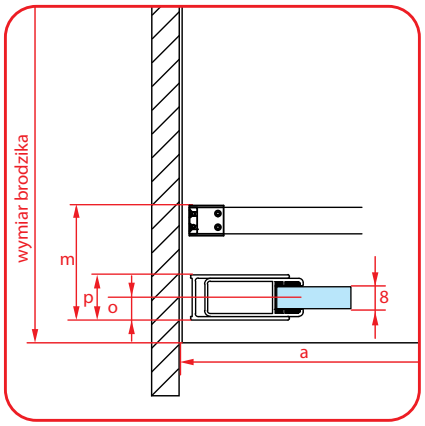

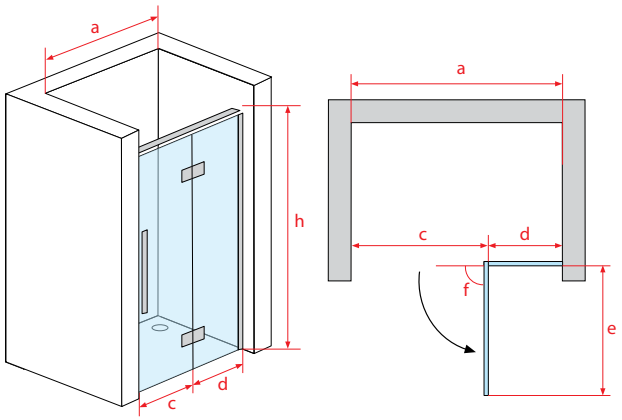

- a.b. wymiar kabiny; c. wymiar wejścia; d. szerokość ścianki bocznej; e. głębokość kabiny z otwartymi drzwiami; m. wymiar montażu relingu; p. szerokość profilu przyściennego; h. wysokość kabiny; o. oś szkła

TONALE

Drzwi wnękowe, jednoskrzydłowe uchylne

powłoka ochronna NANOGLASS POLIMER

gwarancja

polska marka

kabina uniwersalna lewa / prawa

walory kabiny doceniają seniorzy

PN-EN 14428
PN-EN 12150-1
Certyfikat TÜV

Objaśnienie piktogramów na str. 20

Drzwi wnękowe TONALE Black

- Zamawiając drzwi wnękowe Tonale proszę podać 2 numery katalogowe: A – drzwi wnękowe uchylne B – profil zamykający
- Drzwi wnękowe są uniwersalne, można je montować jako wersję lewą jak i prawą

A. Drzwi wnękowe

Nr kat.	Wymiar brodzika	Wymiar kabiny							Grubość szkła	Kolor szkła	Cena PLN netto
		a	c	d	o	p	m	h			
VP2-80 NB	800	790-810	500	227-247	8	19	68	2000	6	przezroczyste	1749
VP2-90 NB	900	890-910	600	227-247	8	19	68	2000	6	przezroczyste	1849
VP2-100 NB	1000	990-1010	600	327-347	8	19	68	2000	6	przezroczyste	1899
VP2-120 NB	1200	1190-1210	600	527-547	8	19	68	2000	6	przezroczyste	1999

B. Profil zamykający

Nr kat.	Wymiar profilu	Grubość szkła	Kolor profilu	Cena PLN netto
	wysokość			
VP2002 B	2000	8	chrom	200

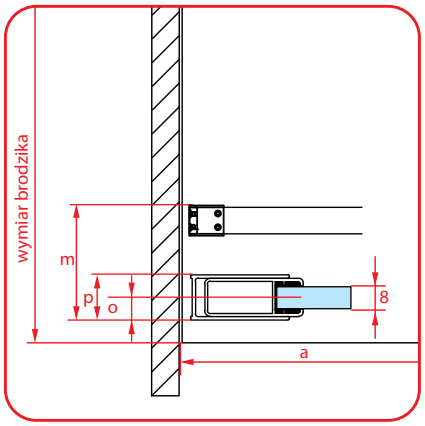

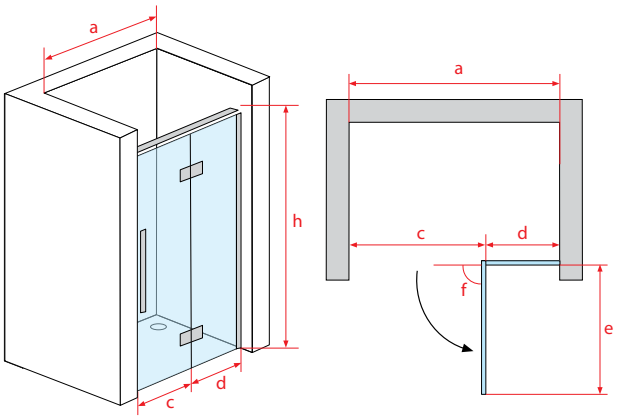

- a.b. wymiar kabiny; c. wymiar wejścia; d. szerokość ścianki bocznej; e. głębokość kabiny z otwartymi drzwiami; m. wymiar montażu relingu; p. szerokość profilu przyściennego; h. wysokość kabiny; o. oś szkła

Atuty serii VS

Profil z mechanizmem zapobiegający opadaniu drzwi

W kabinach Atrium zastosowano system mechanizmu zawiasu zintegrowanego z profilem pionowym. Zmiana umiejscowienia zawiasu niweluje ryzyko opadania drzwi.

Otwieranie 90 stopni na zewnątrz i do wewnątrz

Zastosowanie zawiasu zintegrowanego z profilem pionowym pozwala na otwieranie drzwi zarówno do wewnątrz jak i na zewnątrz, co znacząco poprawia komfort użytkowania.

Składane drzwi idealne do małych łazienek

Kabiny Atrium nie wymagają dużej wolnej przestrzeni przy otwieraniu drzwi zarówno na zewnątrz jaki i do wewnątrz. Uchylne składane drzwi zapewniają bardzo duże wejście do kabiny, jednocześnie nie zmniejszając funkcjonalności łazienki.

Wytrzymałe zawiasy

W celu zapewnienia niezawodności, zawiasy w kabinach Atrium zostały wykonane z chromowanego mosiądzu, który zapewnia żywotność do 100 tysięcy cykli. Dodatkowo zastosowanie innowacyjnych okładzin zawiasu zapobiega opadaniu drzwi oraz zabezpiecza szkło przed uszkodzeniem w trakcie montażu. Użycie wysokiej jakości chromu nakładanego metodą elektrolizy zapewnia wieloletni połysk i zapobiega jego odpryskiwaniu.

Uchwyty z systemem SAFE OPEN

Uchwyty w kabinie zostały wyposażone w system zabezpieczający przed stłuczeniem szyby przy otwieraniu kabiny.

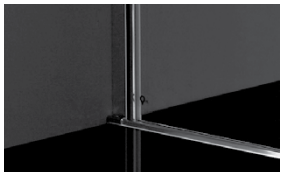

Możliwość montażu bezpośrednio na posadzce lub brodziku

Kabiny Atrium zostały zaprojektowane w sposób umożliwiający montaż zarówno na brodziku, jak i bezpośrednio na posadzce

Dostępne kolory:

Chrom

Black

Dostępne modele:

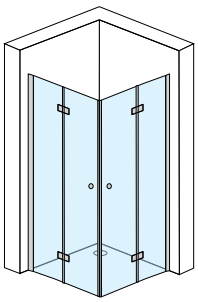

POLLINO - str. 130

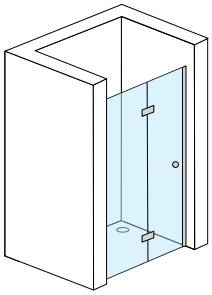

PARADISO - str. 134

POLLINO

Kabina kwadratowa, dwuskrzydłowa z uchylnymi, składanymi drzwiami

powłoka ochronna NANOGLASS POLIMER

gwarancja

polska marka

kabina uniwersalna lewa / prawa

walory kabiny doceniają seniorzy

PN-EN 14428
PN-EN 12150-1
Certyfikat TÜV

Objaśnienie piktogramów na str. 20

Kabina POLLINO
Chrom

- Zamawiając kabinę Pollino proszę podać 2 numery katalogowe :A – Drzwi Lewe B – Drzwi Prawe
- Kabina jest uniwersalna tzn. można ją zamontować zarówno jako wersję lewą jak i prawą

A. Drzwi lewe

Nr kat.	Wymiar brodzika	Wymiar kabiny						Grubość szkła	Kolor szkła	Cena PLN netto
		a	c1	c2	o	p	h			
VSSW-80-GP-N	800	780-800	375	340	18	45	2000	8	przezroczyste	1515
VSSW-90-GP-N	900	880-900	425	380	18	45	2000	8	przezroczyste	1553
VSSW-100-GP-N	1000	980-1000	475	420	18	45	2000	8	przezroczyste	1607

B. Drzwi prawe

Nr kat.	Wymiar brodzika	Wymiar kabiny						Grubość szkła	Kolor szkła	Cena PLN netto
		a	c3	c4	o	p	h			
VSSW-80-GP-N	800	780-800	375	340	18	45	2000	8	przezroczyste	1515
VSSW-90-GP-N	900	880-900	425	380	18	45	2000	8	przezroczyste	1553
VSSW-100-GP-N	1000	980-1000	475	420	18	45	2000	8	przezroczyste	1607

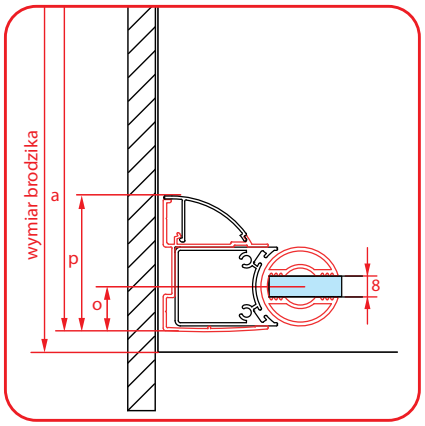

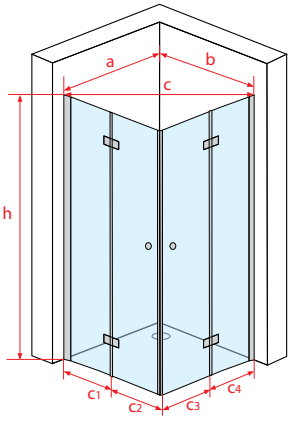

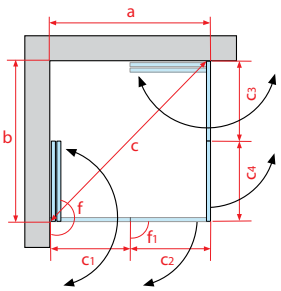

- a.b. wymiar kabiny; c. wymiar wejścia; d. szerokość ścianki bocznej; e. głębokość kabiny z otwartymi drzwiami; m. wymiar montażu relingu; p. szerokość profilu przyściennego; h. wysokość kabiny; o. oś szkła

POLLINO

Kabina kwadratowa, dwuskrzydłowa z uchylnymi, składanymi drzwiami

powłoka ochronna NANOGLASS POLIMER

gwarancja

polska marka

kabina uniwersalna lewa / prawa

walory kabiny doceniają seniorzy

PN-EN 14428
PN-EN 12150-1
Certyfikat TÜV

Objaśnienie piktogramów na str. 20

Kabina POLLINO
Black

- Zamawiając kabinę Pollino proszę podać 2 numery katalogowe :A – Drzwi Lewe B – Drzwi Prawe
- Kabina jest uniwersalna tzn. można ją zamontować zarówno jako wersję lewą jak i prawą

A. Drzwi lewe

Nr kat.	Wymiar brodzika	Wymiar kabiny						Grubość szkła	Kolor szkła	Cena PLN netto
		a	c1	c2	o	p	h			
VSSW-80-GP-NB	800	780-800	375	340	18	45	2000	8	przezroczyste	1666
VSSW-90-GP-NB	900	880-900	425	380	18	45	2000	8	przezroczyste	1708
VSSW-100-GP-NB	1000	980-1000	475	420	18	45	2000	8	przezroczyste	1768

B. Drzwi prawe

Nr kat.	Wymiar brodzika	Wymiar kabiny						Grubość szkła	Kolor szkła	Cena PLN netto
		a	c3	c4	o	p	h			
VSSW-80-GP-NB	800	780-800	375	340	18	45	2000	8	przezroczyste	1666
VSSW-90-GP-NB	900	880-900	425	380	18	45	2000	8	przezroczyste	1708
VSSW-100-GP-NB	1000	980-1000	475	420	18	45	2000	8	przezroczyste	1768

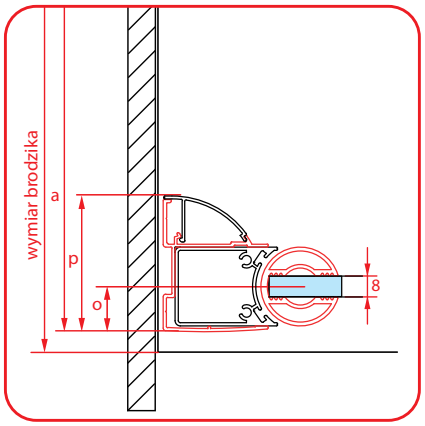

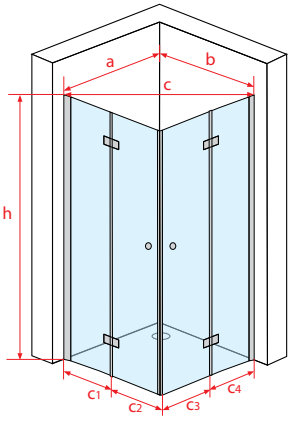

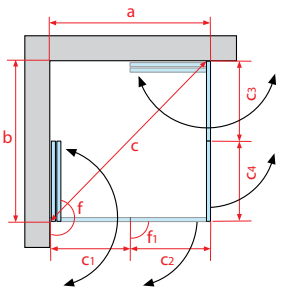

- a.b. wymiar kabiny; c. wymiar wejścia; d. szerokość ścianki bocznej; e. głębokość kabiny z otwartymi drzwiami; m. wymiar montażu relingu; p. szerokość profilu przyściennego; h. wysokość kabiny; o. oś szkła

PARADISO

Drzwi wnękowe, jednoskrzydłowe ze składanymi drzwiami

powłoka ochronna NANOGLASS POLIMER

gwarancja

polska marka

kabina uniwersalna lewa / prawa

walory kabiny doceniają seniorzy

PN-EN 14428
PN-EN 12150-1
Certyfikat TÜV

Objaśnienie piktogramów na str. 20

Drzwi wnękowe PARADISO Chrom

- Zamawiając drzwi wnękowe Paradiso proszę podać 2 numery katalogowe :A – Drzwi Lewe B – Drzwi Prawe
- Drzwi wnękowe są uniwersalne tzn. można je zamontować zarówno jako wersję lewą jak i prawą

A. Drzwi wnękowe

Nr kat.	Wymiar brodzika	Wymiar kabiny							Grubość szkła	Kolor szkła	Cena PLN netto
		a	c	c1	c2	o	p	h			
VSSW-80-GP-N	800	785-810	690	375	340	18	45	2000	8	przezroczyste	1515
VSSW-90-GP-N	900	885-910	790	425	380	18	45	2000	8	przezroczyste	1553
VSSW-100-GP-N	1000	985-1010	890	475	420	18	45	2000	8	przezroczyste	1607

B. Profil zamykający

Nr kat.	Kolor profilu	Cena PLN netto
VP2001	Chrom	555

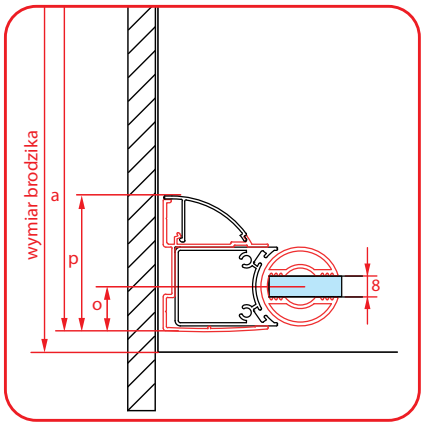

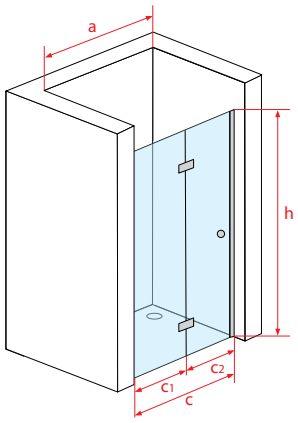

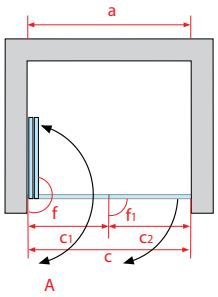

- a.b. wymiar kabiny; c. wymiar wejścia; d. szerokość ścianki bocznej; e. głębokość kabiny z otwartymi drzwiami; m. wymiar montażu relingu; p. szerokość profilu przyściennego; h. wysokość kabiny; o. oś szkła

PARADISO

Drzwi wnękowe, jednoskrzydłowe ze składanymi drzwiami

powłoka ochronna NANOGLASS POLIMER

gwarancja

polska marka

kabina uniwersalna lewa / prawa

walory kabiny doceniają seniorzy

PN-EN 14428
PN-EN 12150-1
Certyfikat TÜV

Objaśnienie piktogramów na str. 20

Drzwi wnękowe PARADISO Black

- Zamawiając drzwi wnękowe Paradiso proszę podać 2 numery katalogowe :A – Drzwi Lewe B – Drzwi Prawe
- Drzwi wnękowe są uniwersalne tzn. można je zamontować zarówno jako wersję lewą jak i prawą

A. Drzwi wnękowe

Nr kat.	Wymiar brodzika	Wymiar kabiny							Grubość szkła	Kolor szkła	Cena PLN netto
		a	c	c1	c2	o	p	h			
VSSW-80-GP-NB	800	785-810	690	375	340	18	45	2000	8	przezroczyste	1666
VSSW-90-GP-NB	900	885-910	790	425	380	18	45	2000	8	przezroczyste	1708
VSSW-100-GP-NB	1000	985-1010	890	475	420	18	45	2000	8	przezroczyste	1768

B. Profil zamykający

Nr kat.	Kolor profilu	Cena PLN netto
VP2001 B	Black	600

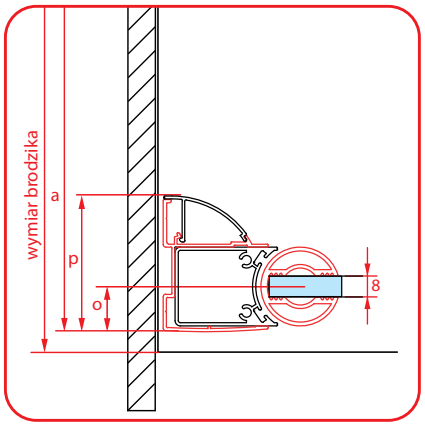

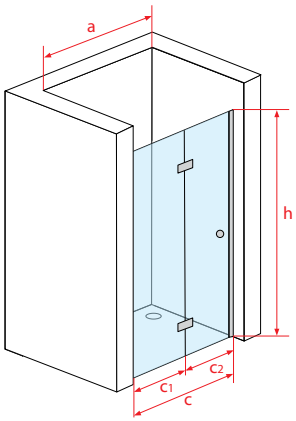

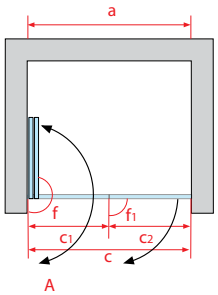

- a.b. wymiar kabiny; c. wymiar wejścia; d. szerokość ścianki bocznej; e. głębokość kabiny z otwartymi drzwiami; m. wymiar montażu relingu; p. szerokość profilu przyściennego; h. wysokość kabiny; o. oś szkła

Atuty serii N

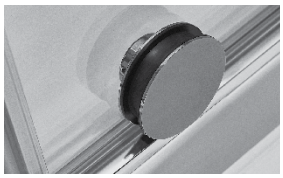

Nowoczesny system otwierania drzwi

W kabinach Atrium zastosowany został nowoczesny system kółek dolnych, dzięki któremu uzyskano wyjątkowy design. Lata doświadczeń pozwoliły nam na uzyskanie wytrzymałego i bezawaryjnego, łożyskowanego kółka, które wytrzymuje do 200 tysięcy cykli, a jego wyjątkowa konstrukcja zapobiega krzywieniu się i zacinaniu drzwi.

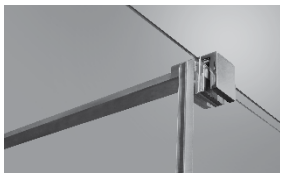

Stabilna konstrukcja kabiny

W kabinach Atrium zastosowano stabilizację szyby przy pomocy metalowego wspornika, który w połączeniu ze szkłem 8 mm tworzy stabilną konstrukcję o estetycznym wyglądzie. Zastosowanie wysokiej jakości chromu dodatkowo podkreśla elegancji charakter kabiny i zapewnia wieloletnią żywotność.

Estetyczny ogranicznik z systemem SOFT STOP

Zastosowany innowacyjny ogranicznik zapobiega wysuwaniu się drzwi z prowadnic oraz niweluje hałas przy zamykaniu drzwi.

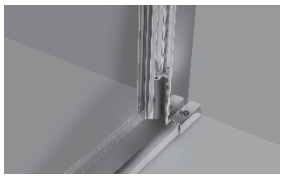

Chromowany profil przyścienny z systemem SOFT STOP

W kabinie zastosowano innowacyjny system SOFT STOP, który niweluje hałas przy otwieraniu drzwi. Chromowany profil uszczelniający umożliwia niwelację krzywizny ściany do 20 mm.

Elegancka rączka wykonana z wysokiej jakości stali nierdzewnej

Dzięki zastosowaniu polerowanej stali nierdzewnej uzyskaliśmy rączkę niezwykle wytrzymałą na wycieranie i odporną na działanie środków czyszczących. Użycie tak wytrzymałego materiału zapewnia naszym klientom lata bezawaryjnego użytkowania. Ponadto nowoczesny kształt rączki podkreśli charakter każdego wnętrza.

Możliwość montażu bezpośrednio na posadzce lub brodziku

Kabiny Atrium zostały zaprojektowane w sposób umożliwiający montaż zarówno na brodziku, jak i bezpośrednio na posadzce

Dostępne kolory:

Połysk	Mat	Szczotkowane			
Chrom	Black	Brush Gold	Brush Gun Metal	Brush Nickel	Brush Rose Gold

Dostępne modele:

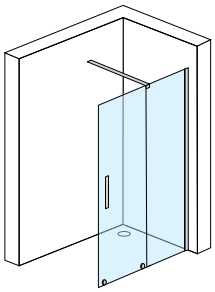

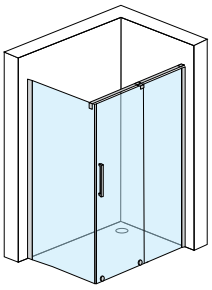

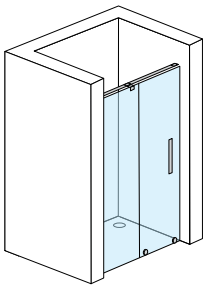

RIVA 2.0 - str. 142

TOSKANIA 2.0 - str. 154

ETNA 2.0 - str. 166

RIVA 2.0

Kabina walk-in z drzwiami przesuwnymi

powłoka ochronna NANOGLASS POLIMER

gwarancja

polska marka

kabina uniwersalna lewa / prawa

walory kabiny doceniają seniorzy

ułatwienia dla niepełnosprawnych

PN-EN 14428
PN-EN 12150-1
Certyfikat TÜV

Objaśnienie piktogramów na str. 20

Walk-in RIVA 2.0 Chrom

- Zamawiając Walk-in Riva proszę podać 2 numery katalogowe: A. kolor profilu, B. walk-in
- Kabina jest uniwersalna tzn. można ją zamontować zarówno jako wersję lewą jak i prawą
- *Wymiar dotyczy kabiny zamontowanej na płytkach oraz przy maksymalnej szerokości drzwi

A. Kolor profilu - zestaw montażowy

Nr kat.	Kolor profilu	Cena PLN netto
P NWP C	Chrom	1699

B. Walk-in - szkło

Nr kat.	Wymiar brodzika	Wymiar kabiny					Grubość szkła	Kolor szkła	Cena PLN netto
		a	b	c	d	h			
G NWP 100	1000	990-1000	do 1200	do 370*	600	2000	8	przezroczyste	939
G NWP 110	1100	1090-1100	do 1200	do 420*	650	2000	8	przezroczyste	994
G NWP 120	1200	1190-1200	do 1200	do 470*	700	2000	8	przezroczyste	1049
G NWP 130	1300	1290-1300	do 1200	do 520*	750	2000	8	przezroczyste	1099
G NWP 140	1400	1390-1400	do 1200	do 570*	800	2000	8	przezroczyste	1149
G NWP 150	1500	1490-1500	do 1200	do 620*	850	2000	8	przezroczyste	1199
G NWP 160	1600	1590-1600	do 1200	do 670*	900	2000	8	przezroczyste	1249

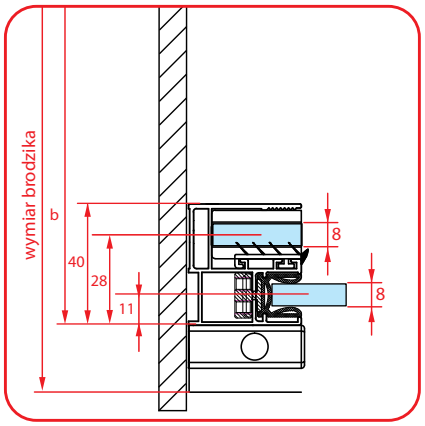

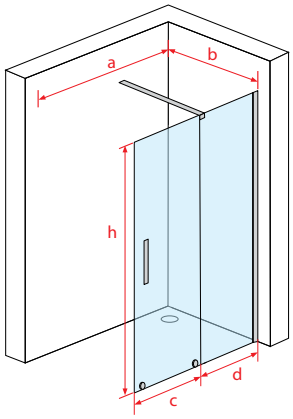

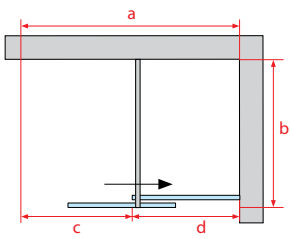

- a.b. wymiar kabiny; c. wymiar wejścia; d. szerokość ścianki bocznej; e. głębokość kabiny z otwartymi drzwiami; m. wymiar montażu relingu; p. szerokość profilu przyściennego; h. wysokość kabiny; o. oś szkła

RIVA 2.0

Kabina walk-in z drzwiami przesuwnymi

powłoka ochronna NANOGLASS POLIMER

gwarancja

polska marka

kabina uniwersalna lewa / prawa

walory kabiny doceniają seniorzy

ułatwienia dla niepełnosprawnych

PN-EN 14428
PN-EN 12150-1
Certyfikat TÜV

Objaśnienie piktogramów na str. 20

Walk-in RIVA 2.0
Black

- Zamawiając Walk-in Riva proszę podać 2 numery katalogowe: A. kolor profilu, B. walk-in
- Kabina jest uniwersalna tzn. można ją zamontować zarówno jako wersję lewą jak i prawą
- * Wymiar dotyczy kabiny zamontowanej na płytkach oraz przy maksymalnej szerokości drzwi

A. Kolor profilu - zestaw montażowy

Nr kat.	Kolor profilu	Cena PLN netto
P NWP B	Black	1799

B. Walk-in - szkło

Nr kat.	Wymiar brodzika	Wymiar kabiny					Grubość szkła	Kolor szkła	Cena PLN netto
		a	b	c	d	h			
G NWP 100	1000	990-1000	do 1200	do 370*	600	2000	8	przezroczyste	939
G NWP 110	1100	1090-1100	do 1200	do 420*	650	2000	8	przezroczyste	994
G NWP 120	1200	1190-1200	do 1200	do 470*	700	2000	8	przezroczyste	1049
G NWP 130	1300	1290-1300	do 1200	do 520*	750	2000	8	przezroczyste	1099
G NWP 140	1400	1390-1400	do 1200	do 570*	800	2000	8	przezroczyste	1149
G NWP 150	1500	1490-1500	do 1200	do 620*	850	2000	8	przezroczyste	1199
G NWP 160	1600	1590-1600	do 1200	do 670*	900	2000	8	przezroczyste	1249

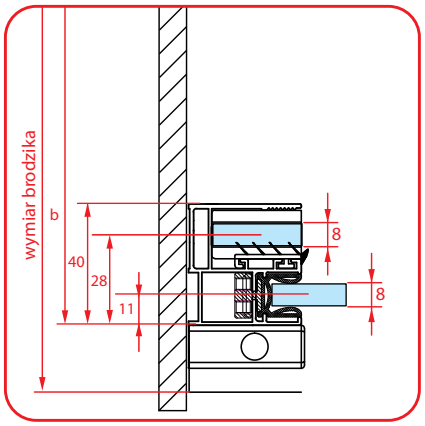

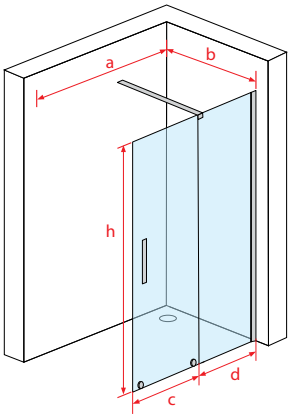

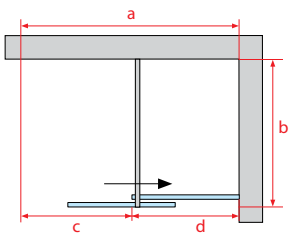

- a.b. wymiar kabiny; c. wymiar wejścia; d. szerokość ścianki bocznej; e. głębokość kabiny z otwartymi drzwiami; m. wymiar montażu relingu; p. szerokość profilu przyściennego; h. wysokość kabiny; o. oś szkła

RIVA 2.0

Kabina walk-in z drzwiami przesuwnymi

powłoka ochronna NANOGLASS POLIMER

gwarancja

polska marka

kabina uniwersalna lewa / prawa

walory kabiny doceniają seniorzy

ułatwienia dla niepełnosprawnych

PN-EN 14428 PN-EN 12150-1 Certyfikat TÜV

Objaśnienie piktogramów na str. 20

Walk-in RIVA 2.0
Brush Nickel

- Zamawiając Walk-in Riva proszę podać 2 numery katalogowe: A. kolor profilu, B. walk-in
- Kabina jest uniwersalna tzn. można ją zamontować zarówno jako wersję lewą jak i prawą
- * Wymiar dotyczy kabiny zamontowanej na płytkach oraz przy maksymalnej szerokości drzwi

A. Kolor profilu - zestaw montażowy

Nr kat.	Kolor profilu	Cena PLN netto
P NWP BN	Brush Nickel	1799

B. Walk-in - szkło

Nr kat.	Wymiar brodzika	Wymiar kabiny					Grubość szkła	Kolor szkła	Cena PLN netto
		a	b	c	d	h			
G NWP 100	1000	990-1000	do 1200	do 370*	600	2000	8	przezroczyste	939
G NWP 110	1100	1090-1100	do 1200	do 420*	650	2000	8	przezroczyste	994
G NWP 120	1200	1190-1200	do 1200	do 470*	700	2000	8	przezroczyste	1049
G NWP 130	1300	1290-1300	do 1200	do 520*	750	2000	8	przezroczyste	1099
G NWP 140	1400	1390-1400	do 1200	do 570*	800	2000	8	przezroczyste	1149
G NWP 150	1500	1490-1500	do 1200	do 620*	850	2000	8	przezroczyste	1199
G NWP 160	1600	1590-1600	do 1200	do 670*	900	2000	8	przezroczyste	1249

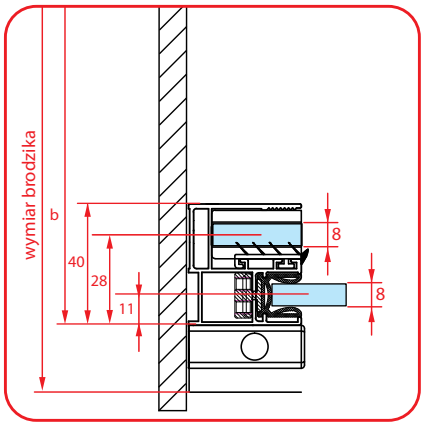

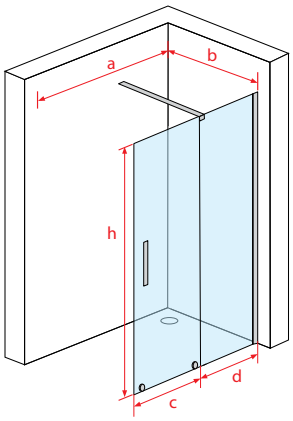

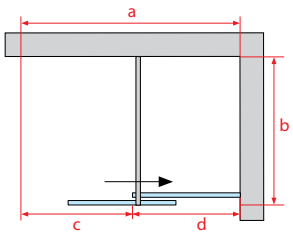

- a.b. wymiar kabiny; c. wymiar wejścia; d. szerokość ścianki bocznej; e. głębokość kabiny z otwartymi drzwiami; m. wymiar montażu relingu; p. szerokość profilu przyściennego; h. wysokość kabiny; o. oś szkła

RIVA 2.0

Kabina walk-in z drzwiami przesuwnymi

powłoka ochronna NANOGLASS POLIMER

gwarancja

polska marka

kabina uniwersalna lewa / prawa

walory kabiny doceniają seniorzy

ułatwienia dla niepełnosprawnych

PN-EN 14428
PN-EN 12150-1
Certyfikat TÜV

Objaśnienie piktogramów na str. 20

Walk-in RIVA 2.0
Brush Gold

- Zamawiając Walk-in Riva proszę podać 2 numery katalogowe: A. kolor profilu, B. walk-in
- Kabina jest uniwersalna tzn. można ją zamontować zarówno jako wersję lewą jak i prawą
- * Wymiar dotyczy kabiny zamontowanej na płytkach oraz przy maksymalnej szerokości drzwi

A. Kolor profilu - zestaw montażowy

Nr kat.	Kolor profilu	Cena PLN netto
P NWP BG	Brush Gold	1949

B. Walk-in - szkło

Nr kat.	Wymiar brodzika	Wymiar kabiny					Grubość szkła	Kolor szkła	Cena PLN netto
		a	b	c	d	h			
G NWP 100	1000	990-1000	do 1200	do 370*	600	2000	8	przezroczyste	939
G NWP 110	1100	1090-1100	do 1200	do 420*	650	2000	8	przezroczyste	994
G NWP 120	1200	1190-1200	do 1200	do 470*	700	2000	8	przezroczyste	1049
G NWP 130	1300	1290-1300	do 1200	do 520*	750	2000	8	przezroczyste	1099
G NWP 140	1400	1390-1400	do 1200	do 570*	800	2000	8	przezroczyste	1149
G NWP 150	1500	1490-1500	do 1200	do 620*	850	2000	8	przezroczyste	1199
G NWP 160	1600	1590-1600	do 1200	do 670*	900	2000	8	przezroczyste	1249

OPCJA - Komplet uszczelek w kolorze Brush Gold

Nr kat.	Kolor	Cena PLN netto
S NWP+USP-H BG	Brush Gold	109

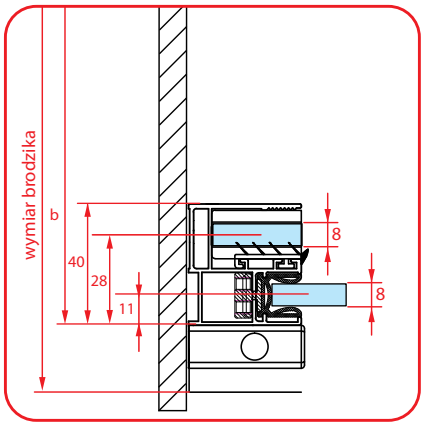

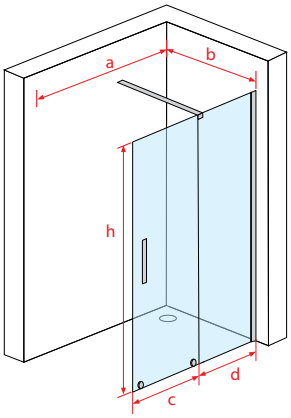

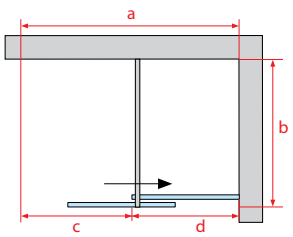

- a.b. wymiar kabiny; c. wymiar wejścia; d. szerokość ścianki bocznej; e. głębokość kabiny z otwartymi drzwiami; m. wymiar montażu relingu; p. szerokość profilu przyściennego; h. wysokość kabiny; o. oś szkła

RIVA 2.0

Kabina walk-in z drzwiami przesuwnymi

powłoka ochronna NANOGLASS POLIMER

gwarancja

polska marka

kabina uniwersalna lewa / prawa

walory kabiny doceniają seniorzy

ułatwienia dla niepełnosprawnych

PN-EN 14428
PN-EN 12150-1
Certyfikat TÜV

Objaśnienie piktogramów na str. 20

Walk-in RIVA 2.0
Brush Gun Metal

- Zamawiając Walk-in Riva proszę podać 2 numery katalogowe: A. kolor profilu, B. walk-in
- Kabina jest uniwersalna tzn. można ją zamontować zarówno jako wersję lewą jak i prawą
- * Wymiar dotyczy kabiny zamontowanej na płytkach oraz przy maksymalnej szerokości drzwi

A. Kolor profilu - zestaw montażowy

Nr kat.	Kolor profilu	Cena PLN netto
P NWP BGM	Brush Gun Metal	1949

B. Walk-in - szkło

Nr kat.	Wymiar brodzika	Wymiar kabiny					Grubość szkła	Kolor szkła	Cena PLN netto
		a	b	c	d	h			
G NWP 100	1000	990-1000	do 1200	do 370*	600	2000	8	przezroczyste	939
G NWP 110	1100	1090-1100	do 1200	do 420*	650	2000	8	przezroczyste	994
G NWP 120	1200	1190-1200	do 1200	do 470*	700	2000	8	przezroczyste	1049
G NWP 130	1300	1290-1300	do 1200	do 520*	750	2000	8	przezroczyste	1099
G NWP 140	1400	1390-1400	do 1200	do 570*	800	2000	8	przezroczyste	1149
G NWP 150	1500	1490-1500	do 1200	do 620*	850	2000	8	przezroczyste	1199
G NWP 160	1600	1590-1600	do 1200	do 670*	900	2000	8	przezroczyste	1249

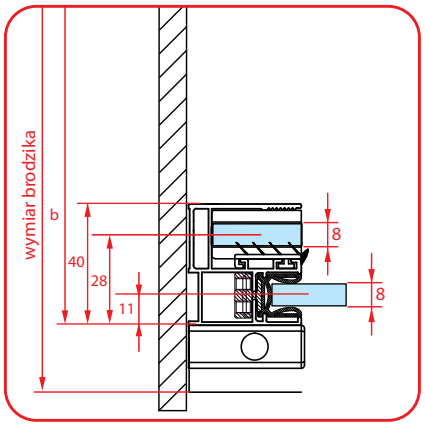

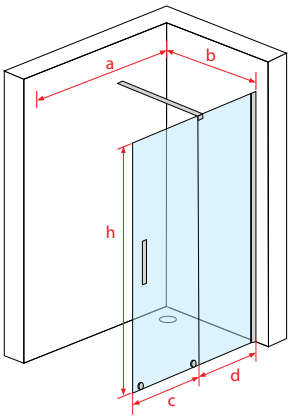

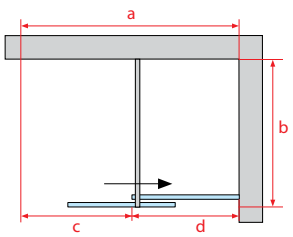

- a.b. wymiar kabiny; c. wymiar wejścia; d. szerokość ścianki bocznej; e. głębokość kabiny z otwartymi drzwiami; m. wymiar montażu relingu; p. szerokość profilu przyściennego; h. wysokość kabiny; o. oś szkła

RIVA 2.0

Kabina walk-in z drzwiami przesuwnymi

powłoka ochronna NANOGLASS POLIMER

gwarancja

polska marka

kabina uniwersalna lewa / prawa

walory kabiny doceniają seniorzy

ułatwienia dla niepełnosprawnych

PN-EN 14428
PN-EN 12150-1
Certyfikat TÜV

Objaśnienie piktogramów na str. 20

Walk-in RIVA 2.0
Brush Rose Gold

- Zamawiając Walk-in Riva proszę podać 2 numery katalogowe: A. kolor profilu, B. walk-in
- Kabina jest uniwersalna tzn. można ją zamontować zarówno jako wersję lewą jak i prawą
- * Wymiar dotyczy kabiny zamontowanej na płytkach oraz przy maksymalnej szerokości drzwi

A. Kolor profilu - zestaw montażowy

Nr kat.	Kolor profilu	Cena PLN netto
P NWP BRG	Brush Rose Gold	1949

B. Walk-in - szkło

Nr kat.	Wymiar brodzika	Wymiar kabiny					Grubość szkła	Kolor szkła	Cena PLN netto
		a	b	c	d	h			
G NWP 100	1000	990-1000	do 1200	do 370*	600	2000	8	przezroczyste	939
G NWP 110	1100	1090-1100	do 1200	do 420*	650	2000	8	przezroczyste	994
G NWP 120	1200	1190-1200	do 1200	do 470*	700	2000	8	przezroczyste	1049
G NWP 130	1300	1290-1300	do 1200	do 520*	750	2000	8	przezroczyste	1099
G NWP 140	1400	1390-1400	do 1200	do 570*	800	2000	8	przezroczyste	1149
G NWP 150	1500	1490-1500	do 1200	do 620*	850	2000	8	przezroczyste	1199
G NWP 160	1600	1590-1600	do 1200	do 670*	900	2000	8	przezroczyste	1249

OPCJA - Komplet uszczelek w kolorze Brush Gold

Nr kat.	Kolor	Cena PLN netto
S NWP+USP-H BRG	Brush Rose Gold	109

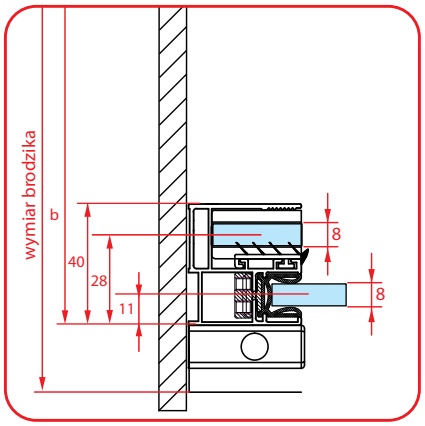

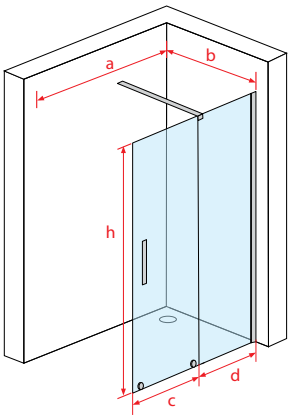

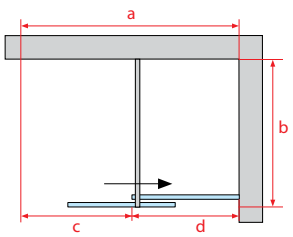

- a.b. wymiar kabiny; c. wymiar wejścia; d. szerokość ścianki bocznej; e. głębokość kabiny z otwartymi drzwiami; m. wymiar montażu relingu; p. szerokość profilu przyściennego; h. wysokość kabiny; o. oś szkła

TOSKANIA 2.0

Kabina prostokątna, jednoskrzydłowa z drzwiami przesuwnymi

powłoka ochronna NANOGLASS POLIMER

gwarancja

polska marka

kabina uniwersalna lewa / prawa

walory kabiny doceniają seniorzy

PN-EN 14428
PN-EN 12150-1
Certyfikat TÜV

Objaśnienie piktogramów na str. 20

Kabina TOSKANIA 2.0 Chrom

- Zamawiając Kabinę Toskania proszę podać 4 numery katalogowe: A. kolor profilu drzwi, B. drzwi przesuwne, C. kolor profilu ścianki, D. ścianka boczna
- Kabina jest uniwersalna tzn. można ją zamontować zarówno jako wersję lewą jak i prawą
- * Wymiar dotyczy kabiny zamontowanej na płytkach oraz przy maksymalnej szerokości drzwi. Podczas montażu na brodziku należy odjąć 50 od podanej wartości.

A. Kolor profilu drzwi - zestaw montażowy

Nr kat.	Kolor profilu	Cena PLN netto
P NWP C	Chrom	1699

B. Drzwi przesuwne - szkło

Nr kat.	Wymiar brodzika	Wymiar kabiny				Grubość szkła	Kolor szkła	Cena PLN netto
		a	c	d	h			
G NWP 100	1000	980-1050	do 390*	600	2000	8	przezroczyste	939
G NWP 110	1100	1050-1150	do 440*	650	2000	8	przezroczyste	994
G NWP 120	1200	1150-1250	do 490*	700	2000	8	przezroczyste	1049
G NWP 130	1300	1250-1350	do 540*	750	2000	8	przezroczyste	1099
G NWP 140	1400	1350-1450	do 590*	800	2000	8	przezroczyste	1149
G NWP 150	1500	1450-1550	do 640*	850	2000	8	przezroczyste	1199
G NWP 160	1600	1550-1600	do 690*	900	2000	8	przezroczyste	1249

C. Kolor profilu ścianki bocznej - zestaw montażowy

Nr kat.	Kolor profilu	Cena PLN netto
PNWP + USP C	Chrom	500

D. Ścianka boczna - szkło

Nr kat.	Wymiar brodzika	Wymiar kabiny				Grubość szkła	Kolor szkła	Cena PLN netto
		b	o	p	h			
G USP-70H	700	670-690	18	26	2000	8	przezroczyste	659
G USP-80H	800	770-790	18	26	2000	8	przezroczyste	714
G USP-90H	900	870-890	18	26	2000	8	przezroczyste	769
G USP-100H	1000	970-990	18	26	2000	8	przezroczyste	824
G USP-110H	1100	1070-1090	18	26	2000	8	przezroczyste	879
G USP-120H	1200	1170-1190	18	26	2000	8	przezroczyste	988
G USP-130H	1300	1270-1290	18	26	2000	8	przezroczyste	1043
G USP-140H	1400	1370-1390	18	26	2000	8	przezroczyste	1098

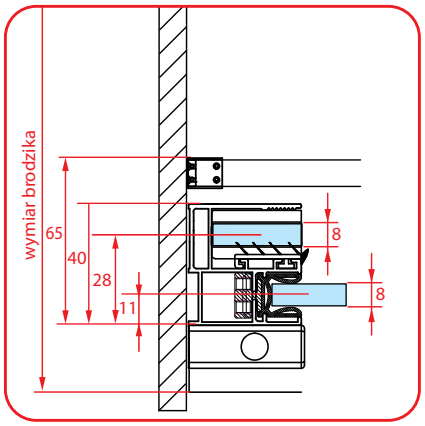

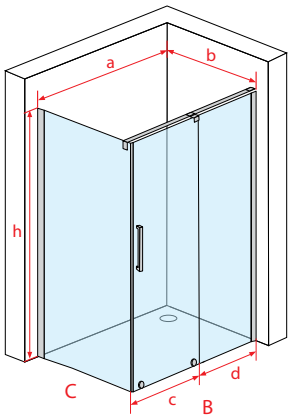

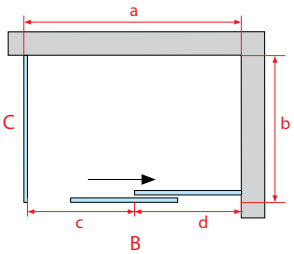

- a.b. wymiar kabiny; c. wymiar wejścia; d. szerokość ścianki bocznej; e. głębokość kabiny z otwartymi drzwiami; m. wymiar montażu relingu; p. szerokość profilu przyściennego; h. wysokość kabiny; o. oś szkła

TOSKANIA 2.0

Kabina prostokątna, jednoskrzydłowa z drzwiami przesuwnymi

powłoka ochronna NANOGLASS POLIMER

gwarancja

polska marka

kabina uniwersalna lewa / prawa

walory kabiny doceniają seniorzy

PN-EN 14428
PN-EN 12150-1
Certyfikat TÜV

Objaśnienie piktogramów na str. 20

Kabina TOSKANIA 2.0 Black

- Zamawiając Kabinę Toskania proszę podać 4 numery katalogowe: A. kolor profilu drzwi, B. drzwi przesuwne, C. kolor profilu ścianki, D. ścianka boczna
- Kabina jest uniwersalna tzn. można ją zamontować zarówno jako wersję lewą jak i prawą
- * Wymiar dotyczy kabiny zamontowanej na płytkach oraz przy maksymalnej szerokości drzwi. Podczas montażu na brodziku należy odjąć 50 od podanej wartości.

A. Kolor profilu drzwi - zestaw montażowy

Nr kat.	Kolor profilu	Cena PLN netto
P NWP B	Black	1799

B. Drzwi przesuwne - szkło

Nr kat.	Wymiar brodzika	Wymiar kabiny				Grubość szkła	Kolor szkła	Cena PLN netto
		a	c	d	h			
G NWP 100	1000	980-1050	do 390*	600	2000	8	przezroczyste	939
G NWP 110	1100	1050-1150	do 440*	650	2000	8	przezroczyste	994
G NWP 120	1200	1150-1250	do 490*	700	2000	8	przezroczyste	1049
G NWP 130	1300	1250-1350	do 540*	750	2000	8	przezroczyste	1099
G NWP 140	1400	1350-1450	do 590*	800	2000	8	przezroczyste	1149
G NWP 150	1500	1450-1550	do 640*	850	2000	8	przezroczyste	1199
G NWP 160	1600	1550-1600	do 690*	900	2000	8	przezroczyste	1249

C. Kolor profilu ścianki bocznej - zestaw montażowy

Nr kat.	Kolor profilu	Cena PLN netto
P NWP + USP B	Black	500

D. Ścianka boczna - szkło

Nr kat.	Wymiar brodzika	Wymiar kabiny				Grubość szkła	Kolor szkła	Cena PLN netto
		b	o	p	h			
G USP-70H	700	670-690	18	26	2000	8	przezroczyste	659
G USP-80H	800	770-790	18	26	2000	8	przezroczyste	714
G USP-90H	900	870-890	18	26	2000	8	przezroczyste	769
G USP-100H	1000	970-990	18	26	2000	8	przezroczyste	824
G USP-110H	1100	1070-1090	18	26	2000	8	przezroczyste	879
G USP-120H	1200	1170-1190	18	26	2000	8	przezroczyste	988
G USP-130H	1300	1270-1290	18	26	2000	8	przezroczyste	1043
G USP-140H	1400	1370-1390	18	26	2000	8	przezroczyste	1098

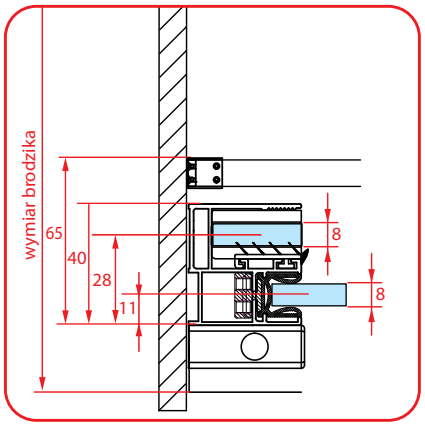

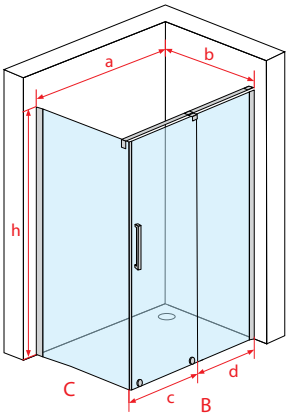

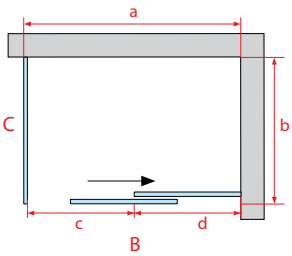

- a.b. wymiar kabiny; c. wymiar wejścia; d. szerokość ścianki bocznej; e. głębokość kabiny z otwartymi drzwiami; m. wymiar montażu relingu; p. szerokość profilu przyściennego; h. wysokość kabiny; o. oś szkła

TOSKANIA 2.0

Kabina prostokątna, jednoskrzydłowa z drzwiami przesuwnymi

powłoka ochronna NANOGLASS POLIMER

gwarancja

polska marka

kabina uniwersalna lewa / prawa

walory kabiny doceniają seniorzy

PN-EN 14428
PN-EN 12150-1
Certyfikat TÜV

Objaśnienie piktogramów na str. 20

Kabina TOSKANIA 2.0
Brush Nickel

- Zamawiając Kabinę Toskania proszę podać 4 numery katalogowe: A. kolor profilu drzwi, B. drzwi przesuwne, C. kolor profilu ścianki, D. ścianka boczna
- Kabina jest uniwersalna tzn. można ją zamontować zarówno jako wersję lewą jak i prawą
- * Wymiar dotyczy kabiny zamontowanej na płytkach oraz przy maksymalnej szerokości drzwi. Podczas montażu na brodziku należy odjąć 50 od podanej wartości.

A. Kolor profilu drzwi - zestaw montażowy

Nr kat.	Kolor profilu	Cena PLN netto
P NWP BN	Brush Nickel	1799

B. Drzwi przesuwne - szkło

Nr kat.	Wymiar brodzika	Wymiar kabiny				Grubość szkła	Kolor szkła	Cena PLN netto
		a	c	d	h			
G NWP 100	1000	980-1050	do 390*	600	2000	8	przezroczyste	939
G NWP 110	1100	1050-1150	do 440*	650	2000	8	przezroczyste	994
G NWP 120	1200	1150-1250	do 490*	700	2000	8	przezroczyste	1049
G NWP 130	1300	1250-1350	do 540*	750	2000	8	przezroczyste	1099
G NWP 140	1400	1350-1450	do 590*	800	2000	8	przezroczyste	1149
G NWP 150	1500	1450-1550	do 640*	850	2000	8	przezroczyste	1199
G NWP 160	1600	1550-1600	do 690*	900	2000	8	przezroczyste	1249

C. Kolor profilu ścianki bocznej - zestaw montażowy

Nr kat.	Kolor profilu	Cena PLN netto
P NWP + USP BN	Brush Nickel	500

D. Ścianka boczna - szkło

Nr kat.	Wymiar brodzika	Wymiar kabiny				Grubość szkła	Kolor szkła	Cena PLN netto
		b	o	p	h			
G USP-70H	700	670-690	18	26	2000	8	przezroczyste	659
G USP-80H	800	770-790	18	26	2000	8	przezroczyste	714
G USP-90H	900	870-890	18	26	2000	8	przezroczyste	769
G USP-100H	1000	970-990	18	26	2000	8	przezroczyste	824
G USP-110H	1100	1070-1090	18	26	2000	8	przezroczyste	879
G USP-120H	1200	1170-1190	18	26	2000	8	przezroczyste	988
G USP-130H	1300	1270-1290	18	26	2000	8	przezroczyste	1043
G USP-140H	1400	1370-1390	18	26	2000	8	przezroczyste	1098

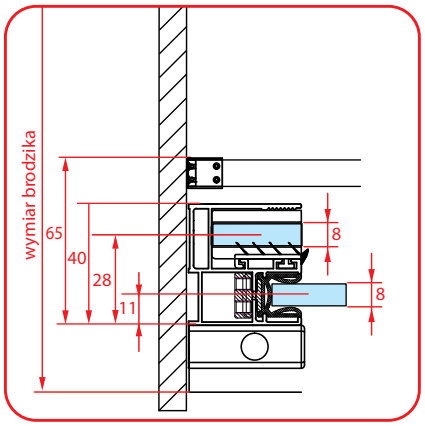

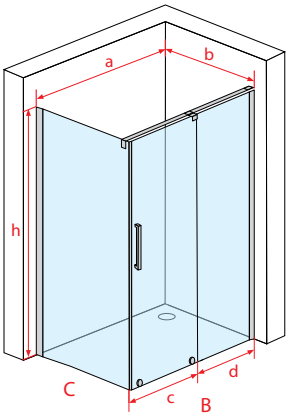

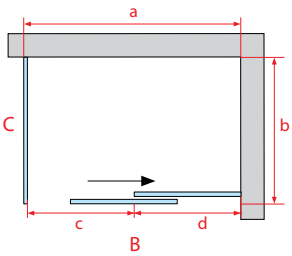

- a.b. wymiar kabiny; c. wymiar wejścia; d. szerokość ścianki bocznej; e. głębokość kabiny z otwartymi drzwiami; m. wymiar montażu relingu; p. szerokość profilu przyściennego; h. wysokość kabiny; o. oś szkła

TOSKANIA 2.0

Kabina prostokątna, jednoskrzydłowa z drzwiami przesuwnymi

powłoka ochronna NANOGLASS POLIMER

gwarancja

polska marka

kabina uniwersalna lewa / prawa

walory kabiny doceniają seniorzy

PN-EN 14428
PN-EN 12150-1
Certyfikat TÜV

Objaśnienie piktogramów na str. 20

Kabina TOSKANIA 2.0
Brush Gold

- Zamawiając Kabinę Toskania proszę podać 4 numery katalogowe: A. kolor profilu drzwi, B. drzwi przesuwne, C. kolor profilu ścianki, D. ścianka boczna
- Kabina jest uniwersalna tzn. można ją zamontować zarówno jako wersję lewą jak i prawą
- * Wymiar dotyczy kabiny zamontowanej na płytkach oraz przy maksymalnej szerokości drzwi. Podczas montażu na brodziku należy odjąć 50 od podanej wartości.

A. Kolor profilu drzwi - zestaw montażowy

Nr kat.	Kolor profilu	Cena PLN netto
P NWP BG	Brush Gold	1949

B. Drzwi przesuwne - szkło

Nr kat.	Wymiar brodzika	Wymiar kabiny				Grubość szkła	Kolor szkła	Cena PLN netto
		a	c	d	h			
G NWP 100	1000	980-1050	do 390*	600	2000	8	przezroczyste	939
G NWP 110	1100	1050-1150	do 440*	650	2000	8	przezroczyste	994
G NWP 120	1200	1150-1250	do 490*	700	2000	8	przezroczyste	1049
G NWP 130	1300	1250-1350	do 540*	750	2000	8	przezroczyste	1099
G NWP 140	1400	1350-1450	do 590*	800	2000	8	przezroczyste	1149
G NWP 150	1500	1450-1550	do 640*	850	2000	8	przezroczyste	1199
G NWP 160	1600	1550-1600	do 690*	900	2000	8	przezroczyste	1249

C. Kolor profilu ścianki bocznej - zestaw montażowy

Nr kat.	Kolor profilu	Cena PLN netto
P NWP + USP BG	Brush Gold	500

D. Ścianka boczna - szkło

Nr kat.	Wymiar brodzika	Wymiar kabiny				Grubość szkła	Kolor szkła	Cena PLN netto
		b	o	p	h			
G USP-70H	700	670-690	18	26	2000	8	przezroczyste	659
G USP-80H	800	770-790	18	26	2000	8	przezroczyste	714
G USP-90H	900	870-890	18	26	2000	8	przezroczyste	769
G USP-100H	1000	970-990	18	26	2000	8	przezroczyste	824
G USP-110H	1100	1070-1090	18	26	2000	8	przezroczyste	879
G USP-120H	1200	1170-1190	18	26	2000	8	przezroczyste	988
G USP-130H	1300	1270-1290	18	26	2000	8	przezroczyste	1043
G USP-140H	1400	1370-1390	18	26	2000	8	przezroczyste	1098

OPCJA - Komplet uszczelek w kolorze Brush Gold

Nr kat.	Kolor	Cena PLN netto
S NWP+USP-H BG	Brush Gold	109

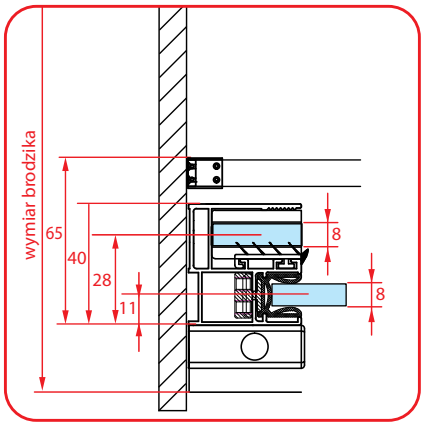

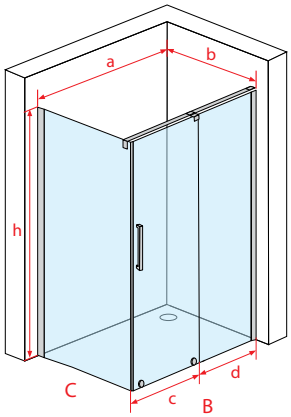

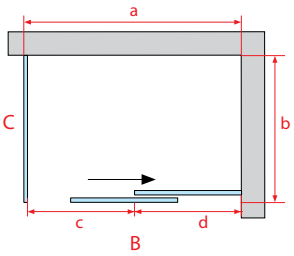

- a.b. wymiar kabiny; c. wymiar wejścia; d. szerokość ścianki bocznej; e. głębokość kabiny z otwartymi drzwiami; m. wymiar montażu relingu; p. szerokość profilu przyściennego; h. wysokość kabiny; o. oś szkła

TOSKANIA 2.0

Kabina prostokątna, jednoskrzydłowa z drzwiami przesuwnymi

powłoka ochronna NANOGLASS POLIMER

gwarancja

polska marka

kabina uniwersalna lewa / prawa

walory kabiny doceniają seniorzy

PN-EN 14428
PN-EN 12150-1
Certyfikat TÜV

Objaśnienie piktogramów na str. 20

Kabina TOSKANIA 2.0
Brush Gun Metal

- Zamawiając Kabinę Toskania proszę podać 4 numery katalogowe: A. kolor profilu drzwi, B. drzwi przesuwne, C. kolor profilu ścianki, D. ścianka boczna
- Kabina jest uniwersalna tzn. można ją zamontować zarówno jako wersję lewą jak i prawą
- * Wymiar dotyczy kabiny zamontowanej na płytkach oraz przy maksymalnej szerokości drzwi. Podczas montażu na brodziku należy odjąć 50 od podanej wartości.

A. Kolor profilu drzwi - zestaw montażowy

Nr kat.	Kolor profilu	Cena PLN netto
P NWP BGM	Brush Gun Metal	1949

B. Drzwi przesuwne - szkło

Nr kat.	Wymiar brodzika	Wymiar kabiny				Grubość szkła	Kolor szkła	Cena PLN netto
		a	c	d	h			
G NWP 100	1000	980-1050	do 390*	600	2000	8	przezroczyste	939
G NWP 110	1100	1050-1150	do 440*	650	2000	8	przezroczyste	994
G NWP 120	1200	1150-1250	do 490*	700	2000	8	przezroczyste	1049
G NWP 130	1300	1250-1350	do 540*	750	2000	8	przezroczyste	1099
G NWP 140	1400	1350-1450	do 590*	800	2000	8	przezroczyste	1149
G NWP 150	1500	1450-1550	do 640*	850	2000	8	przezroczyste	1199
G NWP 160	1600	1550-1600	do 690*	900	2000	8	przezroczyste	1249

C. Kolor profilu ścianki bocznej - zestaw montażowy

Nr kat.	Kolor profilu	Cena PLN netto
P NWP + USP BGM	Brush Gun Metal	500

D. Ścianka boczna - szkło

Nr kat.	Wymiar brodzika	Wymiar kabiny				Grubość szkła	Kolor szkła	Cena PLN netto
		b	o	p	h			
G USP-70H	700	670-690	18	26	2000	8	przezroczyste	659
G USP-80H	800	770-790	18	26	2000	8	przezroczyste	714
G USP-90H	900	870-890	18	26	2000	8	przezroczyste	769
G USP-100H	1000	970-990	18	26	2000	8	przezroczyste	824
G USP-110H	1100	1070-1090	18	26	2000	8	przezroczyste	879
G USP-120H	1200	1170-1190	18	26	2000	8	przezroczyste	988
G USP-130H	1300	1270-1290	18	26	2000	8	przezroczyste	1043
G USP-140H	1400	1370-1390	18	26	2000	8	przezroczyste	1098

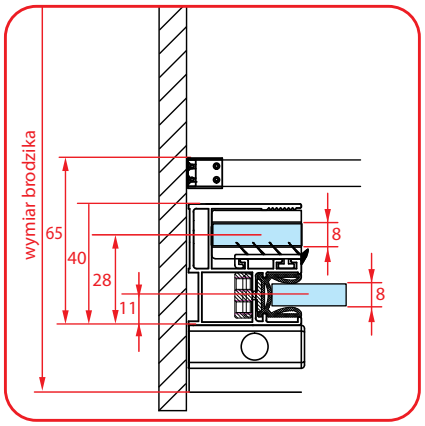

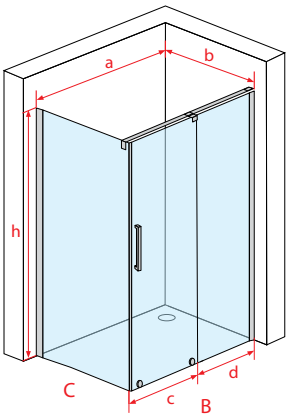

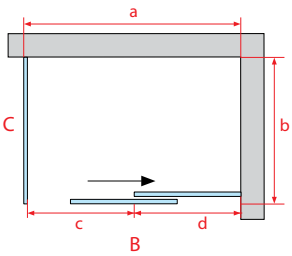

- a.b. wymiar kabiny; c. wymiar wejścia; d. szerokość ścianki bocznej; e. głębokość kabiny z otwartymi drzwiami; m. wymiar montażu relingu; p. szerokość profilu przyściennego; h. wysokość kabiny; o. oś szkła

TOSKANIA 2.0

Kabina prostokątna, jednoskrzydłowa z drzwiami przesuwnymi

powłoka ochronna NANOGLASS POLIMER

gwarancja

polska marka

kabina uniwersalna lewa / prawa

walory kabiny doceniają seniorzy

PN-EN 14428
PN-EN 12150-1
Certyfikat TÜV

Objaśnienie piktogramów na str. 20

Kabina TOSKANIA 2.0
Brush Rose Gold

- Zamawiając Kabinę Toskania proszę podać 4 numery katalogowe: A. kolor profilu drzwi, B. drzwi przesuwne, C. kolor profilu ścianki, D. ścianka boczna
- Kabina jest uniwersalna tzn. można ją zamontować zarówno jako wersję lewą jak i prawą
- * Wymiar dotyczy kabiny zamontowanej na płytkach oraz przy maksymalnej szerokości drzwi. Podczas montażu na brodziku należy odjąć 50 od podanej wartości.

A. Kolor profilu drzwi - zestaw montażowy

Nr kat.	Kolor profilu	Cena PLN netto
P NWP BRG	Brush Rose Gold	1949

B. Drzwi przesuwne - szkło

Nr kat.	Wymiar brodzika	Wymiar kabiny				Grubość szkła	Kolor szkła	Cena PLN netto
		a	c	d	h			
G NWP 100	1000	980-1050	do 390*	600	2000	8	przezroczyste	939
G NWP 110	1100	1050-1150	do 440*	650	2000	8	przezroczyste	994
G NWP 120	1200	1150-1250	do 490*	700	2000	8	przezroczyste	1049
G NWP 130	1300	1250-1350	do 540*	750	2000	8	przezroczyste	1099
G NWP 140	1400	1350-1450	do 590*	800	2000	8	przezroczyste	1149
G NWP 150	1500	1450-1550	do 640*	850	2000	8	przezroczyste	1199
G NWP 160	1600	1550-1600	do 690*	900	2000	8	przezroczyste	1249

C. Kolor profilu ścianki bocznej - zestaw montażowy

Nr kat.	Kolor profilu	Cena PLN netto
P NWP + USP BRG	Brush Rose Gold	500

D. Ścianka boczna - szkło

Nr kat.	Wymiar brodzika	Wymiar kabiny				Grubość szkła	Kolor szkła	Cena PLN netto
		b	o	p	h			
G USP-70H	700	670-690	18	26	2000	8	przezroczyste	659
G USP-80H	800	770-790	18	26	2000	8	przezroczyste	714
G USP-90H	900	870-890	18	26	2000	8	przezroczyste	769
G USP-100H	1000	970-990	18	26	2000	8	przezroczyste	824
G USP-110H	1100	1070-1090	18	26	2000	8	przezroczyste	879
G USP-120H	1200	1170-1190	18	26	2000	8	przezroczyste	988
G USP-130H	1300	1270-1290	18	26	2000	8	przezroczyste	1043
G USP-140H	1400	1370-1390	18	26	2000	8	przezroczyste	1098

OPCJA - Komplet uszczelek w kolorze Brush Rose Gold

Nr kat.	Kolor	Cena PLN netto
S NWP+USP-H BRG	Brush Rose Gold	109

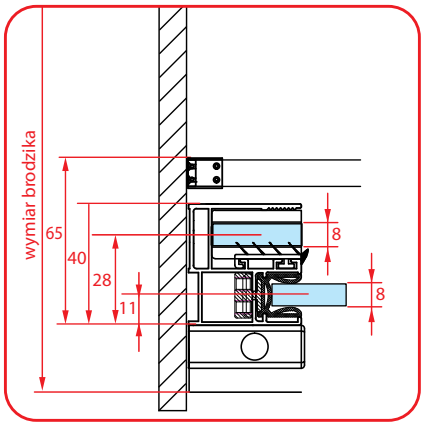

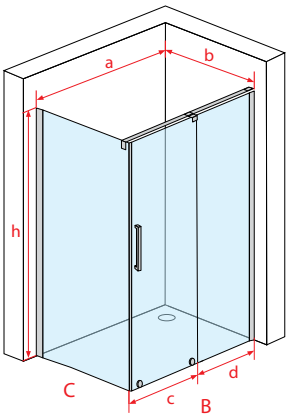

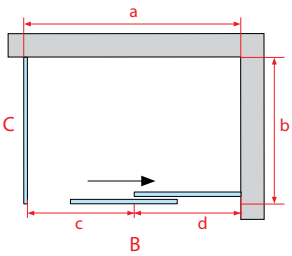

- a.b. wymiar kabiny; c. wymiar wejścia; d. szerokość ścianki bocznej; e. głębokość kabiny z otwartymi drzwiami; m. wymiar montażu relingu; p. szerokość profilu przyściennego; h. wysokość kabiny; o. oś szkła

ETNA 2.0

Drzwi wnękowe, jednoskrzydłowe z drzwiami przesuwnymi

powłoka ochronna NANOGLASS POLIMER

gwarancja

polska marka

kabina uniwersalna lewa / prawa

walory kabiny doceniają seniorzy

PN-EN 14428
PN-EN 12150-1
Certyfikat TÜV

Objaśnienie piktogramów na str. 20

Drzwi wnękowe ETNA 2.0 Chrom

- Zamawiając drzwi wnękowe Etna proszę podać 3 numery katalogowe: A. kolor profilu, B. Drzwi przesuwne, C. profil zamykający
- Kabina jest uniwersalna tzn. można ją zamontować zarówno jako wersję lewą jak i prawą
- * Wymiar dotyczy kabiny zamontowanej na płytkach oraz przy maksymalnej szerokości drzwi. Podczas montażu na brodziku należy odjąć 50 od podanej wartości.

A. Kolor profilu - zestaw montażowy

Nr kat.	Kolor profilu	Cena PLN netto
P NWP C	Chrom	1699

B. Drzwi przesuwne - szkło

Nr kat.	Wymiar brodzika	Wymiar kabiny				Grubość szkła	Kolor szkła	Cena PLN netto
		a	c	d	h			
G NWP 100	1000	980-1050	do 390*	600	2000	8	przezroczyste	939
G NWP 110	1100	1050-1150	do 440*	650	2000	8	przezroczyste	994
G NWP 120	1200	1150-1250	do 490*	700	2000	8	przezroczyste	1049
G NWP 130	1300	1250-1350	do 540*	750	2000	8	przezroczyste	1099
G NWP 140	1400	1350-1450	do 590*	800	2000	8	przezroczyste	1149
G NWP 150	1500	1450-1550	do 640*	850	2000	8	przezroczyste	1199
G NWP 160	1600	1550-1600	do 690*	900	2000	8	przezroczyste	1249

C. Profil zamykający

Nr kat.	Kolor profilu	Cena PLN netto
D NWP C	Chrom	200

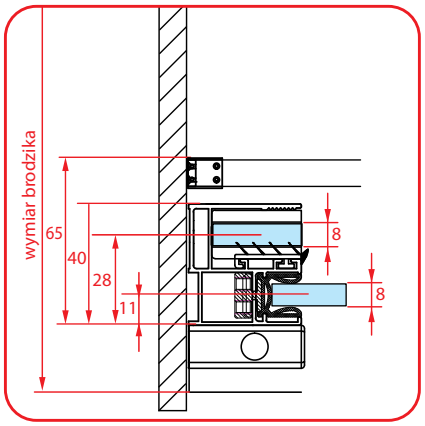

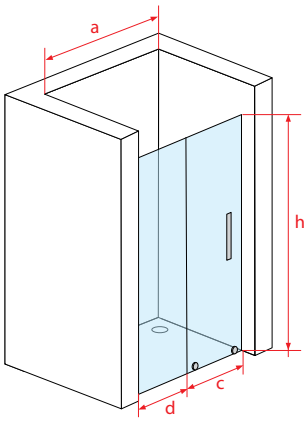

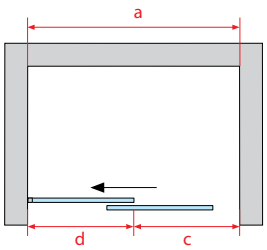

- a.b. wymiar kabiny; c. wymiar wejścia; d. szerokość ścianki bocznej; e. głębokość kabiny z otwartymi drzwiami; m. wymiar montażu relingu; p. szerokość profilu przyściennego; h. wysokość kabiny; o. oś szkła

ETNA 2.0

Drzwi wnękowe, jednoskrzydłowe z drzwiami przesuwnymi

powłoka ochronna NANOGLASS POLIMER

gwarancja

polska marka

kabina uniwersalna lewa / prawa

walory kabiny doceniają seniorzy

PN-EN 14428
PN-EN 12150-1
Certyfikat TÜV

Objaśnienie piktogramów na str. 20

Drzwi wnękowe ETNA 2.0 Black

- Zamawiając drzwi wnękowe Etna proszę podać 3 numery katalogowe: A. kolor profilu, B. Drzwi przesuwne, C. profil zamykający
- Kabina jest uniwersalna tzn. można ją zamontować zarówno jako wersję lewą jak i prawą
- * Wymiar dotyczy kabiny zamontowanej na płytkach oraz przy maksymalnej szerokości drzwi. Podczas montażu na brodziku należy odjąć 50 od podanej wartości.

A. Kolor profilu - zestaw montażowy

Nr kat.	Kolor profilu	Cena PLN netto
P NWP B	Black	1799

B. Drzwi przesuwne - szkło

Nr kat.	Wymiar brodzika	Wymiar kabiny				Grubość szkła	Kolor szkła	Cena PLN netto
		a	c	d	h			
G NWP 100	1000	980-1050	do 390*	600	2000	8	przezroczyste	939
G NWP 110	1100	1050-1150	do 440*	650	2000	8	przezroczyste	994
G NWP 120	1200	1150-1250	do 490*	700	2000	8	przezroczyste	1049
G NWP 130	1300	1250-1350	do 540*	750	2000	8	przezroczyste	1099
G NWP 140	1400	1350-1450	do 590*	800	2000	8	przezroczyste	1149
G NWP 150	1500	1450-1550	do 640*	850	2000	8	przezroczyste	1199
G NWP 160	1600	1550-1600	do 690*	900	2000	8	przezroczyste	1249

C. Profil zamykający

Nr kat.	Kolor profilu	Cena PLN netto
D NWP B	Black	200

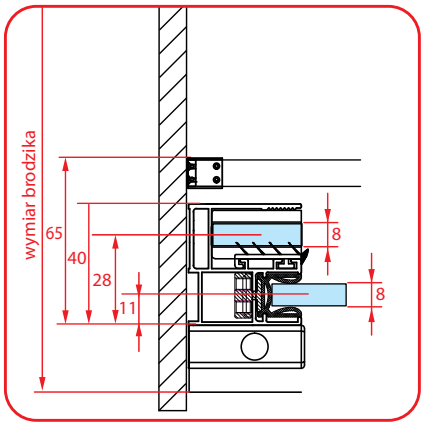

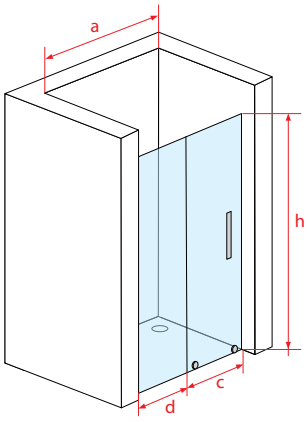

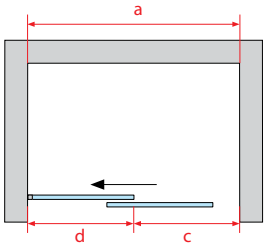

- a.b. wymiar kabiny; c. wymiar wejścia; d. szerokość ścianki bocznej; e. głębokość kabiny z otwartymi drzwiami; m. wymiar montażu relingu; p. szerokość profilu przyściennego; h. wysokość kabiny; o. oś szkła

ETNA 2.0

Drzwi wnękowe, jednoskrzydłowe z drzwiami przesuwnymi

powłoka ochronna NANOGLASS POLIMER

gwarancja

polska marka

kabina uniwersalna lewa / prawa

walory kabiny doceniają seniorzy

PN-EN 14428
PN-EN 12150-1
Certyfikat TÜV

Objaśnienie piktogramów na str. 20

Drzwi wnękowe ETNA 2.0 Brush Nickel

- Zamawiając drzwi wnękowe Etna proszę podać 3 numery katalogowe: A. kolor profilu, B. Drzwi przesuwne, C. profil zamykający
- Kabina jest uniwersalna tzn. można ją zamontować zarówno jako wersję lewą jak i prawą
- * Wymiar dotyczy kabiny zamontowanej na płytkach oraz przy maksymalnej szerokości drzwi. Podczas montażu na brodziku należy odjąć 50 od podanej wartości.

A. Kolor profilu - zestaw montażowy

Nr kat.	Kolor profilu	Cena PLN netto
P NWP BN	Brush Nickel	1799

B. Drzwi przesuwne - szkło

Nr kat.	Wymiar brodzika	Wymiar kabiny				Grubość szkła	Kolor szkła	Cena PLN netto
		a	c	d	h			
G NWP 100	1000	980-1050	do 390*	600	2000	8	przezroczyste	939
G NWP 110	1100	1050-1150	do 440*	650	2000	8	przezroczyste	994
G NWP 120	1200	1150-1250	do 490*	700	2000	8	przezroczyste	1049
G NWP 130	1300	1250-1350	do 540*	750	2000	8	przezroczyste	1099
G NWP 140	1400	1350-1450	do 590*	800	2000	8	przezroczyste	1149
G NWP 150	1500	1450-1550	do 640*	850	2000	8	przezroczyste	1199
G NWP 160	1600	1550-1600	do 690*	900	2000	8	przezroczyste	1249

C. Profil zamykający

Nr kat.	Kolor profilu	Cena PLN netto
D NWP BN	Brush Nickel	200

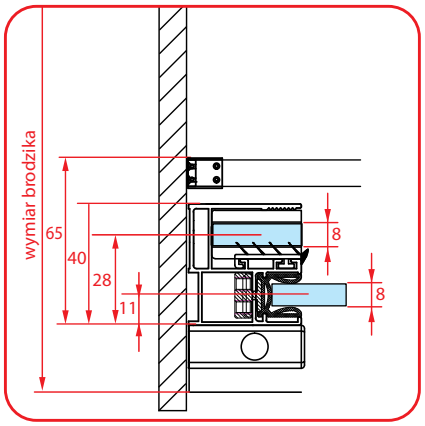

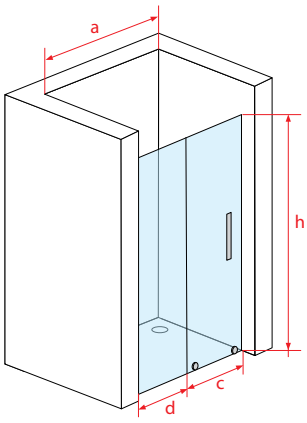

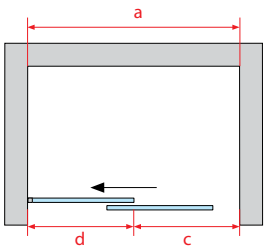

- a.b. wymiar kabiny; c. wymiar wejścia; d. szerokość ścianki bocznej; e. głębokość kabiny z otwartymi drzwiami; m. wymiar montażu relingu; p. szerokość profilu przyściennego; h. wysokość kabiny; o. oś szkła

ETNA 2.0

Drzwi wnękowe, jednoskrzydłowe z drzwiami przesuwnymi

powłoka ochronna NANOGLASS POLIMER

gwarancja

polska marka

kabina uniwersalna lewa / prawa

walory kabiny doceniają seniorzy

PN-EN 14428
PN-EN 12150-1
Certyfikat TÜV

Objaśnienie piktogramów na str. 20

Drzwi wnękowe ETNA 2.0 Brush Gold

- Zamawiając drzwi wnękowe Etna proszę podać 3 numery katalogowe: A. kolor profilu, B. Drzwi przesuwne, C. profil zamykający
- Kabina jest uniwersalna tzn. można ją zamontować zarówno jako wersję lewą jak i prawą
- * Wymiar dotyczy kabiny zamontowanej na płytkach oraz przy maksymalnej szerokości drzwi. Podczas montażu na brodziku należy odjąć 50 od podanej wartości.

A. Kolor profilu - zestaw montażowy

Nr kat.	Kolor profilu	Cena PLN netto
P NWP BG	Brush Gold	1949

B. Drzwi przesuwne - szkło

Nr kat.	Wymiar brodzika	Wymiar kabiny				Grubość szkła	Kolor szkła	Cena PLN netto
		a	c	d	h			
G NWP 100	1000	980-1050	do 390*	600	2000	8	przezroczyste	939
G NWP 110	1100	1050-1150	do 440*	650	2000	8	przezroczyste	994
G NWP 120	1200	1150-1250	do 490*	700	2000	8	przezroczyste	1049
G NWP 130	1300	1250-1350	do 540*	750	2000	8	przezroczyste	1099
G NWP 140	1400	1350-1450	do 590*	800	2000	8	przezroczyste	1149
G NWP 150	1500	1450-1550	do 640*	850	2000	8	przezroczyste	1199
G NWP 160	1600	1550-1600	do 690*	900	2000	8	przezroczyste	1249

C. Profil zamykający

Nr kat.	Kolor profilu	Cena PLN netto
D NWP BG	Brush Gold	200

OPCJA - Komplet uszczelek w kolorze Brush Gold

Nr kat.	Kolor	Cena PLN netto
S NWP+USP-H BG	Brush Gold	109

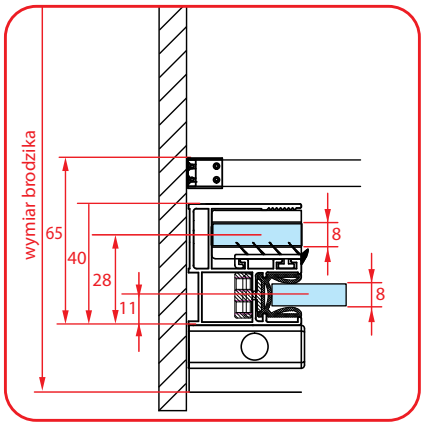

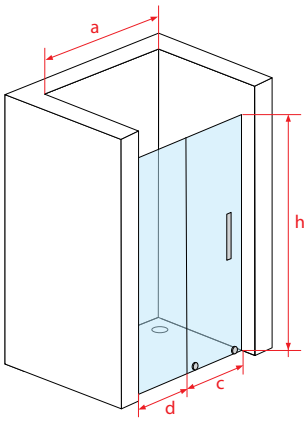

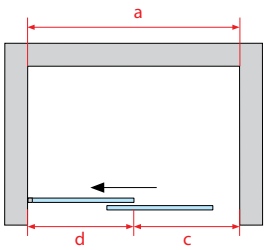

- a.b. wymiar kabiny; c. wymiar wejścia; d. szerokość ścianki bocznej; e. głębokość kabiny z otwartymi drzwiami; m. wymiar montażu relingu; p. szerokość profilu przyściennego; h. wysokość kabiny; o. oś szkła

ETNA 2.0

Drzwi wnękowe, jednoskrzydłowe z drzwiami przesuwnymi

powłoka ochronna NANOGLASS POLIMER

gwarancja

polska marka

kabina uniwersalna lewa / prawa

walory kabiny doceniają seniorzy

PN-EN 14428
PN-EN 12150-1
Certyfikat TÜV

Objaśnienie piktogramów na str. 20

Drzwi wnękowe ETNA 2.0 Brush Gun Metal

- Zamawiając drzwi wnękowe Etna proszę podać 3 numery katalogowe: A. kolor profilu, B. Drzwi przesuwne, C. profil zamykający
- Kabina jest uniwersalna tzn. można ją zamontować zarówno jako wersję lewą jak i prawą
- * Wymiar dotyczy kabiny zamontowanej na płytkach oraz przy maksymalnej szerokości drzwi. Podczas montażu na brodziku należy odjąć 50 od podanej wartości.

A. Kolor profilu - zestaw montażowy

Nr kat.	Kolor profilu	Cena PLN netto
P NWP BGM	Brush Gun Metal	1949

B. Drzwi przesuwne - szkło

Nr kat.	Wymiar brodzika	Wymiar kabiny				Grubość szkła	Kolor szkła	Cena PLN netto
		a	c	d	h			
G NWP 100	1000	980-1050	do 390*	600	2000	8	przezroczyste	939
G NWP 110	1100	1050-1150	do 440*	650	2000	8	przezroczyste	994
G NWP 120	1200	1150-1250	do 490*	700	2000	8	przezroczyste	1049
G NWP 130	1300	1250-1350	do 540*	750	2000	8	przezroczyste	1099
G NWP 140	1400	1350-1450	do 590*	800	2000	8	przezroczyste	1149
G NWP 150	1500	1450-1550	do 640*	850	2000	8	przezroczyste	1199
G NWP 160	1600	1550-1600	do 690*	900	2000	8	przezroczyste	1249

C. Profil zamykający

Nr kat.	Kolor profilu	Cena PLN netto
D NWP BGM	Brush Gun Metal	200

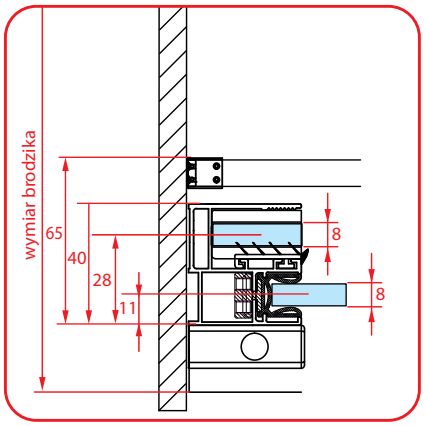

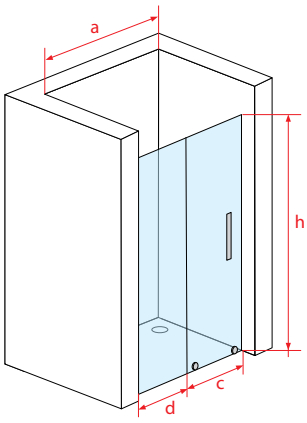

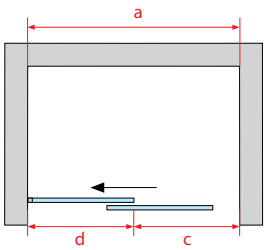

- a.b. wymiar kabiny; c. wymiar wejścia; d. szerokość ścianki bocznej; e. głębokość kabiny z otwartymi drzwiami; m. wymiar montażu relingu; p. szerokość profilu przyściennego; h. wysokość kabiny; o. oś szkła

ETNA 2.0

Drzwi wnękowe, jednoskrzydłowe z drzwiami przesuwnymi

powłoka ochronna NANOGLASS POLIMER

gwarancja

polska marka

kabina uniwersalna lewa / prawa

walory kabiny doceniają seniorzy

PN-EN 14428
PN-EN 12150-1
Certyfikat TÜV

Objaśnienie piktogramów na str. 20

Drzwi wnękowe ETNA 2.0 Brush Rose Gold

- Zamawiając drzwi wnękowe Etna proszę podać 3 numery katalogowe: A. kolor profilu, B. Drzwi przesuwne, C. profil zamykający
- Kabina jest uniwersalna tzn. można ją zamontować zarówno jako wersję lewą jak i prawą
- * Wymiar dotyczy kabiny zamontowanej na płytkach oraz przy maksymalnej szerokości drzwi. Podczas montażu na brodziku należy odjąć 50 od podanej wartości.

A. Kolor profilu - zestaw montażowy

Nr kat.	Kolor profilu	Cena PLN netto
P NWP BRG	Brush Rose Gold	1949

B. Drzwi przesuwne - szkło

Nr kat.	Wymiar brodzika	Wymiar kabiny				Grubość szkła	Kolor szkła	Cena PLN netto
		a	c	d	h			
G NWP 100	1000	980-1050	do 390*	600	2000	8	przezroczyste	939
G NWP 110	1100	1050-1150	do 440*	650	2000	8	przezroczyste	994
G NWP 120	1200	1150-1250	do 490*	700	2000	8	przezroczyste	1049
G NWP 130	1300	1250-1350	do 540*	750	2000	8	przezroczyste	1099
G NWP 140	1400	1350-1450	do 590*	800	2000	8	przezroczyste	1149
G NWP 150	1500	1450-1550	do 640*	850	2000	8	przezroczyste	1199
G NWP 160	1600	1550-1600	do 690*	900	2000	8	przezroczyste	1249

C. Profil zamykający

Nr kat.	Kolor profilu	Cena PLN netto
D NWP BRG	Brush Rose Gold	200

OPCJA - Komplet uszczelek w kolorze Brush Rose Gold

Nr kat.	Kolor	Cena PLN netto
S NWP+USP-H BRG	Brush Rose Gold	109

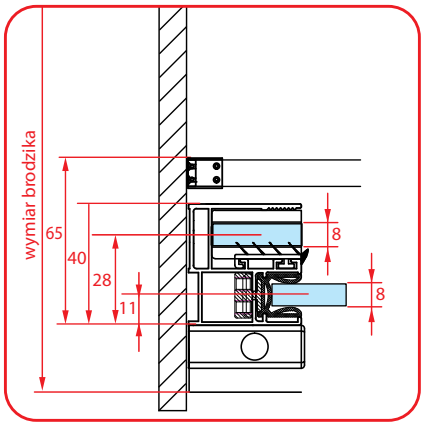

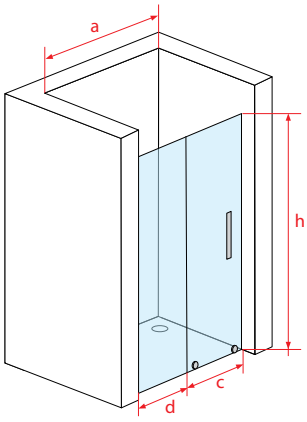

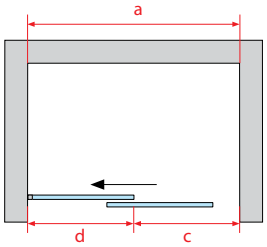

- a.b. wymiar kabiny; c. wymiar wejścia; d. szerokość ścianki bocznej; e. głębokość kabiny z otwartymi drzwiami; m. wymiar montażu relingu; p. szerokość profilu przyściennego; h. wysokość kabiny; o. oś szkła

Atuty serii CL

Wsporniki mocowane równolegle

W kabinach Atrium zastosowano stabilizację szyby przy pomocy metalowych wsporników równoległych. W połączeniu ze szkłem 8 mm uzyskaliśmy niebywale stabilną konstrukcję i estetycznym wyglądzie. Zastosowanie wysokiej jakości mosiądzu dodatkowo podkreśla elegancki charakter kabiny i zapewnia wieloletnią żywotność.

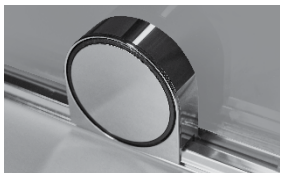

Nowoczesny system otwierania drzwi

W kabinach Atrium zastosowany został nowoczesny system kółek dolnych, dzięki któremu uzyskano wyjątkowy design. Lata doświadczeń pozwoliły nam na uzyskanie wytrzymałego i bezawaryjnego, łożyskowanego kółka, które wytrzymuje do 200 tysięcy cykli, a jego wyjątkowa konstrukcja zapobiega krzywieniu się i zacinaniu drzwi.

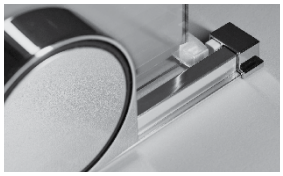

Estetyczny ogranicznik z systemem SOFT STOP

Zastosowany innowacyjny ogranicznik zapobiega wysuwaniu się drzwi z prowadnic oraz niweluje hałas przy zamykaniu drzwi.

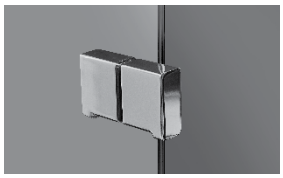

Elegancka rączka wykonana z wysokiej jakości materiałów

Dzięki zastosowaniu wysokiej jakości materiałów uzyskaliśmy rączkę niezwykle wytrzymałą na wycieranie i odporną na działanie środków czyszczących. Użycie tak wytrzymałego materiału zapewnia naszym klientom lata bezawaryjnego użytkowania. Ponadto nowoczesny kształt rączki podkreśli charakter każdego wnętrza.

Wąskie profile wykonane z aluminium

Lata doświadczeń pozwoliły nam na wyprodukowanie wysokiej jakości kabin, łatwych w montażu przy zachowaniu eleganckiego sposobu łączenia elementów, który podkreśla wyjątkowość naszych produktów. Profile o szerokości 2,5cm w naszych kabinach wykonane są z wysokiej jakości aluminium, które zapewniają stabilność kabiny i komfort, zarówno podczas użytkowania jak i montażu.

Możliwość montażu bezpośrednio na posadzce lub brodziku

Kabiny Atrium zostały zaprojektowane w sposób umożliwiający montaż zarówno na brodziku, jak i bezpośrednio na posadzce.

Dostępne kolory:

Połysk	Mat	Szczotkowane	
Chrom	Black	Brush Gold	Brush Gun Metal

Dostępne modele:

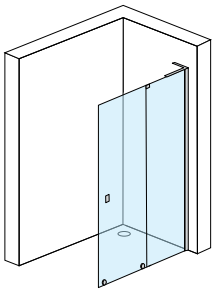

CORTINA 2.0 - str.
Walk-in przesuwny

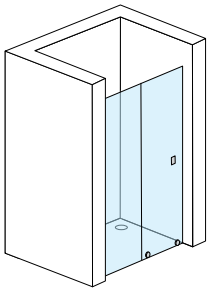

CORTINA 2.0 - str.
Drzwi wnękowe

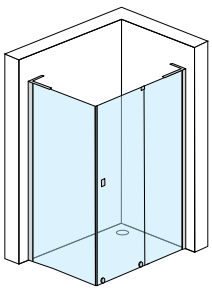

CORTINA 2.0 - str.
Kabina

CORTINA 2.0

Kabina walk-in z drzwiami przesuwnymi

powłoka ochronna NANOGLASS POLIMER

gwarancja

polska marka

walory kabiny doceniają seniorzy

ułatwienia dla niepełnosprawnych

PN-EN 14428
PN-EN 12150-1
Certyfikat TÜV

Objaśnienie piktogramów na str. 20

Walk-in przesuwny CORTINA 2.0 Chrom

- Zamawiając walk-in przesuwny Cortina 2.0 proszę podać 2 numery katalogowe: 1. A-L – zestaw montażowy lewy lub A-P – zestaw montażowy prawy, 2. B- drzwi przeswune
- Walk-in Cortina 2.0 nie jest uniwersalny pod względem stron

A-L. Kolor profilu - zestaw montażowy lewy

Nr kat.	Kolor profilu	Cena PLN netto
P CGP C L	Chrom	999

A-P. Kolor profilu - zestaw montażowy prawy

Nr kat.	Kolor profilu	Cena PLN netto
P CGP C R	Chrom	999

B. Walk-in - szkło

Nr kat.	Wymiar brodzika	Wymiar kabiny				Grubość szkła	Kolor szkła	Cena PLN netto
		a	c	d	h			
G CGP 100	1000	970-1000	420-440	550-560	1950	8	przezroczyste	1050
G CGP 110	1100	1070-1100	470-490	600-610	1950	8	przezroczyste	1050
G CGP 120	1200	1170-1200	520-540	650-660	1950	8	przezroczyste	1100
G CGP 130	1300	1270-1300	570-590	700-710	1950	8	przezroczyste	1150
G CGP 140	1400	1370-1400	620-640	750-760	1950	8	przezroczyste	1200

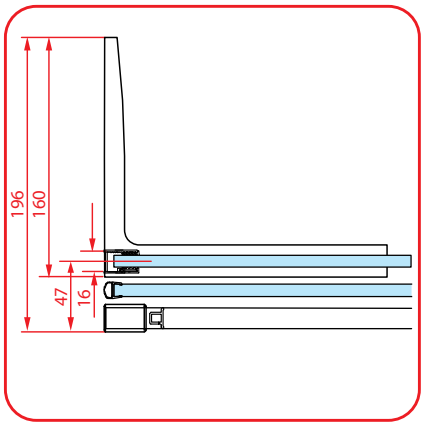

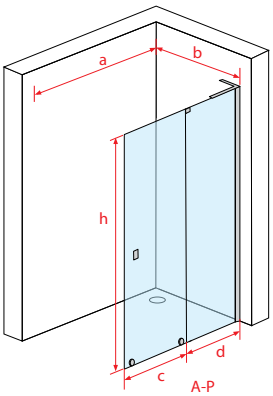

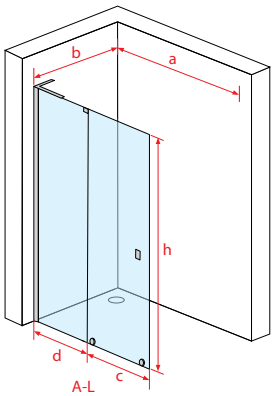

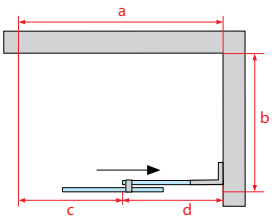

- a.b. wymiar kabiny; c. wymiar wejścia; d. szerokość ścianki bocznej; e. głębokość kabiny z otwartymi drzwiami; m. wymiar montażu relingu; p. szerokość profilu przyściennego; h. wysokość kabiny; o. oś szkła

CORTINA 2.0

Kabina walk-in z drzwiami przesuwnymi

powłoka ochronna NANOGLASS POLIMER

gwarancja

polska marka

walory kabiny doceniają seniorzy

ułatwienia dla niepełnosprawnych

PN-EN 14428
PN-EN 12150-1
Certyfikat TÜV

Objaśnienie piktogramów na str. 20

Walk-in przesuwny CORTINA 2.0 Black

- Zamawiając walk-in przesuwny Cortina 2.0 proszę podać 2 numery katalogowe: 1. A-L – zestaw montażowy lewy lub A-P – zestaw montażowy prawy, 2. B- drzwi przeswune
- Walk-in Cortina 2.0 nie jest uniwersalny pod względem stron

A-L. Kolor profilu - zestaw montażowy lewy

Nr kat.	Kolor profilu	Cena PLN netto
P CGP B L	Black	999

A-P. Kolor profilu - zestaw montażowy prawy

Nr kat.	Kolor profilu	Cena PLN netto
P CGP B R	Black	999

B. Walk-in - szkło

Nr kat.	Wymiar brodzika	Wymiar kabiny				Grubość szkła	Kolor szkła	Cena PLN netto
		a	c	d	h			
G CGP 100	1000	970-1000	420-440	550-560	1950	8	przezroczyste	1050
G CGP 110	1100	1070-1100	470-490	600-610	1950	8	przezroczyste	1050
G CGP 120	1200	1170-1200	520-540	650-660	1950	8	przezroczyste	1100
G CGP 130	1300	1270-1300	570-590	700-710	1950	8	przezroczyste	1150
G CGP 140	1400	1370-1400	620-640	750-760	1950	8	przezroczyste	1200

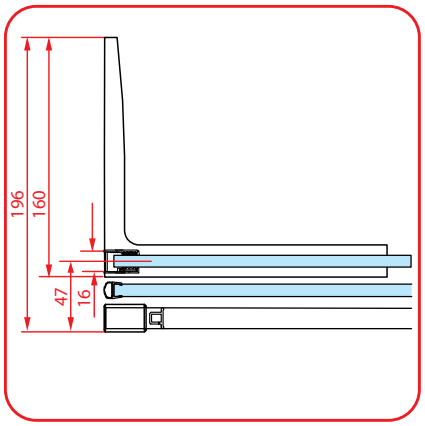

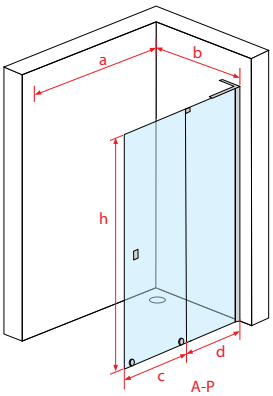

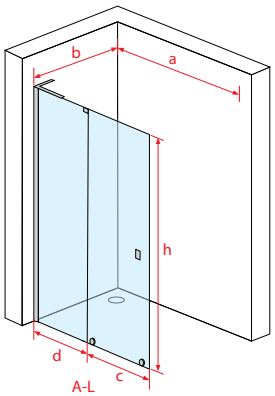

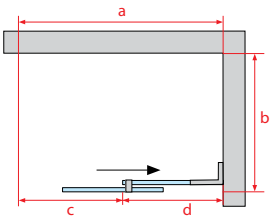

- a.b. wymiar kabiny; c. wymiar wejścia; d. szerokość ścianki bocznej; e. głębokość kabiny z otwartymi drzwiami; m. wymiar montażu relingu; p. szerokość profilu przyściennego; h. wysokość kabiny; o. oś szkła

CORTINA 2.0

Kabina walk-in z drzwiami przesuwnymi

powłoka ochronna NANOGLASS POLIMER

gwarancja

polska marka

walory kabiny doceniają seniorzy

ułatwienia dla niepełnosprawnych

PN-EN 14428
PN-EN 12150-1
Certyfikat TÜV

Objaśnienie piktogramów na str. 20

Walk-in przesuwny CORTINA 2.0 Brush Gold

- Zamawiając walk-in przesuwny Cortina 2.0 proszę podać 2 numery katalogowe: 1. A-L – zestaw montażowy lewy lub A-P – zestaw montażowy prawy, 2. B- drzwi przeswune
- Walk-in Cortina 2.0 nie jest uniwersalny pod względem stron

A-L. Kolor profilu - zestaw montażowy lewy - produkt dostępny od czerwca 2025

Nr kat.	Kolor profilu	Cena PLN netto
P CGP BG L	Brush Gold	1299

A-P. Kolor profilu - zestaw montażowy prawy - produkt dostępny od czerwca 2025

Nr kat.	Kolor profilu	Cena PLN netto
P CGP BG R	Brush Gold	1299

B. Walk-in - szkło

Nr kat.	Wymiar brodzika	Wymiar kabiny				Grubość szkła	Kolor szkła	Cena PLN netto
		a	c	d	h			
G CGP 100	1000	970-1000	420-440	550-560	1950	8	przezroczyste	1050
G CGP 110	1100	1070-1100	470-490	600-610	1950	8	przezroczyste	1050
G CGP 120	1200	1170-1200	520-540	650-660	1950	8	przezroczyste	1100
G CGP 130	1300	1270-1300	570-590	700-710	1950	8	przezroczyste	1150
G CGP 140	1400	1370-1400	620-640	750-760	1950	8	przezroczyste	1200

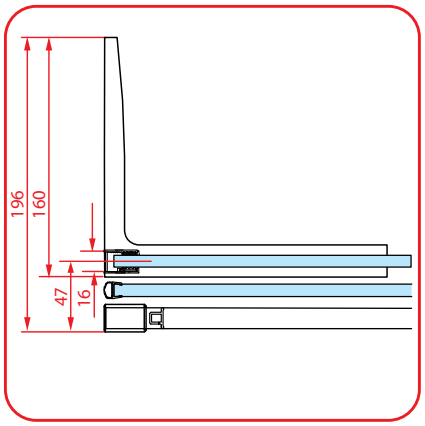

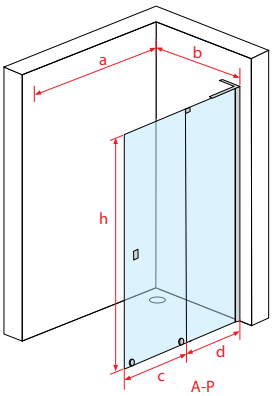

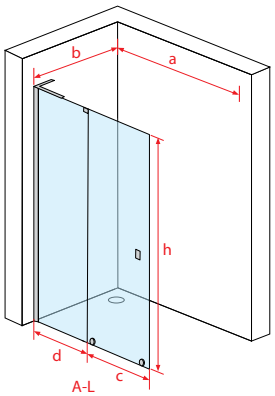

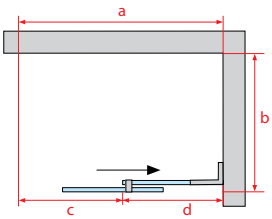

- a.b. wymiar kabiny; c. wymiar wejścia; d. szerokość ścianki bocznej; e. głębokość kabiny z otwartymi drzwiami; m. wymiar montażu relingu; p. szerokość profilu przyściennego; h. wysokość kabiny; o. oś szkła

CORTINA 2.0

Kabina walk-in z drzwiami przesuwnymi

powłoka ochronna NANOGLASS POLIMER

gwarancja

polska marka

walory kabiny doceniają seniorzy

ułatwienia dla niepełnosprawnych

PN-EN 14428
PN-EN 12150-1
Certyfikat TÜV

Objaśnienie piktogramów na str. 20

Walk-in przesuwny CORTINA 2.0 Brush Gun Metal

- Zamawiając walk-in przesuwny Cortina 2.0 proszę podać 2 numery katalogowe: 1. A-L – zestaw montażowy lewy lub A-P – zestaw montażowy prawy, 2. B- drzwi przeswune
- Walk-in Cortina 2.0 nie jest uniwersalny pod względem stron

A-L. Kolor profilu - zestaw montażowy lewy - produkt dostępny od czerwca 2025

Nr kat.	Kolor profilu	Cena PLN netto
P CGP BGM L	Brush Gun Metal	1299

A-P. Kolor profilu - zestaw montażowy prawy - produkt dostępny od czerwca 2025

Nr kat.	Kolor profilu	Cena PLN netto
P CGP BGM R	Brush Gun Metal	1299

B. Walk-in - szkło

Nr kat.	Wymiar brodzika	Wymiar kabiny				Grubość szkła	Kolor szkła	Cena PLN netto
		a	c	d	h			
G CGP 100	1000	970-1000	420-440	550-560	1950	8	przezroczyste	1050
G CGP 110	1100	1070-1100	470-490	600-610	1950	8	przezroczyste	1050
G CGP 120	1200	1170-1200	520-540	650-660	1950	8	przezroczyste	1100
G CGP 130	1300	1270-1300	570-590	700-710	1950	8	przezroczyste	1150
G CGP 140	1400	1370-1400	620-640	750-760	1950	8	przezroczyste	1200

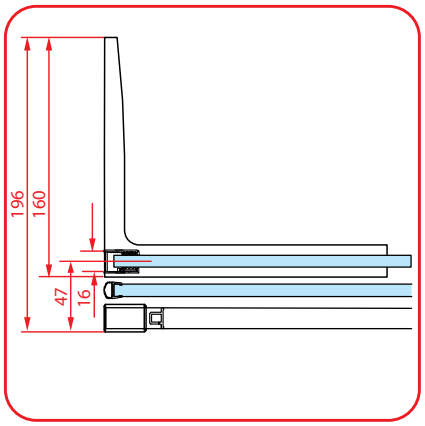

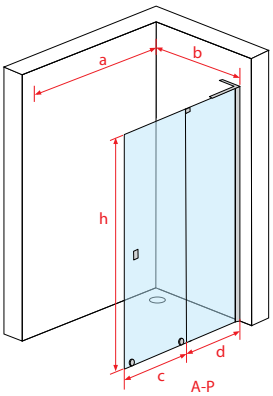

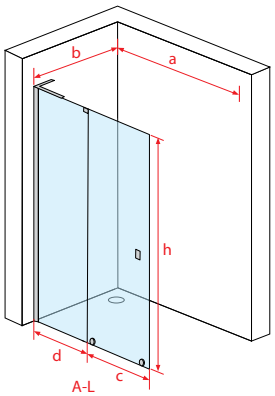

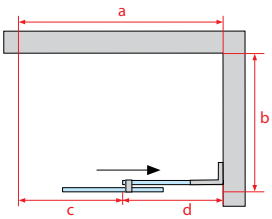

- a.b. wymiar kabiny; c. wymiar wejścia; d. szerokość ścianki bocznej; e. głębokość kabiny z otwartymi drzwiami; m. wymiar montażu relingu; p. szerokość profilu przyściennego; h. wysokość kabiny; o. oś szkła

CORTINA 2.0

Kabina prostokątna, jednoskrzydłowa z drzwiami przesuwnymi

powłoka ochronna NANOGLASS POLIMER

gwarancja

polska marka

kabina uniwersalna lewa / prawa

walory kabiny doceniają seniorzy

PN-EN 14428
PN-EN 12150-1
Certyfikat TÜV

Objaśnienie piktogramów na str. 20

Kabina CORTINA 2.0 Chrom

- Zamawiając kabinę Cortina 2.0 proszę podać 3 numery katalogowe: A- kolor profilu, B- drzwi przesuwne, C - ścianka boczna
- Kabina jest uniwersalna, można ją montować jako wersję lewą jak i prawą

A. Kolor profilu - zestaw montażowy

Nr kat.	Kolor profilu	Cena PLN netto
P CGP+BGR C	Chrom	1199

B. Drzwi przesuwne - szkło

Nr kat.	Wymiar brodzika	Wymiar kabiny				Grubość szkła	Kolor szkła	Cena PLN netto
		a	c	d	h			
G CGP 100	1000	970-990	395-410	550-560	1950	8	przezroczyste	1050
G CGP 110	1100	1040-1090	415-460	600-610	1950	8	przezroczyste	1050
G CGP 120	1200	1140-1190	465-510	650-660	1950	8	przezroczyste	1100
G CGP 130	1300	1240-1290	515-560	700-710	1950	8	przezroczyste	1150
G CGP 140	1400	1340-1390	565-610	750-760	1950	8	przezroczyste	1200

C. Ścianka boczna - szkło

Nr kat.	Wymiar brodzika	Wymiar kabiny		Grubość szkła	Kolor szkła	Cena PLN netto
		b	h			
G BGR 80	800	770-780	1950	8	przezroczyste	600
G BGR 90	900	870-880	1950	8	przezroczyste	600
G BGR 100	1000	970-980	1950	8	przezroczyste	650
G BGR 110	1100	1070-1080	1950	8	przezroczyste	700
G BGR 120	1200	1170-1180	1950	8	przezroczyste	750

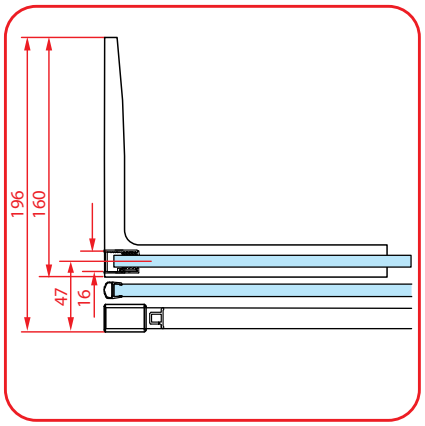

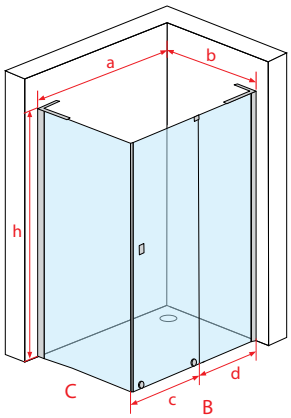

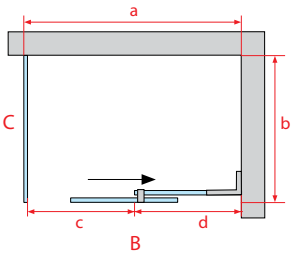

- a.b. wymiar kabiny; c. wymiar wejścia; d. szerokość ścianki bocznej; e. głębokość kabiny z otwartymi drzwiami; m. wymiar montażu relingu; p. szerokość profilu przyściennego; h. wysokość kabiny; o. oś szkła

CORTINA 2.0

Kabina prostokątna, jednoskrzydłowa z drzwiami przesuwnymi

powłoka ochronna NANOGLASS POLIMER

gwarancja

polska marka

kabina uniwersalna lewa / prawa

walory kabiny doceniają seniorzy

PN-EN 14428
PN-EN 12150-1
Certyfikat TÜV

Objaśnienie piktogramów na str. 20

Kabina CORTINA 2.0 Black

- Zamawiając kabinę Cortina 2.0 proszę podać 3 numery katalogowe: A- kolor profilu, B- drzwi przesuwne, C - ścianka boczna
- Kabina jest uniwersalna, można ją montować jako wersję lewą jak i prawą

A. Kolor profilu - zestaw montażowy

Nr kat.	Kolor profilu	Cena PLN netto
P CGP+BGR B	Black	1199

B. Drzwi przesuwne - szkło

Nr kat.	Wymiar brodzika	Wymiar kabiny				Grubość szkła	Kolor szkła	Cena PLN netto
		a	c	d	h			
G CGP 100	1000	970-990	395-410	550-560	1950	8	przezroczyste	1050
G CGP 110	1100	1040-1090	415-460	600-610	1950	8	przezroczyste	1050
G CGP 120	1200	1140-1190	465-510	650-660	1950	8	przezroczyste	1100
G CGP 130	1300	1240-1290	515-560	700-710	1950	8	przezroczyste	1150
G CGP 140	1400	1340-1390	565-610	750-760	1950	8	przezroczyste	1200

C. Ścianka boczna - szkło

Nr kat.	Wymiar brodzika	Wymiar kabiny		Grubość szkła	Kolor szkła	Cena PLN netto
		b	h			
G BGR 80	800	770-780	1950	8	przezroczyste	600
G BGR 90	900	870-880	1950	8	przezroczyste	600
G BGR 100	1000	970-980	1950	8	przezroczyste	650
G BGR 110	1100	1070-1080	1950	8	przezroczyste	700
G BGR 120	1200	1170-1180	1950	8	przezroczyste	750

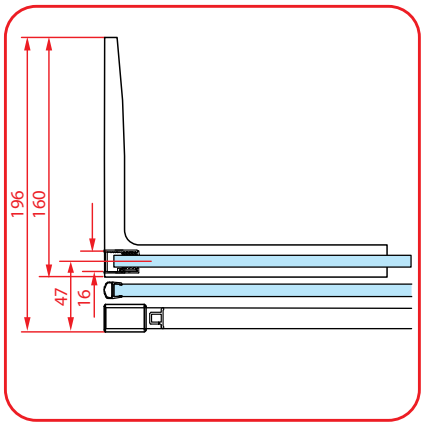

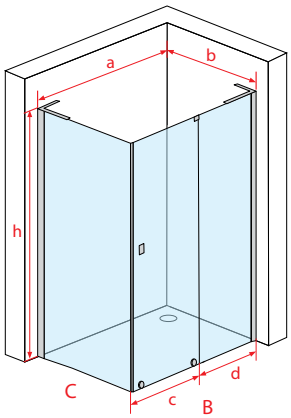

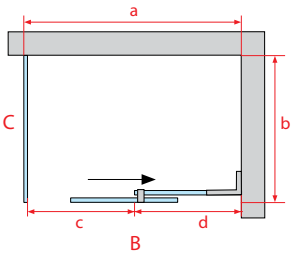

- a.b. wymiar kabiny; c. wymiar wejścia; d. szerokość ścianki bocznej; e. głębokość kabiny z otwartymi drzwiami; m. wymiar montażu relingu; p. szerokość profilu przyściennego; h. wysokość kabiny; o. oś szkła

CORTINA 2.0

Kabina prostokątna, jednoskrzydłowa z drzwiami przesuwnymi

powłoka ochronna NANOGLASS POLIMER

gwarancja

polska marka

kabina uniwersalna lewa / prawa

walory kabiny doceniają seniorzy

PN-EN 14428
PN-EN 12150-1
Certyfikat TÜV

Objaśnienie piktogramów na str. 20

Kabina CORTINA 2.0
Brush Gold

- Zamawiając kabinę Cortina 2.0 proszę podać 3 numery katalogowe: A- kolor profilu, B- drzwi przesuwne, C - ścianka boczna
- Kabina jest uniwersalna, można ją montować jako wersję lewą jak i prawą

A. Kolor profilu - zestaw montażowy - produkt dostępny od czerwca 2025

Nr kat.	Kolor profilu	Cena PLN netto
P CGP+BGR BG	Brush Gold	1499

B. Drzwi przesuwne - szkło

Nr kat.	Wymiar brodzika	Wymiar kabiny				Grubość szkła	Kolor szkła	Cena PLN netto
		a	c	d	h			
G CGP 100	1000	970-990	395-410	550-560	1950	8	przezroczyste	1050
G CGP 110	1100	1040-1090	415-460	600-610	1950	8	przezroczyste	1050
G CGP 120	1200	1140-1190	465-510	650-660	1950	8	przezroczyste	1100
G CGP 130	1300	1240-1290	515-560	700-710	1950	8	przezroczyste	1150
G CGP 140	1400	1340-1390	565-610	750-760	1950	8	przezroczyste	1200

C. Ścianka boczna - szkło

Nr kat.	Wymiar brodzika	Wymiar kabiny		Grubość szkła	Kolor szkła	Cena PLN netto
		b	h			
G BGR 80	800	770-780	1950	8	przezroczyste	600
G BGR 90	900	870-880	1950	8	przezroczyste	600
G BGR 100	1000	970-980	1950	8	przezroczyste	650
G BGR 110	1100	1070-1080	1950	8	przezroczyste	700
G BGR 120	1200	1170-1180	1950	8	przezroczyste	750

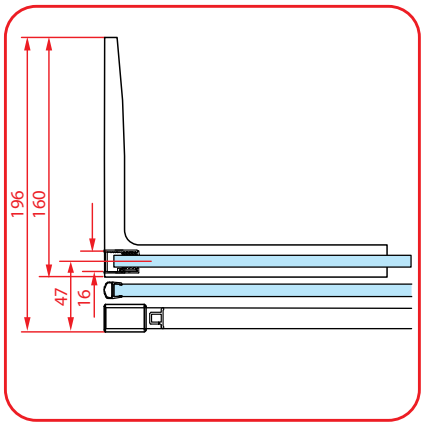

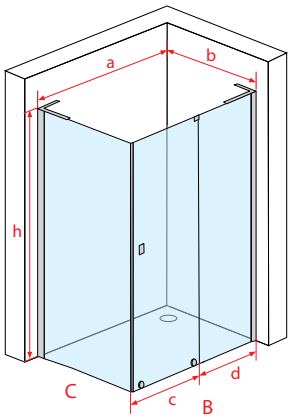

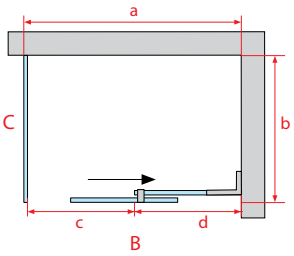

- a.b. wymiar kabiny; c. wymiar wejścia; d. szerokość ścianki bocznej; e. głębokość kabiny z otwartymi drzwiami; m. wymiar montażu relingu; p. szerokość profilu przyściennego; h. wysokość kabiny; o. oś szkła

CORTINA 2.0

Kabina prostokątna, jednoskrzydłowa z drzwiami przesuwnymi

powłoka ochronna NANOGLASS POLIMER

gwarancja

polska marka

kabina uniwersalna lewa / prawa

walory kabiny doceniają seniorzy

PN-EN 14428
PN-EN 12150-1
Certyfikat TÜV

Objaśnienie piktogramów na str. 20

Kabina CORTINA 2.0
Brush Gun Metal

- Zamawiając kabinę Cortina 2.0 proszę podać 3 numery katalogowe: A- kolor profilu, B- drzwi przesuwne, C - ścianka boczna
- Kabina jest uniwersalna, można ją montować jako wersję lewą jak i prawą

A. Kolor profilu - zestaw montażowy - produkt dostępny od czerwca 2025

Nr kat.	Kolor profilu	Cena PLN netto
P CGP+BGR BGM	Brush Gun Metal	1499

B. Drzwi przesuwne - szkło

Nr kat.	Wymiar brodzika	Wymiar kabiny				Grubość szkła	Kolor szkła	Cena PLN netto
		a	c	d	h			
G CGP 100	1000	970-990	395-410	550-560	1950	8	przezroczyste	1050
G CGP 110	1100	1040-1090	415-460	600-610	1950	8	przezroczyste	1050
G CGP 120	1200	1140-1190	465-510	650-660	1950	8	przezroczyste	1100
G CGP 130	1300	1240-1290	515-560	700-710	1950	8	przezroczyste	1150
G CGP 140	1400	1340-1390	565-610	750-760	1950	8	przezroczyste	1200

C. Ścianka boczna - szkło

Nr kat.	Wymiar brodzika	Wymiar kabiny		Grubość szkła	Kolor szkła	Cena PLN netto
		b	h			
G BGR 80	800	770-780	1950	8	przezroczyste	600
G BGR 90	900	870-880	1950	8	przezroczyste	600
G BGR 100	1000	970-980	1950	8	przezroczyste	650
G BGR 110	1100	1070-1080	1950	8	przezroczyste	700
G BGR 120	1200	1170-1180	1950	8	przezroczyste	750

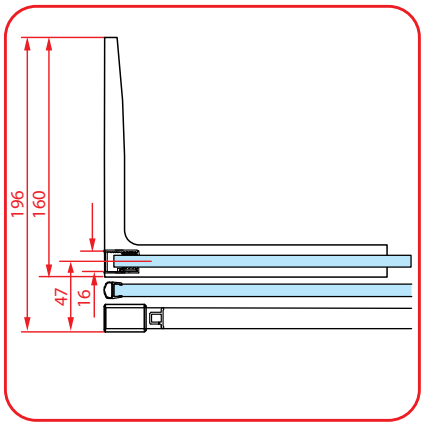

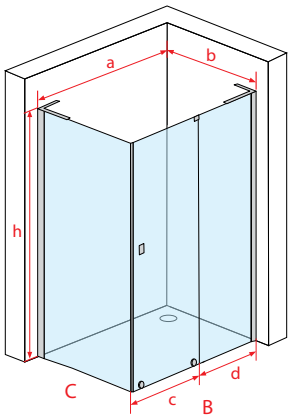

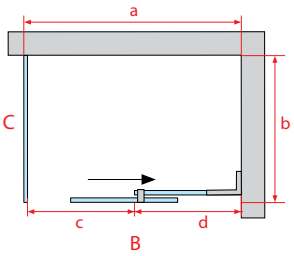

- a.b. wymiar kabiny; c. wymiar wejścia; d. szerokość ścianki bocznej; e. głębokość kabiny z otwartymi drzwiami; m. wymiar montażu relingu; p. szerokość profilu przyściennego; h. wysokość kabiny; o. oś szkła

CORTINA 2.0

Drzwi wnękowe, jednoskrzydłowe z drzwiami przesuwnymi

powłoka ochronna NANOGLASS POLIMER

gwarancja

polska marka

walory kabiny doceniają seniorzy

PN-EN 14428
PN-EN 12150-1
Certyfikat TÜV

Objaśnienie piktogramów na str. 20

Drzwi wnękowe CORTINA 2.0 Chrom

- Zamawiając drzwi wnękowe Cortina 2.0 proszę podać 3 numery katalogowe: 1. A-L – zestaw montażowy lewy lub A-P – zestaw montażowy prawy, 2. B- drzwi przesuwne, 3. C – profil zamykający
- Drzwi wnękowe Cortina 2.0 nie są uniwersalne pod względem stron

A-L. Kolor profilu - zestaw montażowy lewy

Nr kat.	Kolor profilu	Cena PLN netto
P CGP C L	Chrom	999

A-P. Kolor profilu - zestaw montażowy prawy

Nr kat.	Kolor profilu	Cena PLN netto
P CGP C R	Chrom	999

B. Drzwi przesuwne - szkło

Nr kat.	Wymiar brodzika	Wymiar kabiny				Grubość szkła	Kolor szkła	Cena PLN netto
		a	c	d	h			
G CGP 100	1000	970-1000	395-415	555-565	1950	8	przezroczyste	1050
G CGP 110	1100	1070-1100	445-465	605-615	1950	8	przezroczyste	1050
G CGP 120	1200	1170-1200	495-515	655-665	1950	8	przezroczyste	1100
G CGP 130	1300	1270-1300	545-565	705-715	1950	8	przezroczyste	1150
G CGP 140	1400	1370-1400	595-615	755-765	1950	8	przezroczyste	1200

C. Profil zamykający

Nr kat.	Kolor profilu	Cena PLN netto
D CGP C	Chrom	200

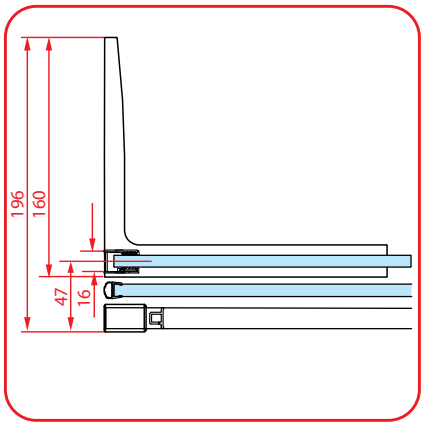

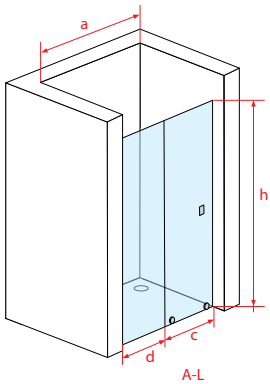

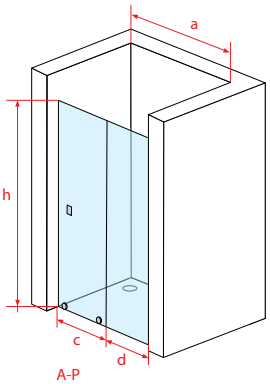

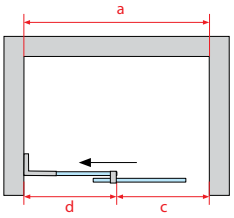

- a.b. wymiar kabiny; c. wymiar wejścia; d. szerokość ścianki bocznej; e. głębokość kabiny z otwartymi drzwiami; m. wymiar montażu relingu; p. szerokość profilu przyściennego; h. wysokość kabiny; o. oś szkła

CORTINA 2.0

Drzwi wnękowe, jednoskrzydłowe z drzwiami przesuwnymi

powłoka ochronna NANOGLASS POLIMER

gwarancja

polska marka

walory kabiny doceniają seniorzy

PN-EN 14428
PN-EN 12150-1
Certyfikat TÜV

Objaśnienie piktogramów na str. 20

Drzwi wnękowe CORTINA 2.0 Black

- Zamawiając drzwi wnękowe Cortina 2.0 proszę podać 3 numery katalogowe: 1. A-L – zestaw montażowy lewy lub A-P – zestaw montażowy prawy, 2. B- drzwi przesuwne, 3. C – profil zamykający
- Drzwi wnękowe Cortina 2.0 nie są uniwersalne pod względem stron

A-L. Kolor profilu - zestaw montażowy lewy

Nr kat.	Kolor profilu	Cena PLN netto
P CGP B L	Black	999

A-P. Kolor profilu - zestaw montażowy prawy

Nr kat.	Kolor profilu	Cena PLN netto
P CGP B R	Black	999

B. Drzwi przesuwne - szkło

Nr kat.	Wymiar brodzika	Wymiar kabiny				Grubość szkła	Kolor szkła	Cena PLN netto
		a	c	d	h			
G CGP 100	1000	970-100	395-415	555-565	1950	8	przezroczyste	1050
G CGP 110	1100	1070-1100	445-465	605-615	1950	8	przezroczyste	1050
G CGP 120	1200	1170-1200	495-515	655-665	1950	8	przezroczyste	1100
G CGP 130	1300	1270-1300	545-565	705-715	1950	8	przezroczyste	1150
G CGP 140	1400	1370-1400	595-615	755-765	1950	8	przezroczyste	1200

C. Profil zamykający

Nr kat.	Kolor profilu	Cena PLN netto
D CGP B	Black	200

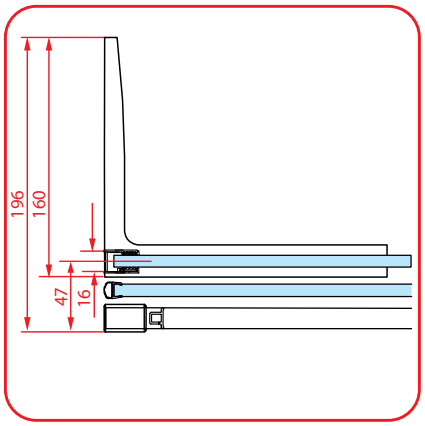

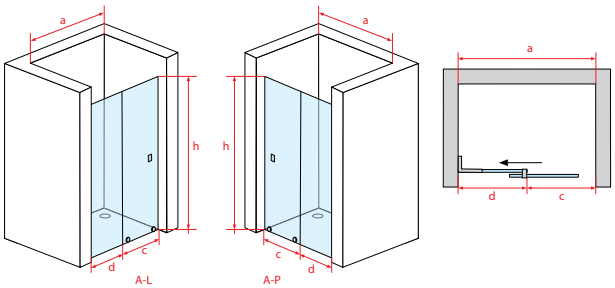

- a.b. wymiar kabiny; c. wymiar wejścia; d. szerokość ścianki bocznej; e. głębokość kabiny z otwartymi drzwiami; m. wymiar montażu relingu; p. szerokość profilu przyściennego; h. wysokość kabiny; o. oś szkła

CORTINA 2.0

Drzwi wnękowe, jednoskrzydłowe z drzwiami przesuwnymi

powłoka ochronna NANOGLASS POLIMER

gwarancja

polska marka

walory kabiny doceniają seniorzy

PN-EN 14428
PN-EN 12150-1
Certyfikat TÜV

Objaśnienie piktogramów na str. 20

Drzwi wnękowe CORTINA 2.0 Brush Glod

- Zamawiając drzwi wnękowe Cortina 2.0 proszę podać 3 numery katalogowe: 1. A-L – zestaw montażowy lewy lub A-P – zestaw montażowy prawy, 2. B- drzwi przesuwne, 3. C – profil zamykający
- Drzwi wnękowe Cortina 2.0 nie są uniwersalne pod względem stron

A-L. Kolor profilu - zestaw montażowy lewy- produkt dostępny od czerwca 2025

Nr kat.	Kolor profilu	Cena PLN netto
P CGP BG L	Brush Gold	1299

A-P. Kolor profilu - zestaw montażowy prawy- produkt dostępny od czerwca 2025

Nr kat.	Kolor profilu	Cena PLN netto
P CGP BG R	Brush Gold	1299

B. Drzwi przesuwne - szkło

Nr kat.	Wymiar brodzika	Wymiar kabiny				Grubość szkła	Kolor szkła	Cena PLN netto
		a	c	d	h			
G CGP 100	1000	970-100	395-415	555-565	1950	8	przezroczyste	1050
G CGP 110	1100	1070-1100	445-465	605-615	1950	8	przezroczyste	1050
G CGP 120	1200	1170-1200	495-515	655-665	1950	8	przezroczyste	1100
G CGP 130	1300	1270-1300	545-565	705-715	1950	8	przezroczyste	1150
G CGP 140	1400	1370-1400	595-615	755-765	1950	8	przezroczyste	1200

C. Profil zamykający

Nr kat.	Kolor profilu	Cena PLN netto
D CGP BG	Brush Gold	200

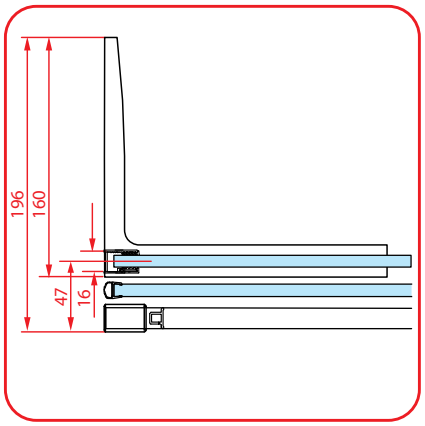

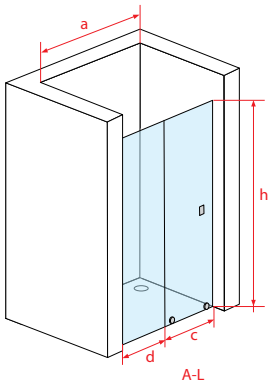

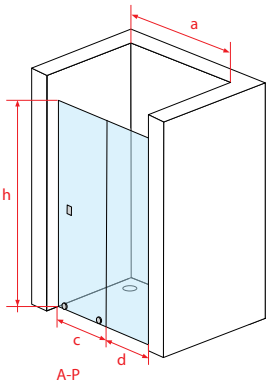

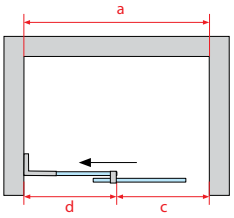

- a.b. wymiar kabiny; c. wymiar wejścia; d. szerokość ścianki bocznej; e. głębokość kabiny z otwartymi drzwiami; m. wymiar montażu relingu; p. szerokość profilu przyściennego; h. wysokość kabiny; o. oś szkła

CORTINA 2.0

Drzwi wnękowe, jednoskrzydłowe z drzwiami przesuwnymi

powłoka ochronna NANOGLASS POLIMER

gwarancja

polska marka

walory kabiny doceniają seniorzy

PN-EN 14428
PN-EN 12150-1
Certyfikat TÜV

Objaśnienie piktogramów na str. 20

Drzwi wnękowe CORTINA 2.0 Brush Gun Metal

- Zamawiając drzwi wnękowe Cortina 2.0 proszę podać 3 numery katalogowe: 1. A-L – zestaw montażowy lewy lub A-P – zestaw montażowy prawy, 2. B- drzwi przesuwne, 3. C – profil zamykający
- Drzwi wnękowe Cortina 2.0 nie są uniwersalne pod względem stron

A-L. Kolor profilu - zestaw montażowy lewy- produkt dostępny od czerwca 2025

Nr kat.	Kolor profilu	Cena PLN netto
P CGP BGM L	Brush Gun Metal	1299

A-P. Kolor profilu - zestaw montażowy prawy- produkt dostępny od czerwca 2025

Nr kat.	Kolor profilu	Cena PLN netto
P CGP BGM R	Brush Gun Metal	1299

B. Drzwi przesuwne - szkło

Nr kat.	Wymiar brodzika	Wymiar kabiny				Grubość szkła	Kolor szkła	Cena PLN netto
		a	c	d	h			
G CGP 100	1000	970-100	395-415	555-565	1950	8	przezroczyste	1050
G CGP 110	1100	1070-1100	445-465	605-615	1950	8	przezroczyste	1050
G CGP 120	1200	1170-1200	495-515	655-665	1950	8	przezroczyste	1100
G CGP 130	1300	1270-1300	545-565	705-715	1950	8	przezroczyste	1150
G CGP 140	1400	1370-1400	595-615	755-765	1950	8	przezroczyste	1200

C. Profil zamykający

Nr kat.	Kolor profilu	Cena PLN netto
D CGP BGM	Brush Gun Metal	200

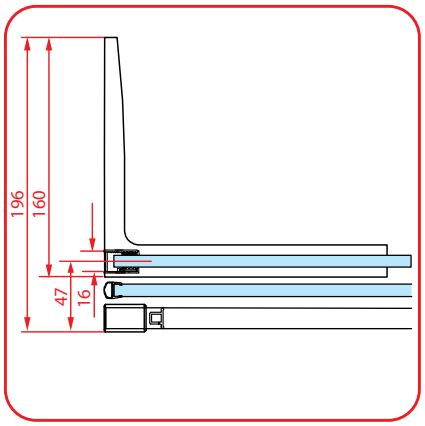

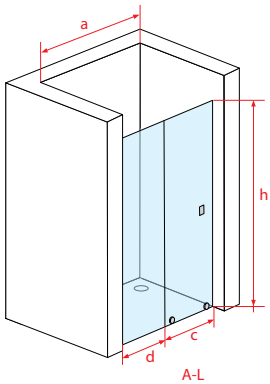

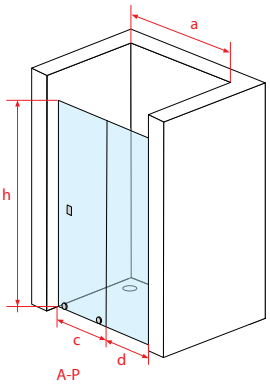

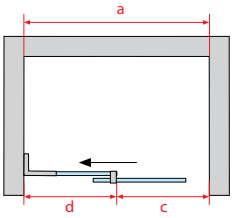

- a.b. wymiar kabiny; c. wymiar wejścia; d. szerokość ścianki bocznej; e. głębokość kabiny z otwartymi drzwiami; m. wymiar montażu relingu; p. szerokość profilu przyściennego; h. wysokość kabiny; o. oś szkła

Atuty serii H

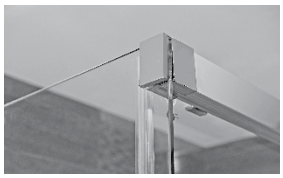

System podwieszanych drzwi

Dzięki zastosowaniu podwieszonych drzwi przesuwnych wyeliminowaliśmy dolną prowadnicę. Takie rozwiązanie znacznie ułatwia wchodzenie i wychodzenie z kabiny, szczególnie przy montażu bezpośrednio na posadzce. Dodatkowo takie rozwiązanie znacząco ułatwi czyszczenie kabiny.

Zakryte łożyskowane rolki

W drzwiach zastosowano system zakrytych rolek, który oprócz estetycznego wyglądu, znacząco wydłuża żywotność całego mechanizmu.

System cichego domykania

Zastosowanie innowacyjnego systemu miękkiego domykania przy otwieraniu i zamykaniu drzwi, zwiększa szczelność kabiny oraz zmniejsza do minimum ryzyko uszkodzenia drzwi i wydłuża żywotność rolek.

Elegancka rączka wykonana z wysokiej jakości stali nierdzewnej

Dzięki zastosowaniu polerowanej stali nierdzewnej uzyskaliśmy rączkę niezwykle wytrzymałą na wycieranie i odporną na działanie środków czyszczących. Użycie tak wytrzymałego materiału zapewnia naszym klientom lata bezawaryjnego użytkowania. Ponadto nowoczesny kształt rączki podkreśli charakter każdego wnętrza.

Niski próg ułatwiający wchodzenie

Zastosowanie niskich progów znacząco ułatwia wchodzenie do kabiny i jednocześnie zapewnia wysoką szczelność podczas użytkowania. Chromowany metalowy próg stanowi jednocześnie ciekawy element ozdobny. Użycie wysokiej jakości chromu nakładanego metodą elektrolizy zapewnia wieloletni połysk i zapobiega jego odpryskiwaniu.

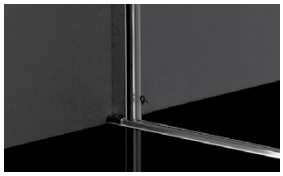

Możliwość montażu bezpośrednio na posadzce lub brodziku

Kabiny Atrium zostały zaprojektowane w sposób umożliwiający montaż zarówno na brodziku, jak i bezpośrednio na posadzce.

Dostępne kolory:

Połysk

Chrom

Mat

Black

Dostępne modele:

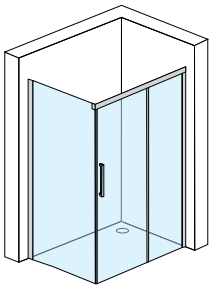

RIMINI - str. 180

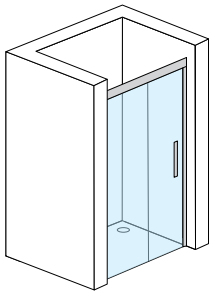

TRENTO - str. 184

RIMINI

Kabina prostokątna, jednoskrzydłowa z drzwiami przesuwnymi

powłoka ochronna NANOGLASS POLIMER

gwarancja

polska marka

kabina uniwersalna lewa / prawa

walory kabiny doceniają seniorzy

PN-EN 14428
PN-EN 12150-1
Certyfikat TÜV

Objaśnienie piktogramów na str. 20

Kabina RIMINI
Chrom

- Zamawiając kabinę Rimini proszę podać 2 numery katalogowe: A – drzwi przesuwne B – ściankę boczną
- Kabina jest uniwersalna, można ją montować jako wersję lewą jak i prawą

A. Drzwi przesuwne

Nr kat.	Wymiar brodzika	Wymiar kabiny				Grubość szkła	Kolor szkła	Cena PLN netto
		a	c	d	h			
HP0310	1000	970-990	400	460-480	2000	8	przezroczyste	2230
HP0311	1100	1070-1090	450	510-530	2000	8	przezroczyste	2288
HP0312	1200	1170-1190	500	560-580	2000	8	przezroczyste	2344
HP0313	1300	1270-1290	550	610-630	2000	8	przezroczyste	2402
HP0314	1400	1370-1390	600	660-680	2000	8	przezroczyste	2459

B. Ścianka boczna

Nr kat.	Wymiar brodzika	Wymiar kabiny		Grubość szkła	Kolor szkła	Cena PLN netto
		b	h			
HS080	800	770-790	2000	8	przezroczyste	971
HS090	900	870-890	2000	8	przezroczyste	1029
HS100	1000	970-990	2000	8	przezroczyste	1086

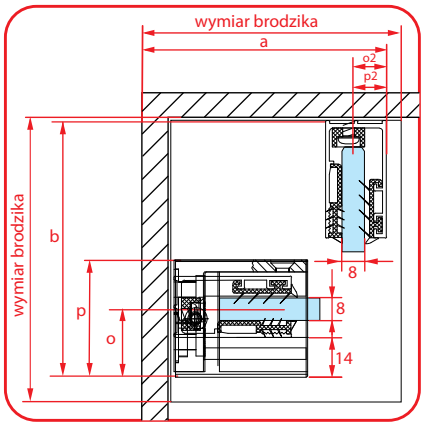

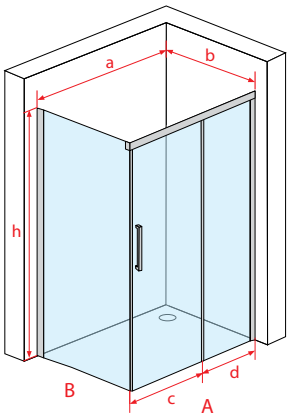

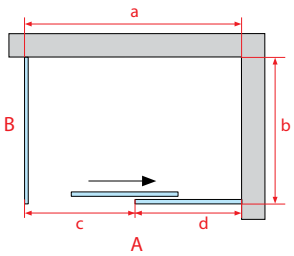

- a.b. wymiar kabiny; c. wymiar wejścia; d. szerokość ścianki bocznej; e. głębokość kabiny z otwartymi drzwiami; m. wymiar montażu relingu; p. szerokość profilu przyściennego; h. wysokość kabiny; o. oś szkła

RIMINI

Kabina prostokątna, jednoskrzydłowa z drzwiami przesuwnymi

powłoka ochronna NANOGLASS POLIMER

gwarancja

polska marka

kabina uniwersalna lewa / prawa

walory kabiny doceniają seniorzy

PN-EN 14428
PN-EN 12150-1
Certyfikat TÜV

Objaśnienie piktogramów na str. 20

Kabina RIMINI
Black

- Zamawiając kabinę Rimini proszę podać 2 numery katalogowe: A – drzwi przesuwne B – ściankę boczną
- Kabina jest uniwersalna, można ją montować jako wersję lewą jak i prawą

A. Drzwi przesuwne

Nr kat.	Wymiar brodzika	Wymiar kabiny				Grubość szkła	Kolor szkła	Cena PLN netto
		a	c	d	h			
HP0310 B	1000	970-990	400	460-480	2000	8	przezroczyste	2285
HP0312 B	1200	1170-1190	500	560-580	2000	8	przezroczyste	2402
HP0314 B	1400	1370-1390	600	660-680	2000	8	przezroczyste	2517

B. Ścianka boczna

Nr kat.	Wymiar brodzika	Wymiar kabiny		Grubość szkła	Kolor szkła	Cena PLN netto
		b	h			
HS080 B	800	770-790	2000	8	przezroczyste	1029
HS090 B	900	870-890	2000	8	przezroczyste	1086

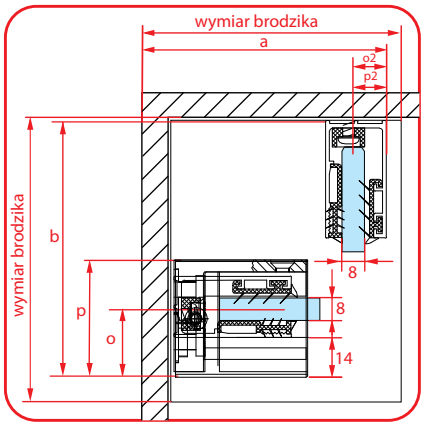

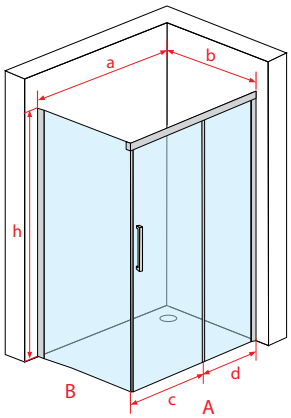

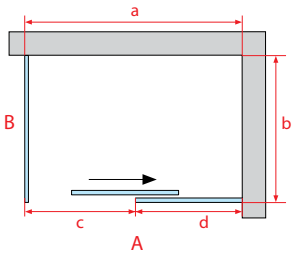

- a.b. wymiar kabiny; c. wymiar wejścia; d. szerokość ścianki bocznej; e. głębokość kabiny z otwartymi drzwiami; m. wymiar montażu relingu; p. szerokość profilu przyściennego; h. wysokość kabiny; o. oś szkła

TRENTO

Drzwi wnękowe, jednoskrzydłowe, przesuwne

powłoka ochronna NANOGLASS POLIMER

gwarancja

polska marka

kabina uniwersalna lewa / prawa

walory kabiny doceniają seniorzy

PN-EN 14428
PN-EN 12150-1
Certyfikat TÜV

Objaśnienie piktogramów na str. 20

Drzwi wnękowe TRENTO Chrom

- Drzwi wnękowe są uniwersalne, można je montować jako wersję lewą jak i prawą

Drzwi wnękowe

Nr kat.	Wymiar brodzika	Wymiar kabiny				Grubość szkła	Kolor szkła	Cena PLN netto
		a	c	d	h			
HP2100	1000	980-1010	400	460-480	2000	8	przezroczyste	2230
HP2110	1100	1080-1110	450	510-530	2000	8	przezroczyste	2288
HP2120	1200	1180-1210	500	560-580	2000	8	przezroczyste	2344
HP2130	1300	1280-1310	550	610-630	2000	8	przezroczyste	2402
HP2140	1400	1380-1410	600	660-680	2000	8	przezroczyste	2459

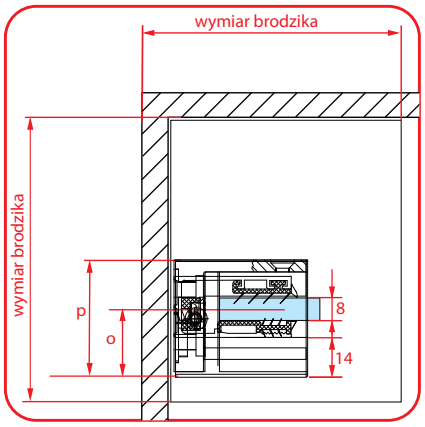

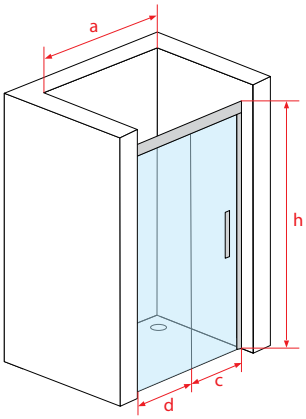

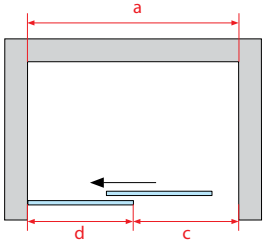

- a.b. wymiar kabiny; c. wymiar wejścia; d. szerokość ścianki bocznej; e. głębokość kabiny z otwartymi drzwiami; m. wymiar montażu relingu; p. szerokość profilu przyściennego; h. wysokość kabiny; o. oś szkła

TRENTO

Drzwi wnękowe, jednoskrzydłowe, przesuwne

powłoka ochronna NANOGLASS POLIMER

gwarancja

polska marka

kabina uniwersalna lewa / prawa

walory kabiny doceniają seniorzy

PN-EN 14428
PN-EN 12150-1
Certyfikat TÜV

Objaśnienie piktogramów na str. 20

Drzwi wnękowe TRENTO Black

- Drzwi wnękowe są uniwersalne, można je montować jako wersję lewą jak i prawą

Drzwi wnękowe

Nr kat.	Wymiar brodzika	Wymiar kabiny				Grubość szkła	Kolor szkła	Cena PLN netto
		a	c	d	h			
HP2100 B	1000	980-1010	400	460-480	2000	8	przezroczyste	2285
HP2120 B	1200	1180-1210	500	560-580	2000	8	przezroczyste	2402
HP2140 B	1400	1380-1410	600	660-680	2000	8	przezroczyste	2517

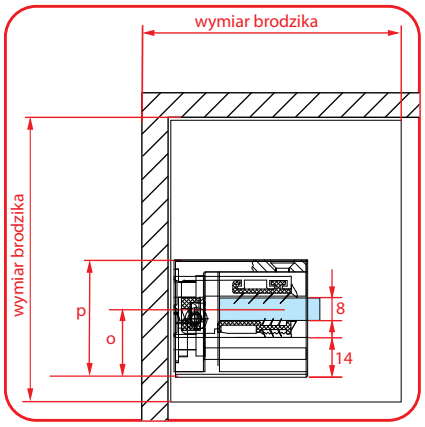

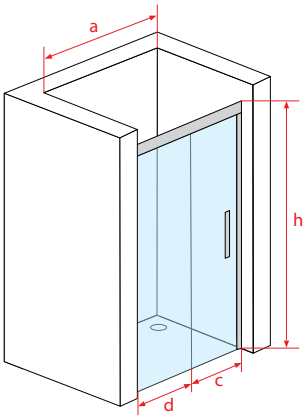

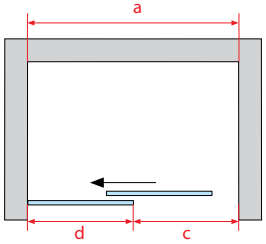

- a.b. wymiar kabiny; c. wymiar wejścia; d. szerokość ścianki bocznej; e. głębokość kabiny z otwartymi drzwiami; m. wymiar montażu relingu; p. szerokość profilu przyściennego; h. wysokość kabiny; o. oś szkła

Atuty serii D

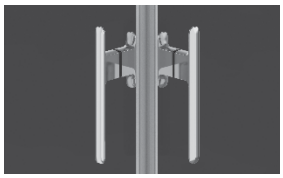

Metalowe uchwyty

Uchwyty zostały wykonane z wysokiej jakości chromowanego mosiądzu, a użycie wysokiej jakości chromu nakładanego metodą elektrolizy zapewnia wieloletni połysk i zapobiega jego odpryskiwaniu oraz wycieraniu.

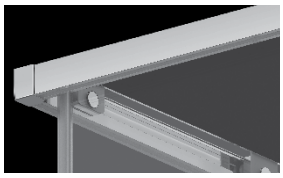

System podwieszanych drzwi

Dzięki zastosowaniu podwieszonych drzwi przesuwnych wyeliminowaliśmy dolną prowadnicę. Takie rozwiązanie znacznie ułatwia wchodzenie i wychodzenie z kabiny, szczególnie przy montażu bezpośrednio na posadzce. Dodatkowo takie rozwiązanie znacząco ułatwi czyszczenie kabiny.

Dolny system wypinania drzwi

W kabinach Atrium zastosowany został system wypinanych dołu drzwi, dzięki któremu użytkownik może bez problemu wypiąć drzwi kabiny w celu czyszczenia trudno dostępnych miejsc.

Niski próg ułatwiający wchodzenie

Zastosowanie niskich progów znacząco ułatwia wchodzenie do kabiny i jednocześnie zapewnia wysoką szczelność podczas użytkowania. Chromowany metalowy próg stanowi jednocześnie ciekawy element ozdobny. Użycie wysokiej jakości chromu nakładanego metodą elektrolizy zapewnia wieloletni połysk i zapobiega jego odpryskiwaniu.

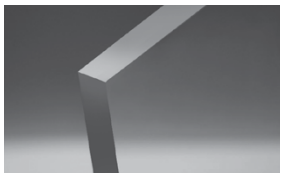

Grubość szkła 8 mm i 6 mm

Ze względu na komfort użytkowania i bezpieczeństwo, zdecydowaliśmy się na zastosowanie w drzwiach szkła o grubości 8 mm i w ścinkach bocznych szkła o grubości 6 mm. Ze względu na dużą kruchość i wrażliwość szkła o grubości 5 i 4mm, które potrafi pękać już w trakcje montażu, nie stosujemy go w naszych kabinach.

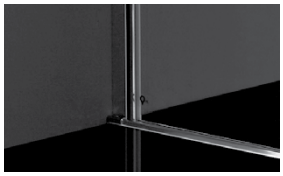

Możliwość montażu bezpośrednio na posadzce lub brodziku

Kabiny Atrium zostały zaprojektowane w sposób umożliwiający montaż zarówno na brodziku, jak i bezpośrednio na posadzce.

Dostępne kolory:

Połysk	Mat	Szczotkowane	
Chrom	Black	Brush Gold	Brush Gun Metal

Dostępne modele:

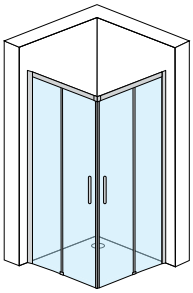

PALERMO 2.0 - str. 235

PALERMO 2.0

Kabina kwadratowa, dwuskrzydłowa z drzwiami przesuwnymi

powłoka ochronna NANOGLASS POLIMER

gwarancja

polska marka

walory kabiny doceniają seniorzy

PN-EN 14428
PN-EN 12150-1
Certyfikat TÜV

kabina uniwersalna lewa / prawa

Objaśnienie piktogramów na str. 20

Kabina PALERMO 2.0 Chrom

- Zamawiając kabinę Palermo 2.0 proszę podać 2 numery katalogowe: A. Kolor profilu B. Szkło kabiny Palermo 2.0
- Kabina jest uniwersalna, można ją montować jako wersję lewą jak i prawą

A. Kolor profilu - zestaw montażowy - produkt dostępny od Czerwca 2025

Nr kat.	Wymiar brodzika	kolor profilu	Cena PLN netto
P DTC 80 C	800x800	Chrom	1399
P DTC 90 C	900x900	Chrom	1399
P DTC 100 C	1000x1000	Chrom	1399

B. Szkło kabiny Palermo 2.0

Nr kat.	Wymiar brodzika	Wymiar kabiny						Grubość szkła drzwi/ścianek	Kolor szkła	Cena PLN netto
		a	b	c	d1	d2	h			
G DTC 8080	800x800	770-790	770-790	405	350	350	2000	8/6	przezroczyste	1299
G DTC 9090	900x900	870-890	870-890	475	400	400	2000	8/6	przezroczyste	1399
G DTC 100100	1000x1000	970-990	970-990	545	450	450	2000	8/6	przezroczyste	1499

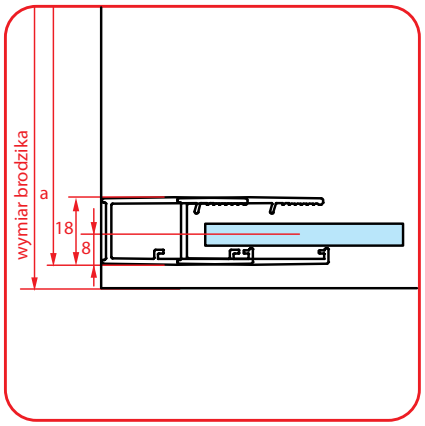

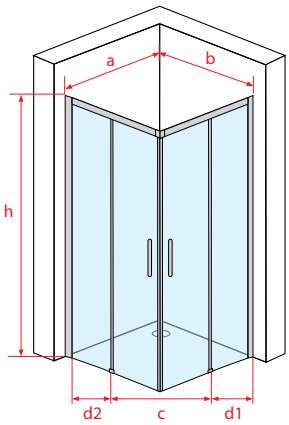

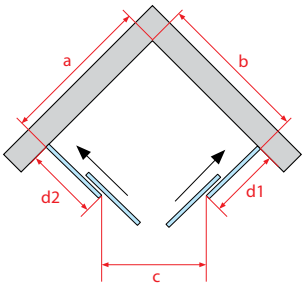

- a.b. wymiar kabiny; c. wymiar wejścia; d. szerokość ścianki bocznej; e. głębokość kabiny z otwartymi drzwiami; m. wymiar montażu relingu; p. szerokość profilu przyściennego; h. wysokość kabiny; o. oś szkła

PALERMO 2.0

Kabina kwadratowa, dwuskrzydłowa z drzwiami przesuwnymi

powłoka ochronna NANOGLASS POLIMER

gwarancja

polska marka

walory kabiny doceniają seniorzy

PN-EN 14428
PN-EN 12150-1
Certyfikat TÜV

kabina uniwersalna lewa / prawa

Objaśnienie piktogramów na str. 20

Kabina PALERMO 2.0 Black

- Zamawiając kabinę Palermo 2.0 proszę podać 2 numery katalogowe: A. Kolor profilu B. Szkło kabiny Palermo 2.0
- Kabina jest uniwersalna, można ją montować jako wersję lewą jak i prawą

A. Kolor profilu - zestaw montażowy - produkt dostępny od Czerwca 2025

Nr kat.	Wymiar brodzika	kolor profilu	Cena PLN netto
P DTC 80 B	800x800	Black	1399
P DTC 90 B	900x900	Black	1399
P DTC 100 B	1000x1000	Black	1399

B. Szkło kabiny Palermo 2.0

Nr kat.	Wymiar brodzika	Wymiar kabiny						Grubość szkła drzwi/ścianek	Kolor szkła	Cena PLN netto
		a	b	c	d1	d2	h			
G DTC 8080	800x800	770-790	770-790	405	350	350	2000	8/6	przezroczyste	1299
G DTC 9090	900x900	870-890	870-890	475	400	400	2000	8/6	przezroczyste	1399
G DTC 100100	1000x1000	970-990	970-990	545	450	450	2000	8/6	przezroczyste	1499

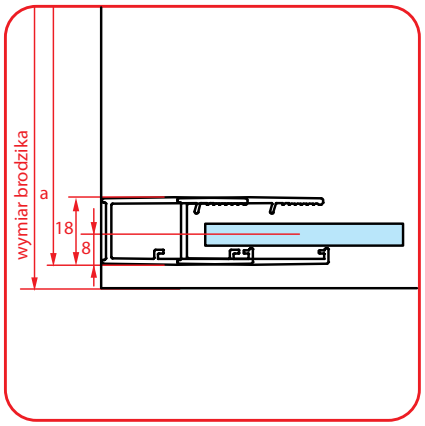

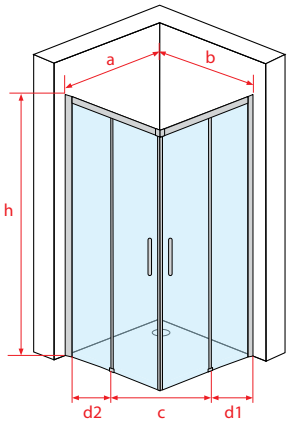

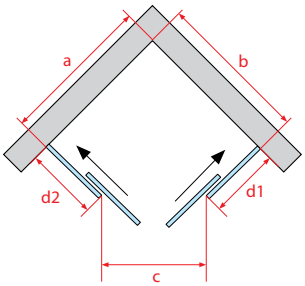

- a.b. wymiar kabiny; c. wymiar wejścia; d. szerokość ścianki bocznej; e. głębokość kabiny z otwartymi drzwiami; m. wymiar montażu relingu; p. szerokość profilu przyściennego; h. wysokość kabiny; o. oś szkła

PALERMO 2.0

Kabina kwadratowa, dwuskrzydłowa z drzwiami przesuwnymi

powłoka ochronna NANOGLASS POLIMER

gwarancja

polska marka

walory kabiny doceniają seniorzy

PN-EN 14428
PN-EN 12150-1
Certyfikat TÜV

kabina uniwersalna lewa / prawa

Objaśnienie piktogramów na str. 20

Kabina PALERMO 2.0
Brush Gold

- Zamawiając kabinę Palermo 2.0 proszę podać 2 numery katalogowe: A. Kolor profilu B. Szkło kabiny Palermo 2.0
- Kabina jest uniwersalna, można ją montować jako wersję lewą jak i prawą

A. Kolor profilu - zestaw montażowy - produkt dostępny od Czerwca 2025

Nr kat.	Wymiar brodzika	kolor profilu	Cena PLN netto
P DTC 80 BG	800x800	Brush Gold	1899
P DTC 90 BG	900x900	Brush Gold	1899
P DTC 100 BG	1000x1000	Brush Gold	1899

B. Szkło kabiny Palermo 2.0

Nr kat.	Wymiar brodzika	Wymiar kabiny						Grubość szkła drzwi/ścianek	Kolor szkła	Cena PLN netto
		a	b	c	d1	d2	h			
G DTC 8080	800x800	770-790	770-790	405	350	350	2000	8/6	przezroczyste	1299
G DTC 9090	900x900	870-890	870-890	475	400	400	2000	8/6	przezroczyste	1399
G DTC 100100	1000x1000	970-990	970-990	545	450	450	2000	8/6	przezroczyste	1499

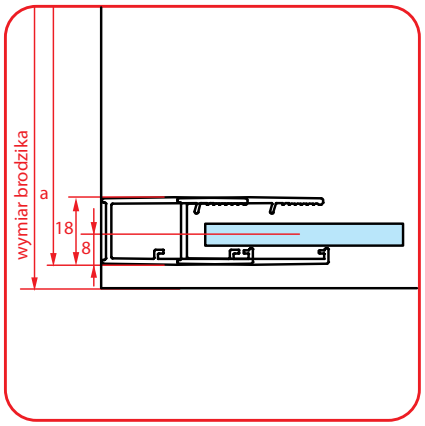

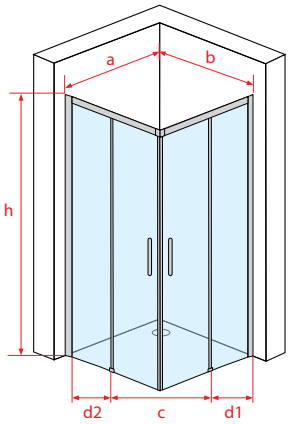

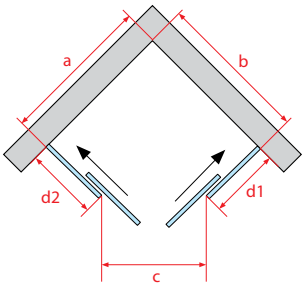

- a.b. wymiar kabiny; c. wymiar wejścia; d. szerokość ścianki bocznej; e. głębokość kabiny z otwartymi drzwiami; m. wymiar montażu relingu; p. szerokość profilu przyściennego; h. wysokość kabiny; o. oś szkła

PALERMO 2.0

Kabina kwadratowa, dwuskrzydłowa z drzwiami przesuwnymi

powłoka ochronna NANOGLASS POLIMER

gwarancja

polska marka

walory kabiny doceniają seniorzy

PN-EN 14428
PN-EN 12150-1
Certyfikat TÜV

kabina uniwersalna lewa / prawa

Objaśnienie piktogramów na str. 20

Kabina PALERMO 2.0
Brush Gun Metal

- Zamawiając kabinę Palermo 2.0 proszę podać 2 numery katalogowe: A. Kolor profilu B. Szkło kabiny Palermo 2.0
- Kabina jest uniwersalna, można ją montować jako wersję lewą jak i prawą

A. Kolor profilu - zestaw montażowy - produkt dostępny od Czerwca 2025

Nr kat.	Wymiar brodzika	kolor profilu	Cena PLN netto
P DTC 80 BGM	800x800	Brush Gun Metal	1899
P DTC 90 BGM	900x900	Brush Gun Metal	1899
P DTC 100 BGM	1000x1000	Brush Gun Metal	1899

B. Szkło kabiny Palermo 2.0

Nr kat.	Wymiar brodzika	Wymiar kabiny						Grubość szkła drzwi/ścianek	Kolor szkła	Cena PLN netto
		a	b	c	d1	d2	h			
G DTC 8080	800x800	770-790	770-790	405	350	350	2000	8/6	przezroczyste	1299
G DTC 9090	900x900	870-890	870-890	475	400	400	2000	8/6	przezroczyste	1399
G DTC 100100	1000x1000	970-990	970-990	545	450	450	2000	8/6	przezroczyste	1499

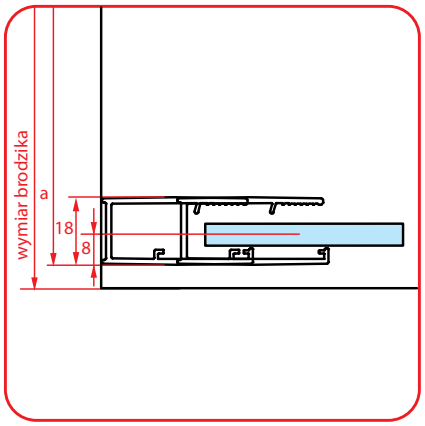

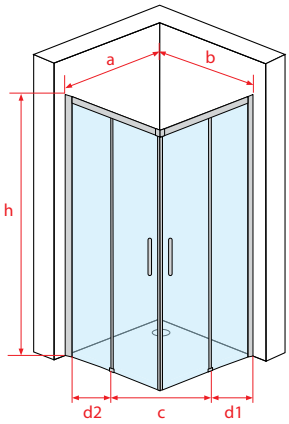

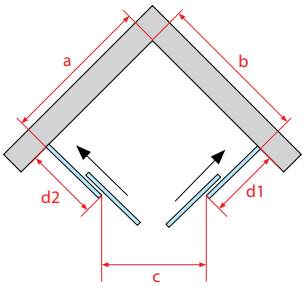

- a.b. wymiar kabiny; c. wymiar wejścia; d. szerokość ścianki bocznej; e. głębokość kabiny z otwartymi drzwiami; m. wymiar montażu relingu; p. szerokość profilu przyściennego; h. wysokość kabiny; o. oś szkła

Atuty serii F

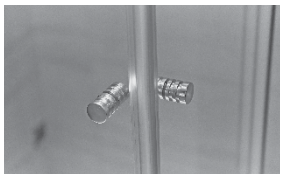

Metalowe uchwyty

Uchwyty zostały wykonane z wysokiej jakości chromowanego mosiądzu, a użycie wysokiej jakości chromu nakładanego metodą elektrolizy zapewnia wieloletni połysk i zapobiega jego odpryskiwaniu oraz wycieraniu.

Wypinane i podwójnie łożyskowane rolki

W kabinach Atrium zastosowany został system wypinanych rolek dolnych, dzięki któremu użytkownik może bez problemu wypiąć drzwi kabiny w celu czyszczenia trudno dostępnych miejsc. Lata doświadczeń pozwoliły nam na uzyskanie niesamowicie wytrzymałej i bezawaryjnej, podwójnie łożyskowanej rolki, która wytrzymuje do 200 tysięcy cykli, a jej wyjątkowa konstrukcja zapobiega krzywieniu się i zacinaniu drzwi.

Płaska krawędź dolnego profilu

W kabinach Atrium zastosowano od wewnętrznej strony płaską krawędź profilu, która nie zatrzymuje wody i zapobiega tworzeniu się pleśni na poziomych profilach. Taki kształt w znacznym stopniu ułatwia czyszczenie kabiny.

Profile wykonane z aluminium

Lata doświadczeń pozwoliły nam na wyprodukowanie wysokiej jakości kabin, łatwych w montażu przy zachowaniu eleganckiego sposobu łączenia elementów, który podkreśla wyjątkowość naszych produktów. Profile naszych kabin wykonane są z wysokogatunkowego aluminium polerowanego, które zapewniają stabilność kabiny i komfort, zarówno podczas użytkowania jak i montażu.

Zwiększające szczelność skośne uszczelki magnetyczne

Zastosowanie w naszych kabinach skośnych uszczelek magnetycznych znacznie zwiększa szczelność kabiny w porównaniu do ogólnie stosowanych uszczelek doczołowych.

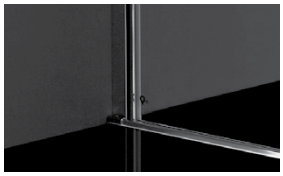

Możliwość montażu bezpośrednio na posadzce lub brodziku

Kabiny Atrium zostały zaprojektowane w sposób umożliwiający montaż zarówno na brodziku, jak i bezpośrednio na posadzce

Dostępny kolor:

Połysk

Chrom

Dostępne modele:

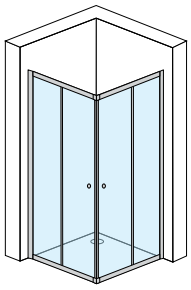

LIDO - str. 198

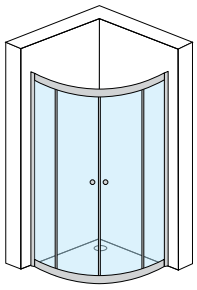

BARI - str. 200

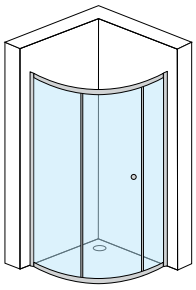

TREVISO - str. 202

LIDO

Kabina kwadratowa, dwuskrzydłowa z drzwiami przesuwnymi

powłoka ochronna NANOGLASS POLIMER

gwarancja

polska marka

kabina uniwersalna lewa / prawa

PN-EN 14428
PN-EN 12150-1
Certyfikat TÜV

Objaśnienie piktogramów na str. 20

Kabina LIDO
Chrom

- Kabina jest uniwersalna, można ją montować jako wersję lewą jak i prawą

Kabina prysznicowa Lido

Nr kat.	Wymiar brodzika	Wymiar kabiny					Grubość szkła	Kolor szkła	Cena PLN netto
		a	b	c	d	h			
FT0408	800x800	770-790	770-790	450	385-405	1900	6	przezroczyste	1851
FT0409	900x900	870-890	870-890	500	435-455	1900	6	przezroczyste	1906

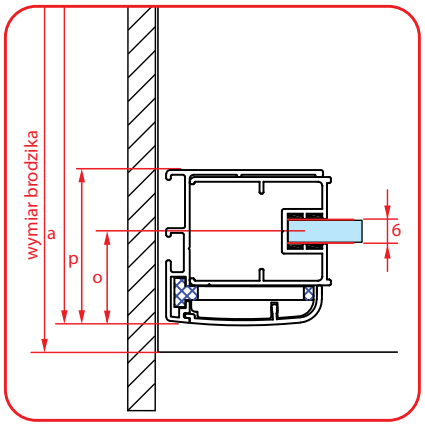

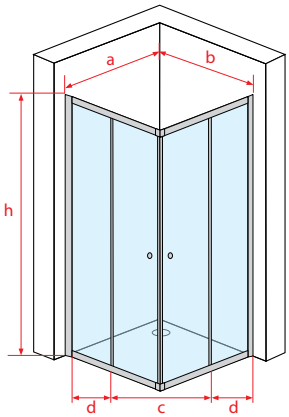

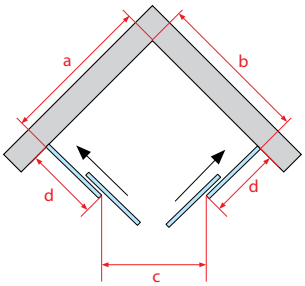

- a.b. wymiar kabiny; c. wymiar wejścia; d. szerokość ścianki bocznej; e. głębokość kabiny z otwartymi drzwiami; m. wymiar montażu relingu; p. szerokość profilu przyściennego; h. wysokość kabiny; o. oś szkła

BARI

Kabina półokrągła, dwuskrzydłowa z drzwiami przesuwnymi

powłoka ochronna NANOGLASS POLIMER

gwarancja

polska marka

kabina uniwersalna lewa / prawa

PN-EN 14428
PN-EN 12150-1
Certyfikat TÜV

Objaśnienie piktogramów na str. 20

Kabina BARI Chrom

- Kabina jest uniwersalna, można ją montować jako wersję lewą jak i prawą
- Modele FF1409G oraz FF0409G nie posiadają powłoki Nanoglass Polimer

Kabina prysznicowa Bari

Nr kat.	Wymiar brodzika	Wymiar kabiny						Grubość szkła	Kolor szkła	Cena PLN netto
		a	b	c	d	r	h			
FF0408	800x800	770-790	770-790	550	215-235	550	1900	6	przezroczyste	1851
FF1409G	900x900	870-890	870-890	550	315-335	550	1700	6	grafitowe	1906
FF0409G	900x900	870-890	870-890	550	315-335	550	1900	6	grafitowe	1906
FF0409	900x900	870-890	870-890	550	315-335	550	1900	6	przezroczyste	1906

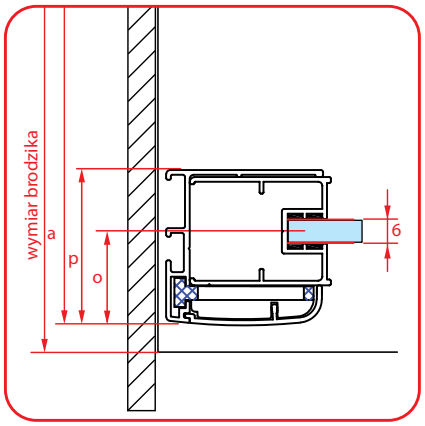

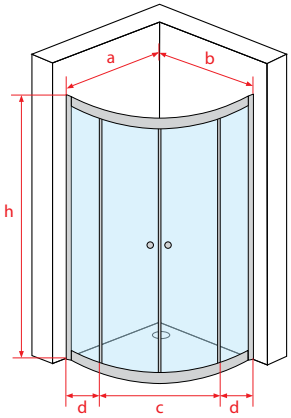

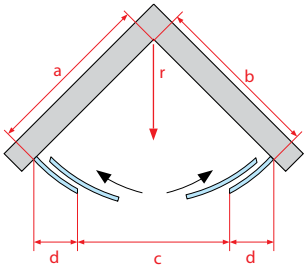

- a.b. wymiar kabiny; c. wymiar wejścia; d. szerokość ścianki bocznej; e. głębokość kabiny z otwartymi drzwiami; m. wymiar montażu relingu; p. szerokość profilu przyściennego; h. wysokość kabiny; o. oś szkła

TREVISO

Kabina półokrągła, jednoskrzydłowa z drzwiami przesuwnymi

powłoka ochronna NANOGLASS POLIMER

gwarancja

polska marka

kabina uniwersalna lewa / prawa

PN-EN 14428
PN-EN 12150-1
Certyfikat TÜV

Objaśnienie piktogramów na str. 20

Kabina TREVISO Chrom

- Kabina jest uniwersalna, można ją montować jako wersję lewą jak i prawą

Kabina prysznicowa Treviso

Nr kat.	Wymiar brodzika	Wymiar kabiny							Grubość szkła	Kolor szkła	Cena PLN netto
		a	b	c	d	d1	r	h			
FF0308	800x800	770-790	770-790	550	207-227	190-210	550	1900	6	przezroczyste	1851
FF0309	900x900	870-890	870-890	550	307-327	280-300	550	1900	6	przezroczyste	1906

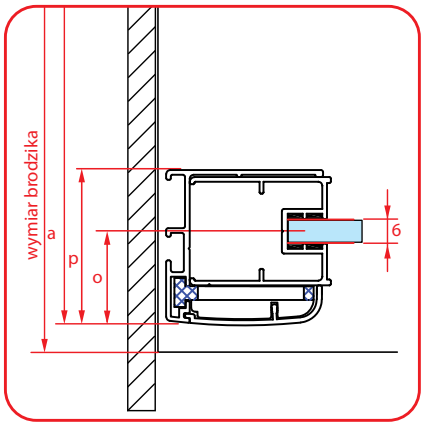

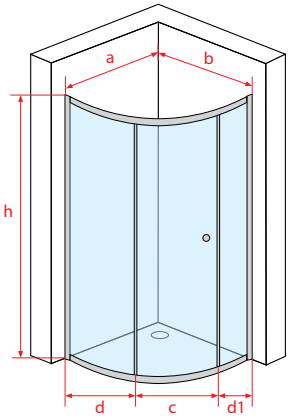

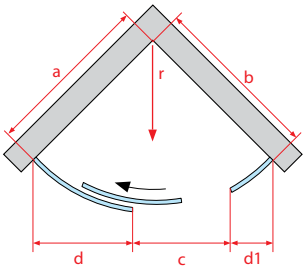

- a.b. wymiar kabiny; c. wymiar wejścia; d. szerokość ścianki bocznej; e. głębokość kabiny z otwartymi drzwiami; m. wymiar montażu relingu; p. szerokość profilu przyściennego; h. wysokość kabiny; o. oś szkła

Atuty serii QLE

Profil z mechanizmem unoszącym szkło parawanu

Parawany został wyposażony w zawiasy posiadające mechanizm podnoszenia i opuszczania, co zapobiega niszczeniu poziomych uszczelek oraz rysowaniu wanny. Takie rozwiązanie jednocześnie znosi konieczność przyklejania do wanny progów lub listew uszczelniających.

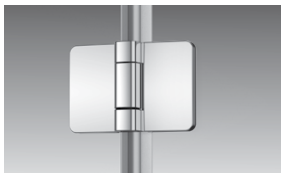

Wytrzymałe zawiasy

W celu zapewnienia niezawodności, zawiasy w parawanach nawannowych Atrium zostały wykonane z chromowanego stopu, który zapewnia żywotność do 100 tysięcy cykli. Dodatkowo zastosowanie innowacyjnych okładzin zawiasu zapobiega opadaniu skrajnego elementu parawanu oraz zabezpiecza szkło przed uszkodzeniem w trakcie montażu. Użycie wysokiej jakości chromu nakładanego metodą elektrolizy zapewnia wieloletni połysk i zapobiega jego odpryskiwaniu.

Otwieranie 90 stopni na zewnątrz i do wewnątrz

Zastosowanie zawiasu zintegrowanego z profilem pionowym pozwala na otwieranie parawanu zarówno do wewnątrz jak i na zewnątrz, co znacząco poprawia komfort użytkowania.

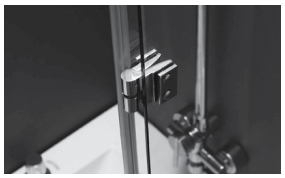

Składane szkło zewnętrzne parawanu, idealne do małych łazienek

Parawany nawannowe Atrium nie wymagają dużej wolnej przestrzeni przy otwieraniu zarówno na zewnątrz jaki i do wewnątrz. Uchylny składany parawan zapewnia duży wymiar, jednocześnie nie zmniejszając funkcjonalności łazienki.

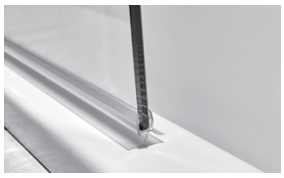

Uszczelnienie bez użycia progu

Zastosowanie niestandardowej uszczelki na dolnej krawędzi szkła, pozwoliło wyeliminować konieczność przyklejania do wanny progu lub listwy uszczelniającej.

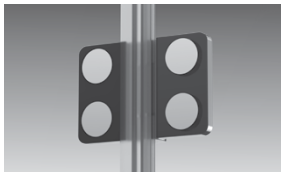

Nowoczesny licowany zawias

W Serii QLE zastosowano nowoczesny licowany ze szkłem od wewnętrznej strony zawias, który znacząco ułatwia czyszczenie kabiny. Dodatkowo zastosowanie innowacyjnych okładzin zawiasu zapobiega opadaniu drzwi oraz zabezpiecza szkło przed uszkodzeniem w trakcie montażu.

Dostępne kolory:

Połysk	Mat	Szczotkowane	
Chrom	Black	Brush Gold	Brush Gun Metal

Dostępne modele:

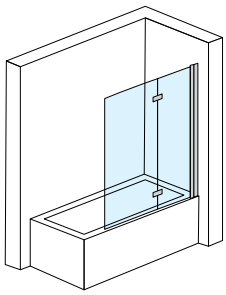

SYCYLIA 2.0 - str. 208

SYCYLIA 2.0

Parawan nawannowy, jednoskrzydłowy

powłoka ochronna NANOGLASS POLIMER

gwarancja

polska marka

kabina uniwersalna lewa / prawa

PN-EN 14428
PN-EN 12150-1
Certyfikat TÜV

Objaśnienie piktogramów na str. 20

Parawan nawannowy SYCYLIA 2.0 Chrom

- Parawan jest uniwersalny, można go montować jako wersję lewą jak i prawą

Parawan nawannowy Sycylia 2.0 Chrom - produkt dostępny od czerwca 2025

Nr kat.	Wymiar kabiny							Grubość szkła	Kolor szkła	Cena PLN netto
	a	c	c1	e	f	f1	h			
QLE 97 C	1150-1170	540	525	1066	180°	180°	1400	6 mm	przezroczyste	1499

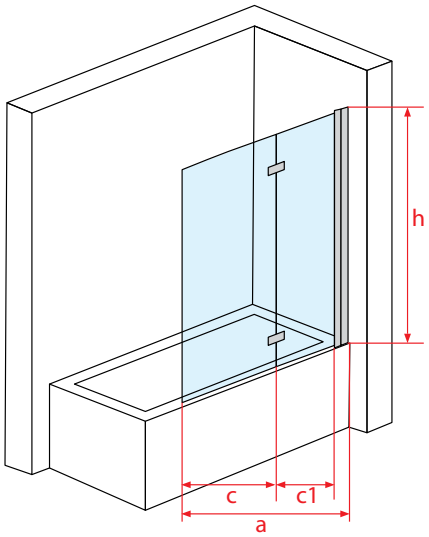

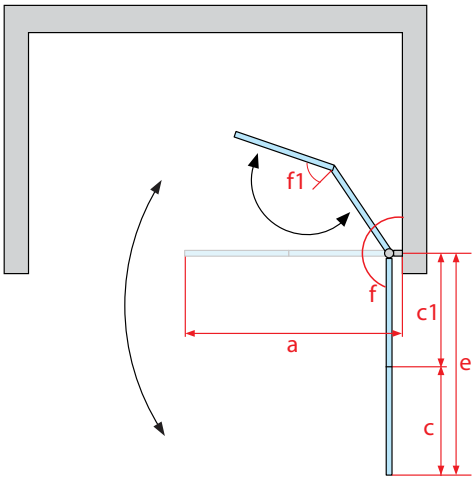

SYCYLIA 2.0

Parawan nawannowy, jednoskrzydłowy

powłoka ochronna NANOGLASS POLIMER

gwarancja

polska marka

kabina uniwersalna lewa / prawa

PN-EN 14428
PN-EN 12150-1
Certyfikat TÜV

Objaśnienie piktogramów na str. 20

Parawan nawannowy SYCYLIA 2.0 Black

- Parawan jest uniwersalny, można go montować jako wersję lewą jak i prawą

Parawan nawannowy Sycylia 2.0 Black - produkt dostępny od czerwca 2025

Nr kat.	Wymiar kabiny							Grubość szkła	Kolor szkła	Cena PLN netto
	a	c	c1	e	f	f1	h			
QLE 97 B	1150-1170	540	525	1066	180°	180°	1400	6 mm	przezroczyste	1499

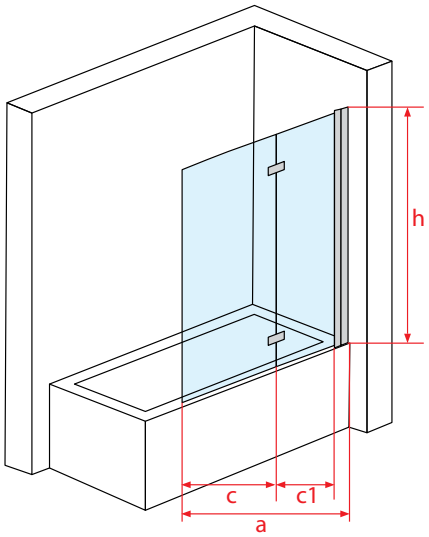

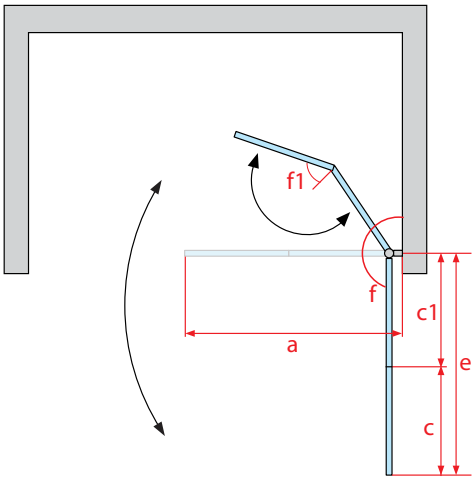

SYCYLIA 2.0

Parawan nawannowy, jednoskrzydłowy

powłoka ochronna NANOGLASS POLIMER

gwarancja

polska marka

kabina uniwersalna lewa / prawa

PN-EN 14428
PN-EN 12150-1
Certyfikat TÜV

Objaśnienie piktogramów na str. 20

Parawan nawannowy SYCYLIA 2.0 Brush Gold

- Parawan jest uniwersalny, można go montować jako wersję lewą jak i prawą

Parawan nawannowy Sycylia 2.0 Brush Gold - produkt dostępny od czerwca 2025

Nr kat.	Wymiar kabiny							Grubość szkła	Kolor szkła	Cena PLN netto
	a	c	c1	e	f	f1	h			
QLE 97 BG	1150-1170	540	525	1066	180°	180°	1400	6 mm	przezroczyste	1899

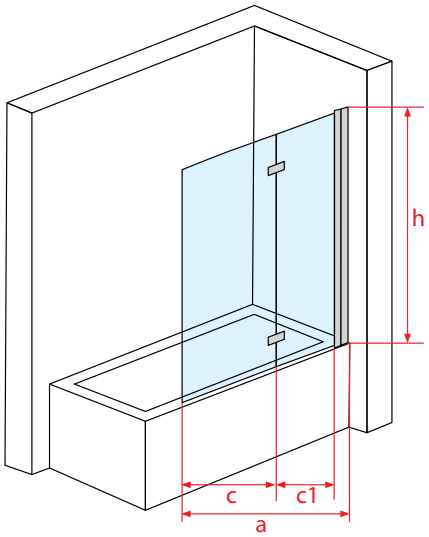

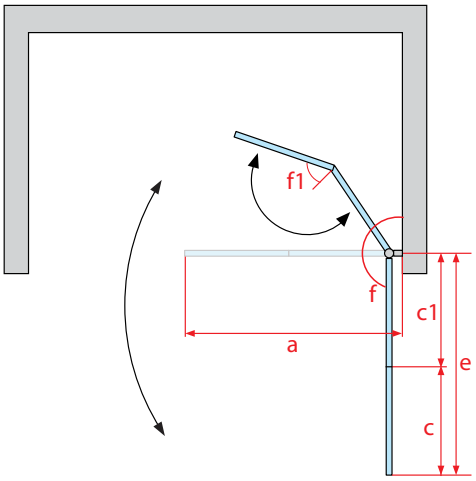

SYCYLIA 2.0

Parawan nawannowy, jednoskrzydłowy

powłoka ochronna NANOGLASS POLIMER

gwarancja

polska marka

kabina uniwersalna lewa / prawa

PN-EN 14428
PN-EN 12150-1
Certyfikat TÜV

Objaśnienie piktogramów na str. 20

Parawan nawannowy SYCYLIA 2.0 Brush Gun Metal

- Parawan jest uniwersalny, można go montować jako wersję lewą jak i prawą

Parawan nawannowy Sycylia 2.0 Brush Gun Metal - produkt dostępny od czerwca 2025

Nr kat.	Wymiar kabiny							Grubość szkła	Kolor szkła	Cena PLN netto
	a	c	c1	e	f	f1	h			
QLE 97 BGM	1150-1170	540	525	1066	180°	180°	1400	6 mm	przezroczyste	1899

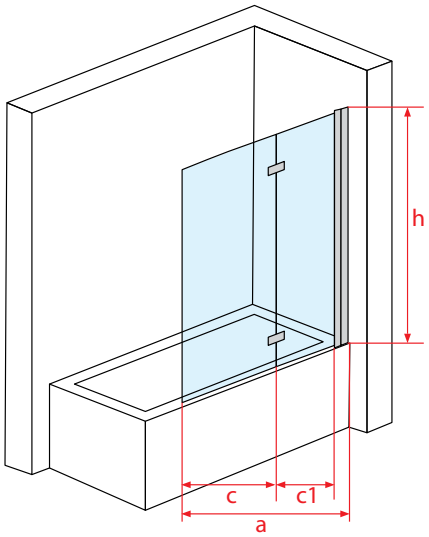

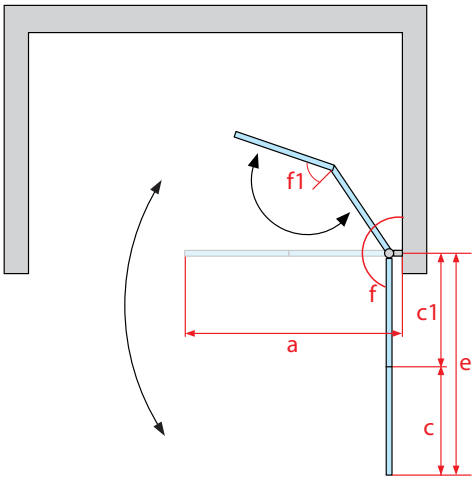

BRODZIKI

Brodziki Atrium dzięki zastosowaniu akrylu, nabierają bardzo nowoczesnego charakteru. Ścianki i dno brodzika utrzymują przez długi czas wysoką temperaturę wody, zapewniając tym samym komfort kąpieli. Zastosowanie dodatkowej płyty w użytkowej części podnosi stabilność brodzika i zapobiega jego pękaniu. Podłużny odpływ z ozdobną maskownicą podkreśli nowoczesny styl każdej łazienki. Brodziki kwadratowe przeznaczone są dla klientów preferujących klasyczne formy i praktyczne rozwiązania w aranżacji wnętrz. Brodziki prostokątne coraz częściej okazują się dobrym rozwiązaniem dla osób poszukujących nowych form i oryginalnych kształtów. Pasują one idealnie szczególnie do niezbyt obszernych przestrzeni, tworzonych w duchu minimalizmu, bądź do nieco odważniejszych pomieszczeń, bazujących na geometrii. Brodziki prostokątne sprawdzają się doskonale w łazienkowych wnętrzach, w których nie ma miejsca na dużą wannę. Brodziki półokrągłe są alternatywą dla tradycyjnych, kwadratowych brodzików. Półokrągły kształt z powodzeniem można dostosować do niewielkich przestrzeni, umieszczając go w narożniku łazienki. Brodziki występują w różnych rozmiarach i wysokościach, a zastosowanie siedziska może podnieść wygodę i bezpieczeństwo kąpieli np. w przypadku osób w podeszłym wieku.

10 lat gwarancji na brodziki Atrium

Zastosowanie najwyższej jakości akrylu w brodzikach Atrium, pozwoliło nam na uzyskanie produktów, na które udzielamy 10 lat gwarancji na utrzymanie barwy powłoki.

Powłoka ochronna Antibac

Brodziki Atrium zostały wyprodukowane przy zastosowaniu mieszanki akrylu i jonów srebra. Dzięki tej technologi zostało ograniczone występowanie i namnażanie pleśni i bakterii na powierzchni brodzika.

Nowoczesny design brodzika

W brodzikach Atrium zastosowano elegancki system odprowadzenia wody, z metalową maskownicą imitującą odpływ liniowy. Takie rozwiązanie nadaje wyjątkowy charakter łazience i podkreśli każdą strefę prysznicową.

Gładkie dno

W naszych brodzikach zastosowaliśmy gładkie dno, które docenią wszyscy którym zależy na utrzymaniu brodzika w idealnej czystości.

Antypoślizgowa powierzchnia

Antypoślizgowe dno idealnie nadaje się dla seniorów minimalizując ryzyko poślizgu na mokrej powierzchni.

BRODZIKI AKRYLOWE

PLATANI

Nr kat.	Model	Wymiar brodzika	Wysokość brodzika	Głębokość brodzika	Promień	Średnica odpływu	Powłoka	Cena PLN netto
QA1-90	PLATANI	900x900	50	30	550	90	ANTIBAC	653
QA1S-80	PLATANI	800x800	55	20	550	90	ANTIBAC	598

BRENTA

Nr kat.	Model	Wymiar brodzika	Wysokość brodzika	Głębokość brodzika	Promień	Średnica odpływu	Powłoka	Cena PLN netto
QB1-90	BRENTA	900x900	160	55	550	90	ANTIBAC	631
QB1-80	BRENTA	800x800	160	55	550	90	ANTIBAC	598

Brodzik zawiera w zestawie nóżki.

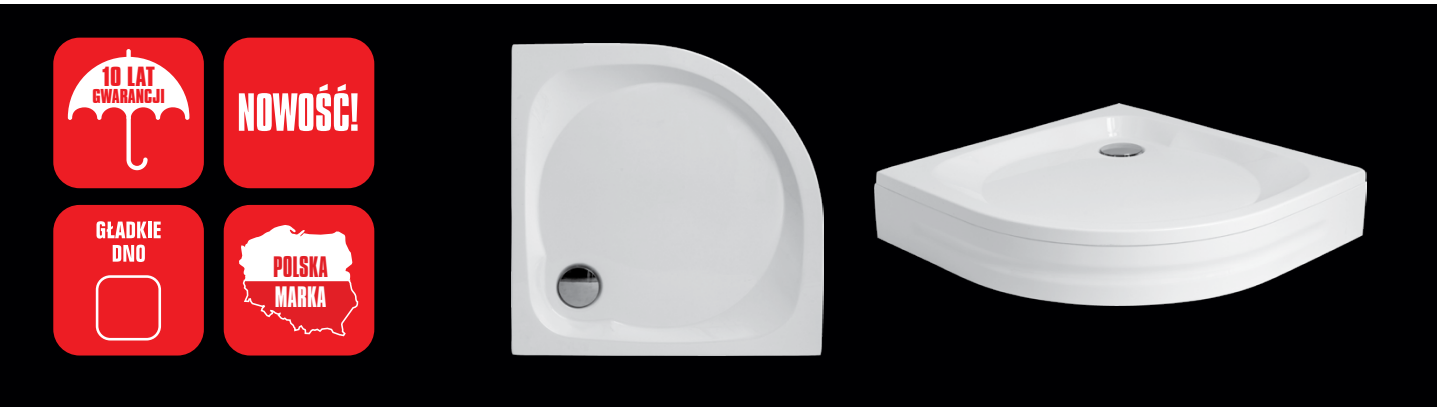

BRENTA II

ZDEJMOWANA OBUDOWA

Nr kat.	Model	Wymiar brodzika	Wysokość brodzika	Głębokość brodzika	Promień	Średnica odpływu	Powłoka	Cena PLN netto
QB2-90	BRENTA II	900x900	185	55	550	90	ANTIBAC	653
QB2-80	BRENTA II	800x800	185	55	550	90	ANTIBAC	631

Brodzik zawiera w zestawie obudowę i nóżki.

Wymiary brodzików podane są w milimetrach, brodziki nie posiadają w zestawie syfonu.

NERA

Nr kat.	Model	Wymiar brodzika	Wysokość brodzika	Głębokość brodzika	Promień	Średnica odpływu	Powłoka	Cena PLN netto
QF1-90	NERA	900x900	380	220	550	50	ANTIBAC	707

Brodzik zawiera w zestawie obudowę i nóżki.

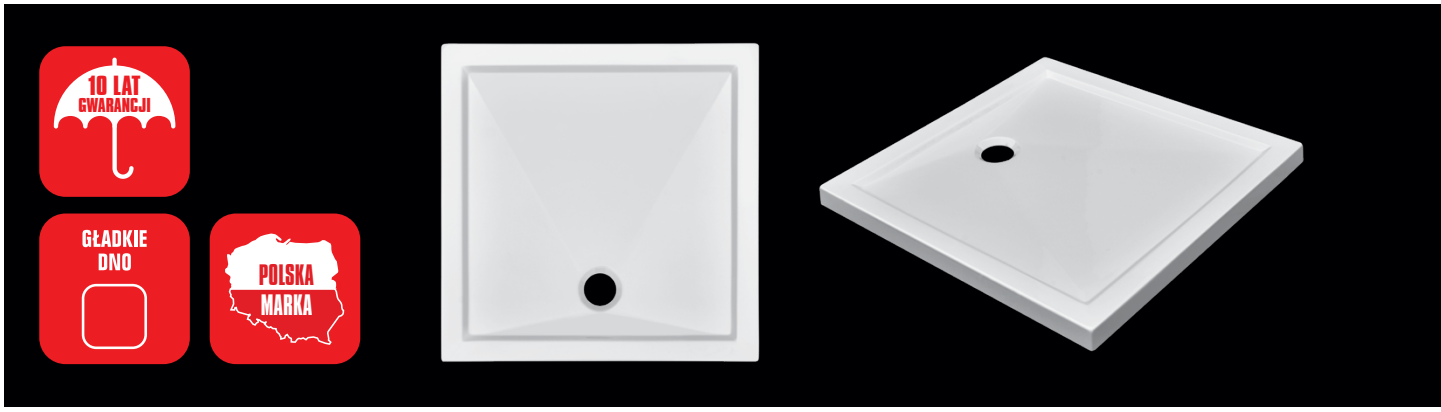

ARCO

Nr kat.	Model	Wymiar brodzika	Wysokość brodzika	Głębokość brodzika	Średnica odpływu	Powłoka	Cena PLN netto
QA2-90	ARCO	900x900	55	30	90	ANTIBAC	707
QA2-80	ARCO	800x800	55	30	90	ANTIBAC	653

RENO

Nr kat.	Model	Wymiar brodzika	Wysokość brodzika	Głębokość brodzika	Średnica odpływu	Powłoka	Cena PLN netto
QS2-90	RENO	900x900	170	50	90	ANTIBAC	653
QS2-80	RENO	800x800	170	50	90	ANTIBAC	631

Brodzik zawiera w zestawie nóżki.

BRODZIKI AKRYLOWE

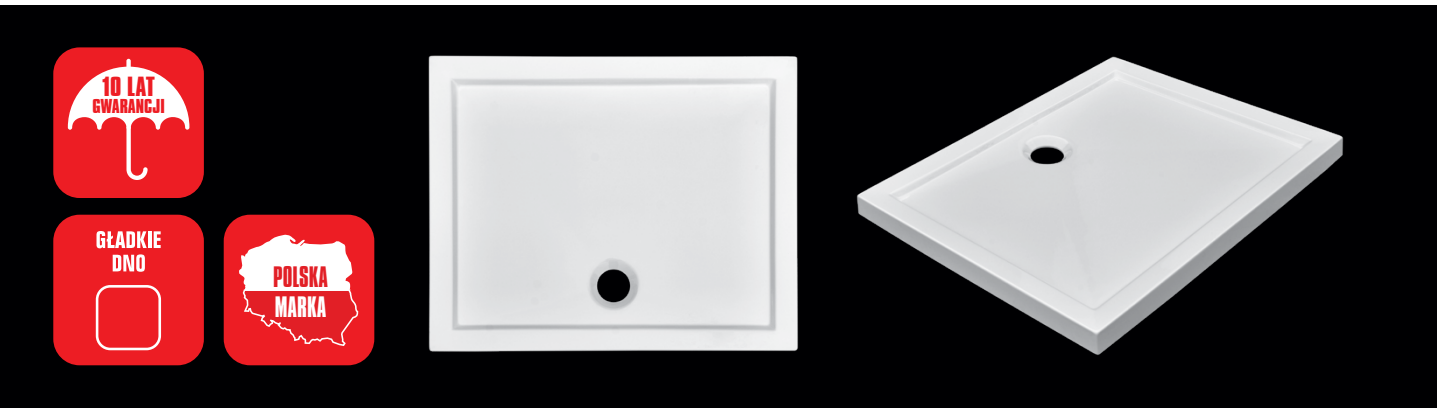

TEVERE

Nr kat.	Model	Wymiar brodzika	Wysokość brodzika	Głębokość brodzika	Średnica odpływu	Powłoka	Cena PLN netto
QA7-100	TEVERE	1000x800	55	30	90	ANTIBAC	762
QA7-90	TEVERE	1000x900	55	30	90	ANTIBAC	762

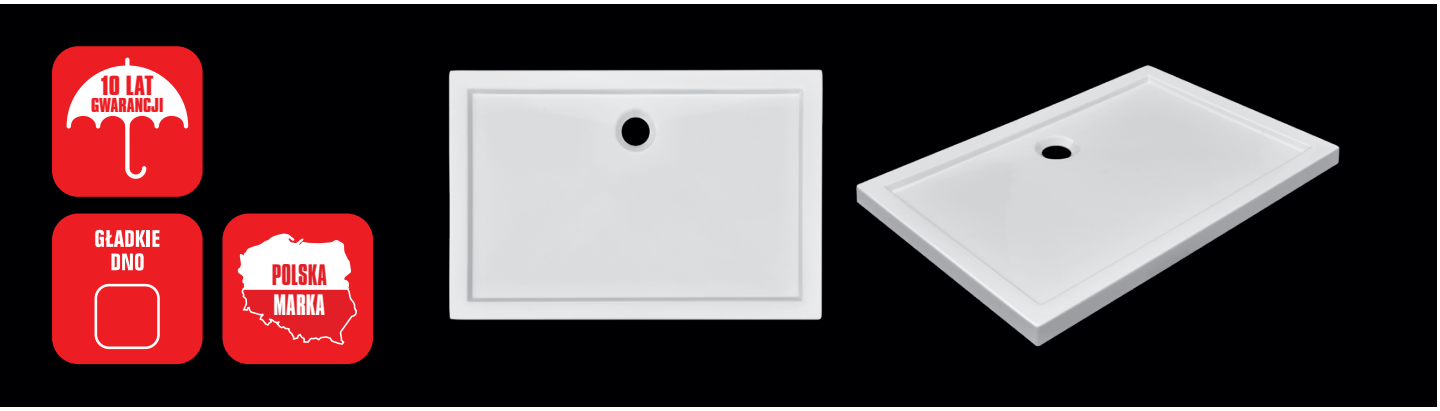

PIAVE

Nr kat.	Model	Wymiar brodzika	Wysokość brodzika	Głębokość brodzika	Średnica odpływu	Powłoka	Cena PLN netto
QA3-120	PIAVE	1200x800	55	30	90	ANTIBAC	718
QA3-90	PIAVE	1200x900	55	30	90	ANTIBAC	762

ADDA

Nr kat.	Model	Wymiar brodzika	Wysokość brodzika	Głębokość brodzika	Średnica odpływu	Powłoka	Cena PLN netto
QA5-90	ADDA	900x900	50	30	90	ANTIBAC	653

Wymiary brodzików podane są w milimetrach, brodziki nie posiadają w zestawie syfonu.

Pielęgnacja kabin

1. Po każdej kąpieli kabinę należy spłukać zimną czystą wodą i zebrać pozostałe krople ściągaczką do wody. Dzięki temu szyby zawsze pozostaną czyste. Nie używać środków czyszczących, zawierających alkohol, chlor, kwas ani środków do szorowania, gdyż powodują one zniszczenie powierzchni.
2. W regularnych odstępach czasu należy dokładnie oczyścić kabiny natryskowe. Obowiązuje przy tym prosta zasada: im twardsza woda, tym częściej należy czyścić. Polecamy stosowanie specjalnie zaprojektowanych preparatów z linii „HG Czysta łazienka", które w sposób delikatny pozwalają na usuwanie osadów bez niszczącego oddziaływania na materiał. Po zastosowaniu preparatu należy spłukać kabinę zimną czystą wodą i zebrać pozostałe krople ściągaczką do wody.
3. Czyszczenie powierzchni chromowych i aluminiowych.

Powierzchnie chromowane i aluminiowe można czyścić wodą z mydłem i miękką ściereczką. Optymalne wyniki czyszczenia zapewnia delikatna pianka z linii „HG Czysta łazienka". Wystarczy nanieść ją na powierzchnię kabiny, spłukać wodą i przetrzeć do sucha irchą. Nie używać środków czyszczących, zawierających alkohol, chlor, kwas ani środków do szorowania, gdyż powodują one zniszczenie powierzchni i powstawanie rys oraz plam.

Pielęgnacja brodzików

Powierzchnię wyrobu należy czyścić zawsze miękką ściereczką lub gąbką z zastosowaniem płynnych środków czyszczących, przeznaczonych do tworzyw sztucznych takich jak akryl. Nigdy nie należy stosować materiałów mających właściwości ścierne. Nie używać detergentów w proszku. Przed właściwym użyciem środka czyszczącego należy sprawdzić w niewidocznym miejscu na powierzchni czy nie spowoduje on uszkodzenia powierzchni wyrobu. Utrata połysku lub zmatowienie świadczą o dużych osadach z kamienia. W takim wypadku dokładne wyczyszczenie powierzchni octem lub odkamieniaczem powinno przywrócić powierzchni połysk.

Szczelność kabin

Szczelność kabin zależy od ich rodzaju:

1. Kabina z ramą zapewnia optymalną szczelność zatrzymując wodę do wysokości dolnego profilu.

2. Kabina bez ramy - zastosowano listwę progową montowaną na brodziku, która stanowi zaporę przed wyciekaniem wody na zewnątrz kabiny.

3. Kabiny typu walk-in, ze względu na brak zamykanych drzwi, zapewniają najmniejszą szczelność i wymagają uwzględnienia tego faktu już na etapie projektowania łazienki.

Kabiny Atrium zgodne są ze zharmonizowaną normą Europejską PN EN 14428:2008 w której określone są metody badań szczelności kabin prysznicowych.

Metoda badania szczelności kabin zgodnie z normą PN-EN 14428+A1:2008

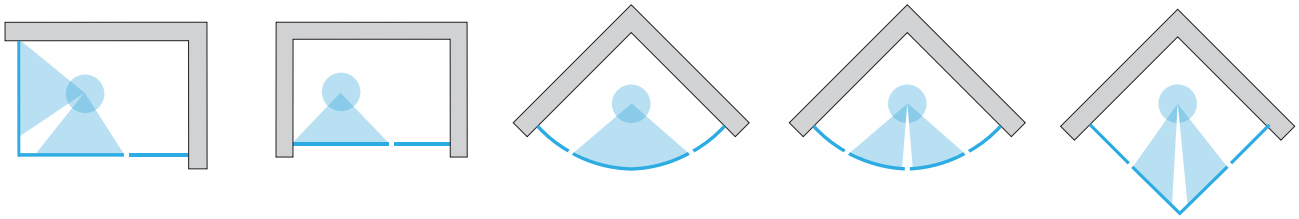

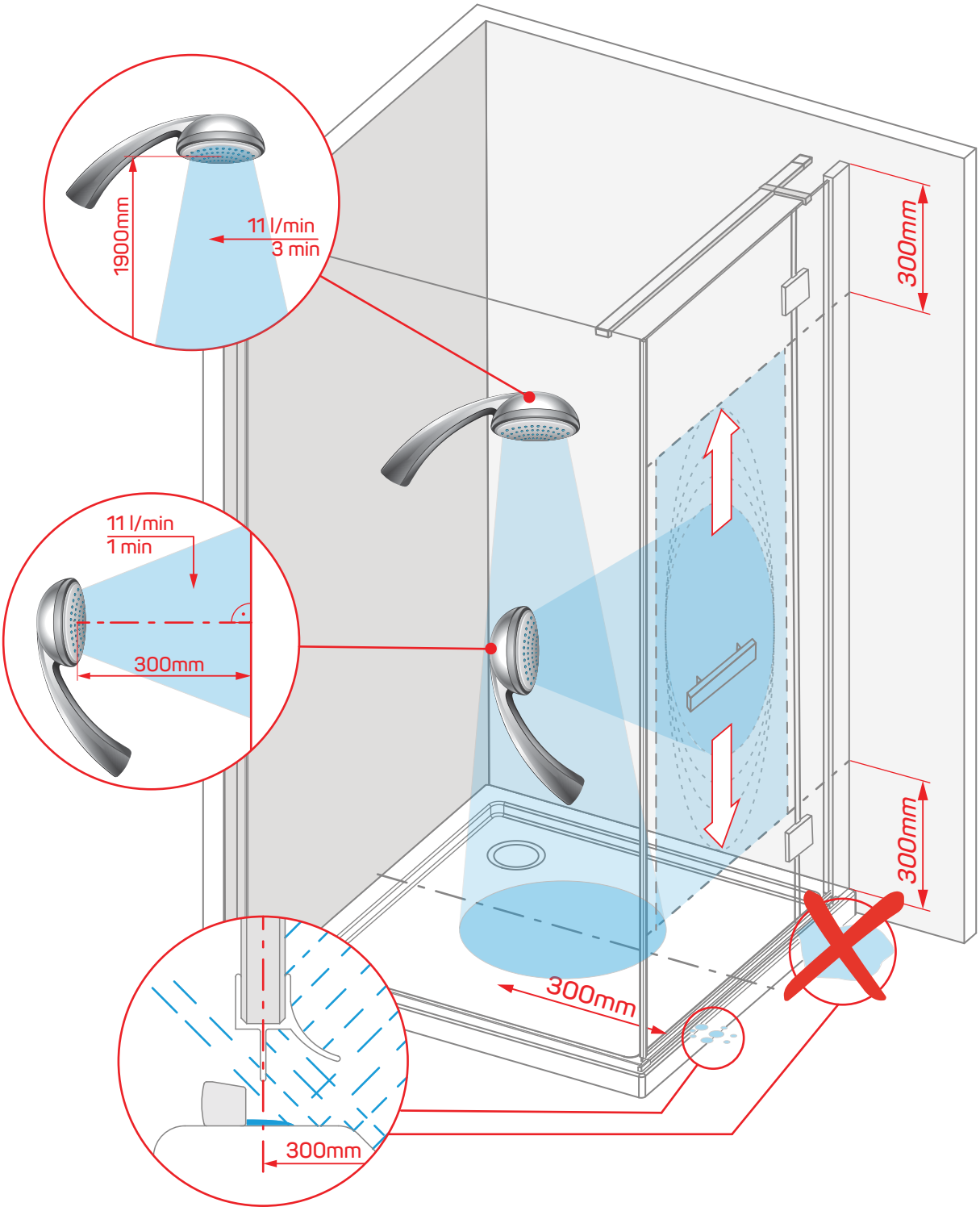

WARUNKI GWARANCJI KABIN

Impero Bocheński Sp. z o.o. z siedzibą w Radomiu ul. Warszawska 218, 26-600 Radom, udziela gwarancji na kabiny prysznicowe Atrium na następujących warunkach:

1. Okres gwarancji:
Okres gwarancji liczony jest od daty zakupu produktu i wynosi:
• Kabiny prysznicowe - 5 lat na kabiny zakupione po 30 marca 2015
• Gwarancja na produkty Atrium obejmuje niezmienną jakość produktów np. kolor oraz inne standardowe parametry określone we wzorcach katalogowych pod warunkiem użytkowania produktów zgodnie z ich przeznaczeniem oraz zamontowanych zgodnie z instrukcją.
• Gwarancja dotyczy tylko kabin, drzwi wnękowych i parawanów oznaczonych marką Atrium
• Podstawą do złożenia reklamacji na produkty jest karta gwarancyjna wraz z dowodem zakupu (paragon, rachunek, faktura).
• Reklamacje należy zgłaszać bezpośrednio w miejscu zakupu produktu.
• Rozpatrzenie zgłoszenia reklamacyjnego nastąpi w terminie 14 dni licząc od dnia, w którym zgłoszenie reklamacyjne wpłynęło do Impero Bocheński Sp. z o.o.
Uznane przez serwis wady wyrobów ujawnione i zgłoszone w okresie gwarancyjnym zostaną usunięte w ciągu 30 dni licząc od dnia rozpatrzenia zgłoszenia reklamacyjnego.
• Okres gwarancji ulega przedłużeniu o czas między dniem zgłoszenia reklamacji a dniem wykonania naprawy.
W przypadku wymiany produktu na nowy, termin gwarancji biegnie na nowo od chwili dostarczenia produktu wolnego od wad.
• Decyzję o sposobie naprawy podejmuje wyłącznie serwisant Impero Bocheński Sp. z o.o.
• Wymienione wadliwe części przechodzą na własność Impero Bocheński Sp. z o.o.
• Naprawy gwarancyjne wykonywane są na miejscu u klienta w terminie ustalonym telefonicznie lub w inny sposób, jeżeli nie postanowiono inaczej.

2. Ograniczenia gwarancji:
Użytkowanie wyrobu powinno się odbywać zgodnie warunkami eksploatacji.
W każdym przypadku gwarancji udzielonej przez Impero Bocheński Sp. z o.o. nie podlegają:
• Zniszczenia bądź uszkodzenia produktu wynikłe podczas transportu.
• Wady powstałe na skutek nieprzestrzegania warunków eksploatacji i montażu produktu podanych w instrukcji.
• Uszkodzenia produktu wynikłe w skutek przeróbek i zmian konstrukcyjnych dokonywanych przez użytkownika lub osoby trzecie.
• Użytkowania niezgodnego z przeznaczeniem.
• Uszkodzenia produktu wynikłe wskutek osadzania się kamienia oraz wykorzystania ziarnistych środków czyszczących.
• Wady wynikłe wskutek zastosowania nieoryginalnych części.
• Wszelkie uszkodzenia mechaniczne np. uderzenia, obicia, zarysowania.
• Części ulegające zużyciu podczas normalnego użytkowania produktu (np. uszczelki, rolki, suwaki, uchwyty).
• Inne elementy wyrobu w przypadku gdy uszkodzenie wynika z ich naturalnego zużycia.
• Wady i uszkodzenia powstałe z winy użytkownika,
• Czynności związane z konserwacją, czyszczeniem lub okresową regulacją produktu.
• Ze względu na swoje właściwości Powłoka NanoGlass Polimer

2.1 **Zewnętrzne powierzchnie wyrobu powinny być przez Kupującego sprawdzone w miejscu dokonywania zakupu również, jeśli są oryginalnie zapakowane. Późniejsze reklamacje uszkodzeń zewnętrznych powierzchni zgłoszone po odebraniu lub zamontowaniu towaru nie będą uznawane.**

3. Uwagi:
„Niniejsze postanowienia nie wyłączają, nie ograniczają ani nie zawieszają uprawnień kupującego wynikających z niezgodności towaru z umową."
4. Karta gwarancyjna bez wpisanej daty sprzedaży, dołączonego dowodu zakupu,czytelnego stempla sklepu jest nieważna.
4.1 W przypadku nieuzasadnionego wezwania serwisu użytkownik zobowiązany będzie pokryć koszty związane z obsługą nieuzasadnionego wezwania.
5. Firma Impero Bocheński Sp. z o.o. nie ponosi odpowiedzialności za żadne szkody wynikające z montażu niezgodnego z instrukcją, a przede wszystkim za szkody spowodowane montażem uniemożliwiającym łatwy, bezkolizyjny demontaż wyrobu. Impero Bocheński Sp. z o.o. nie ponosi odpowiedzialności z tytułu jakichkolwiek szkód wobec osób i mienia powstałych wskutek okoliczności wymienionych w punkcie 2.
6. Produkt zakupiony z tzw. ekspozycji sklepowej nie podlega reklamacji z tytułu gwarancji.
7. Producent nie ponosi kosztów demontażu lub uszkodzenia elementów utrudniających
dostęp do wyrobu (np. glazury, czy innych materiałów zastosowanych do zabudowy produktu) ani kosztów przywrócenia tych elementów do stanu początkowego po naprawie gwarancyjnej.
8. Gwarancji udziela się na terytorium Rzeczypospolitej Polskiej.

WARUNKI EKSPLOATACJI
1. Wyroby przeznaczone są do montażu wewnątrz pomieszczeń, do przeprowadzania zabiegów higieny osobistej.
2. Wyroby należy użytkować zgodnie z przeznaczeniem.
3. Ściany i posadzki muszą posiadać odpowiednią nośność, aby wytrzymać obciążenia powstałe podczas montażu i użytkowania produktu.
4. Ścianki kabiny oraz elementy mocujące ścianki należy przymocować do ściany kołkami.
5. Bezwzględnie unikać dodatkowych, nadmiernych obciążeń nie związanych z prawidłową eksploatacją produktu.
6. Używać do mycia: wody, miękkiej szmatki i delikatnych płynnych środków myjących.
7. Nie używać do czyszczenia materiałów ściernych, ziarnistych środków myjących różnego rodzaju, chemikaliów ani ostrych przedmiotów powodujących zarysowania lub uszkodzenia wierzchniej powłoki.

WARUNKI GWARANCJI BRODZIKÓW

1. Okres gwarancji

Producent brodzików udziela 10 letniej gwarancji na swoje wyroby produkowane dla Impero Bocheński pod marką Atrium, liczoną od daty sprzedaży wyrobu. Warunkiem rozpatrzenia reklamacji przez producenta jest prawidłowo wypełniona karta gwarancyjna posiadająca nazwę produktu oferowanego przez firmę Atrium, datę sprzedaży, czytelny stempel sklepu wraz z podpisem uprawnionej osoby oraz dowód zakupu identyfikujący produkt. Gwarancja obowiązuje na terenie Rzeczypospolitej Polskiej: Produkt zakupiony z tzw ekspozycji nie podlega reklamacji z tytułu gwarancji.

2. Postępowanie reklamacyjne:

• ewentualne reklamacje powinny być składane u sprzedawcy w miejscu zakupu wyrobu, w formie pisemnej z złączeniem dowodu zakupu, karty gwarancyjnej oraz opisem uszkodzeń,
• producent w ciągu 14 dni roboczych od dnia zgłoszenia dokona kwalifikacji usterki,
• w przypadku uznania reklamacji za uzasadnioną, wady i uszkodzenia produktu stwierdzone przez klienta w trakcie jego eksploatacji w okresie trwania gwarancji będą usuwane w terminie nie dłuższym niż 21 dni od daty dostarczenia produktu Sprzedawcy, a w przypadku wystąpienia okoliczności uzasadniających dokonanie naprawy w miejscu montażu - w terminie 28 dni od daty zgłoszenia przez Klienta konieczności dokonania napraw, produkt dostarczany przez Uprawnionego z Gwarancji winien być odpowiednio zabezpieczony przed uszkodzeniami w transporcie. Za odpowiednie zabezpieczenie będzie uważane oryginalne opakowanie fabryczne wraz z wszelkimi zabezpieczeniami, blokadami, istniejącymi w chwili odebrania Produktu przez Uprawnionego z Gwarancji od Sprzedawcy. W razie niezastosowania przez Uprawnionego z Gwarancji, opakowania fabrycznego produktu wraz z powyżej wskazanymi zabezpieczeniami będzie on ponosił wszelkie ryzyka związane z uszkodzeniem Produktu dostarczanego Gwarantowi – Sprzedawcy.
• Jeśli naprawa odbywa się u klienta uprawnionego z Gwarancji jest zobowiązany do zapewnienia warunków -w szczególności: poprzez umożliwienie dostępu do Produktu oraz wyłączenie innych urządzeń zagrażających osobie dokonującej naprawy, pozwalających na naprawę.
• Jakiekolwiek naprawy produktu dokonane przez osoby inne niż Gwarant powodują utratę uprawnień z tytułu Gwarancji.
• Gwarant, nie ponosi odpowiedzialności w razie naruszenia terminów wykonania Naprawy oraz odebrania lub dostarczenia Sprzętu podlegającego Naprawie jeżeli zwłoka w tym zakresie będzie spowodowana działaniem Siły Wyższej. W takim przypadku terminy te ulegną przedłużeniu o okres działania Siły Wyższej.

Obowiązki klienta:

• sprawdzić stan ilościowy i jakościowy przyjmowanego towaru zauważone wady zgłosić niezwłocznie sprzedawcy
• dopilnować wypełnienia przez sprzedawcę karty gwarancyjnej najpóźniej w dniu zakupu
• w przypadku własnego transportu zabezpieczyć wyrób przed uszkodzeniem
• zamontować wyrób zgodnie z załączoną instrukcją montażu
• w czasie eksploatacji użytkować wyrób zgodnie z przeznaczeniem
• wyrób powinien być zamontowany w taki sposób, aby umożliwić jego łatwy demontaż.

Producent zaleca zlecić montaż produktu odpowiednio wykwalifikowanemu instalatorowi. Każdy wyrób zabezpieczony jest folią ochronną oraz tekturą chroniącą towar przed uszkodzeniami mechanicznymi. W czasie zakupu wyrobu powinno się dokładnie sprawdzić towar pod względem jakościowym. a następnie zabezpieczyć wyrób przed uszkodzeniami mechanicznymi. które mogą wystąpić podczas transportu.

3. Ograniczenia gwarancji

Gwarancją nie są objęte uszkodzenia powstałe w wyniku:
• zniszczenia bądź uszkodzenia produktu podczas transportu
• przeróbek lub zmian konstrukcyjnych dokonywanych przez użytkownika lub osoby trzecie
• osadzania się kamienia oraz wykorzystywania ziarnistych środków czyszczących
• montażu niezgodnego z instrukcją
• użytkowania w sposób niedbały, niezgodny z przeznaczeniem
• uszkodzenia wyrobu z własnej winy, uszkodzenia mechaniczne
• niezastosowania się do wskazówek producenta
• zmian wynikających z naturalnego powszechnego procesu starzenia się produktów
• nadmiernej ponadprzeciętnej eksploatacji
• braku konserwacji i pielęgnacji wyrobu w tym braku okresowego czyszczenia
• następstw i skutków niewłaściwej instalacji syfonu, przelewu, baterii nawannowej, sterowników oraz innych przedmiotów instalowanych w wannie, w przypadku nieuzasadnionego żądania dokonania naprawy, uprawniony z gwarancji lub użytkownik produktu który utracił uprawnienia z gwarancji poniesie wszelkie koszty związane z dostarczeniem produktu, jego naprawą oraz odebraniem, a w przypadku naprawy produktu u użytkownika – koszty naprawy oraz przejazdu pracowników serwisu do miejsca, w którym produkt będzie naprawiany. Za nieuzasadnione żądanie naprawy produktu będzie uważane w szczególności żądanie usunięcia uszkodzeń lub dokonania czynności konserwacyjnych i instalacyjnych nie objętych gwarancją, jak również żądanie dokonania Naprawy pomimo utraty uprawnień z gwarancji. Producent nie ponosi odpowiedzialności za żadne szkody, spowodowane montażem wyrobu w sposób uniemożliwiający łatwy i bezkolizyjny jego demontaż. Wszelkie koszty związane z demontażem wyrobu lub uszkodzeniem elementów utrudniających dostęp do wyrobu np. Glazury, płytki, listwy oraz inne elementy wyposażenie łazienki obciążają klienta. Niniejsza gwarancja nie wyłącza, nie ogranicza ani nie zawiesza uprawnień kupującego wynikających z przepisów o rękojmi za wady rzeczy sprzedanej.

NOTATKI

NOTATKI

Impero Bocheński Sp z o.o.
ul. Warszawska 218, 26-600 Radom

dział handlowy 669 998 906
serwis 609 433 655
biuro 601 730 557
biuro@kabinyatrium.pl

www.kabinyatrium.pl

. . . K O M F O R T | T E C H N O L O G I A | E L E G A N C J A . . .