ATRIUM

KABINY PRYSZNICOWE

2017 / 2018

KOMFORT TECHNOLOGIA ELEGANCJA

SPIS TREŚCI

O firmie	4
Nowości	5
Atuty	6
Wykaz produktów	10
Kabiny walk-in	16
RIVA	18
COMO	20
UMBRIA	22
Kabiny prostokątne	24
TOSKANIA	26
CATANIA	28
RIMINI	30
NAPOLI	32
Kabiny kwadratowe	34
POLLINO	36
LIRI	38
RAVENNA	40
MILANO	42
LIDO	44
Kabiny półokrągłe	46
CAPRI	48
PARMA	50
ROMA	52
VERONA	54
GENUA	56
MODENA	58
PALERMO	60
BARI	62
TREVISO	64
Pozostałe rozwiązania kabin	66
KALAMBRIA - kabina półokrągła asymetryczna	68
TORINO - kabina pentagonalna	70
Drzwi wnękowe	72
ETNA	74
TRENTO	76
FERRARA	78
PARADISO	80
PORTOFINO	82
ANCONA	84
Parawany nawannowe	86
SYCYLIA I	88
SYCYLIA II	90
Brodziki	92
Brodziki akrylowe	94
Brodziki emaliowane	99
Dodatki	100
Odpływy liniowe	100
Syfony	102
Armatura	104
Chemia do łazienek	106
Pielęgnacja, szczelność kabin	108
Legenda wymiarów kabin, wymiary osi szkła	109
Warunki gwarancji	110
Certyfikaty	112

ATRIUM

KOMFORT

TECHNOLOGIA

ELEGANCJA

Jesteśmy nowoczesną firmą, działającą od ponad 20 lat na rynku wyposażenia łazienek. W tym czasie staliśmy się jednym z największych, kompleksowych dostawców kabin prysznicowych, armatury, ceramiki sanitarnej oraz płytek ceramicznych na terenie Polski.

Kabiny marki Atrium, których jesteśmy dystrybutorem to produkty łączące wyszukany włoski styl, najwyższą jakość materiałów oraz produkcję opartą o najnowsze, dostępne technologie. Nasze produkty zostały wyróżnione certyfikatem Instytutu Ceramiki i Materiałów Budowlanych, który potwierdza najwyższą jakość oraz gwarantuje bezpieczeństwo użytkowania naszych kabin prysznicowych.

Wiemy, jak ważne jest zadowolenie naszych Klientów, dlatego naszym standardem jest wsparcie na każdym etapie realizacji zamówienia, jak i pełna opieka posprzedażowa. Zapewniamy stały dostęp do części zamiennych do dystrybuowanych przez nas kabin prysznicowych.

W naszych centrach logistycznych posiadamy wysokie stany magazynowe, a niezawodna logistyka sprawnie realizuje zamówienia.

Atrium to najnowsza technologia, włoska elegancja i bardzo wysoki komfort użytkowania.

Ceny zawarte w niniejszym katalogu obowiązują od dnia 01.03.2017 r. Ceny obowiązują do odwolania, aktualne ceny zawsze dostępne na stronie intemetowej www.kabinyatrium.pl. Wszelkie informacje i fotografie zawarte w katalogu mają charakter informacyjny i nie stanowią oferty w rozumieniu Kodeksu Cywilnego. W związku z ciągłym wprowadzaniem udoskonaleń producent zastrzega sobie prawo do wprowadzania zmian.

Katalog 2017/2018

Z przyjemnością prezentujemy Państwu nowy katalog Atrium, w którym przedstawiamy udoskonalone produkty oraz oczekiwane nowości.

Do naszej oferty wprowadziliśmy trzy modele kabin typu walk-in. UMBRIA i COMO są klasycznymi walk-inami wykonanymi z najwyższej jakości materiałów, idealnie pasujące do każdej nowoczesnej łazienki. RIVA jest nowatorskim spojrzeniem na wygląd łazienki i jej praktyczność. Łączy w sobie zalety klasycznego walk-ina i drzwi przesuwnych. Dzięki takiemu rozwiązaniu zyskujemy dużą przestrzeń kąpielową bez ograniczania wielkości łazienki. Wszystkie walk-iny marki Atrium zostały wykonane ze szkła 8 mm, co zapewnia najwyższy komfort i bezpieczeństwo użytkowania.

Wprowadziliśmy również nowy model kabiny prostokątnej z przesuwnymi drzwiami TOSKANIA. Jej delikatny, a jednocześnie nowoczesny design nada wyjątkowy wygląd każdej łazience.

Kolejną nowością w naszej ofercie są kabiny ze składanymi podwójnymi drzwiami POLLINO oraz pojedynczymi LIRI. Drzwi kabiny dodatkowo zostało wyposażone w system zawiasów, który pozwala na otwieranie drzwi zarówno na zewnątrz, jak i do środka. Jest to idealne rozwiązanie do małych łazienek, gdzie ważny jest każdy centymetr.

W nowym katalogu pojawiła się kabina półokrągła, asymetryczna KALAMBRIA, która jest idealnym rozwiązaniem do dużych łazienek i dla osób oczekujących większych przestrzeni. Poszerzyliśmy ofertę drzwi wnękowych o kolejne 3 modele. ETNA są to drzwi przesuwne dla osób ceniących unikalne rozwiązania i niepowtarzalny design. PORTOFINO to drzwi wnękowe z zawiasami zamontowanymi do ściany, umożliwiającym otwieranie zarówno do środka, jak i na zewnątrz oraz PARADISO drzwi składane idealne do małych łazienek.

Obserwując szerokie zainteresowanie dużymi kabinami rozszerzyliśmy asortyment o nowe rozmiary CATANIA i RIMINI oraz wprowadziliśmy nowe rozmiary drzwi wnękowych TRENTO i FERRARA. Dodatkowo w ofercie pojawiły się nowe rozmiary NAPOLI i MILANO.

W katalogu 2017/2018 pokazaliśmy również nowe dwa modele brodzików BRENTA II i SORENTO oraz wprowadziliśmy nowe rozmiary do już znanych z poprzedniego katalogu modeli. Wychodząc naprzeciw oczekiwaniom naszych klientów wprowadziliśmy szereg zmian technologicznych poprawiające właściwości takie jak: szczelność, komfort użytkowania czy łatwość pielęgnacji. Więcej informacji o zaletach naszych produktów znajdą Państwo na stronie nr 6. Chcąc ułatwić naszym Partnerom pracę z katalogiem, wprowadziliśmy szereg zmian w układzie zarówno samego katalogu jak i sposobu prezentacji produktów. Nowy układ zapewnia maksymalną ilość informacji niezbędnych do skutecznej obsługi Klientów.

Zapraszamy do zapoznania się z nowym katalogiem i życzymy zadowolonych Klientów.

Zespół ATRIUM

ATRIUM

ATUTY Kabin prysznicowych

5 lat gwarancji

12 lat na rynku polskim i zastosowanie najwyższej jakości materiałów pozwoliło nam na stworzenie kabin o wysokiej wytrzymałości. Będąc przekonani o ich niezawodności postanowiliśmy w 2015 r wydłużyć okres gwarancji na wszystkie nasze produkty z 2 do 5 lat.

Certyfikowana jakość kabin

W naszych kabinach stosujemy szkło hartowane 3-4 razy wytrzymalsze na uderzenia, niż szkło tradycyjne. Ponadto nasze kabiny spełniają rygorystyczne normy PN-EN12150-1 i posiadają Certyfikat Instytutu Szkła zgodności z normami PN-EN 14428:2015-07 oraz certyfikat TUV CE. Wszystkie posiadane przez nas certyfikaty gwarantują Państwu bezpieczne użytkowanie naszych produktów.

Powłoka NanoGlass

Kabiny Atrium posiadają powłokę NANOGLASS, która zapobiega osadzaniu się kamienia z wody oraz powstawaniu osadów ze stosowanych środków czystości. Zastosowanie powłoki w naszych produktach ułatwia w znaczny sposób utrzymanie szkła kabiny w idealnej czystości. Efekt ultra gładkiej powierzchni, uzyskuje się dzięki naniesieniu warstwy ochronnej, która wyrównuje naturalne porowatości szkła, powstałe w procesie wypalania. Dzięki powłoce NANOGLASS każdy cieszyć się może nieskazitelnym przeźroczystym szkłem bez brudu i osadów z kamienia czy mydła.

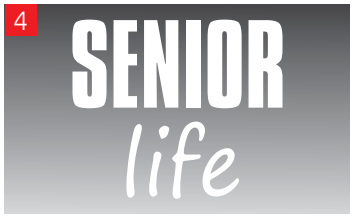

Ułatwienia dla seniorów

Również seniorzy doceniają szereg rozwiązań jakie wprowadziliśmy w naszych produktach, takie jak: niski próg czy szerokie wejście. Co więcej, możliwość montażu bezpośrednio na posadzce ułatwia wchodzenie i wychodzenie z kabiny. Zastosowanie dużej, wygodnej rączki znacznie ułatwia otwieranie drzwi. Dodatkowo duża przestrzeń wewnętrzna znacznie poprawia komfort użytkowania.

Ułatwienia dla osób niepełnosprawnych

Otwierając się na potrzeby wszystkich naszych klientów, wprowadziliśmy do naszej oferty kabiny typu walk-in, które ułatwiają korzystanie z prysznica osobom na wózkach inwalidzkich.

Wsporniki mocowane równolegle

W kabinach Atrium zastosowano stabilizację szyby przy pomocy wsporników równoległych. W połączeniu ze szkłem 8 mm uzyskaliśmy niebywale stabilną kabinę i estetycznym wyglądzie.

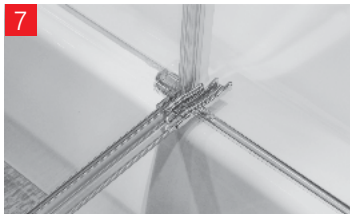

Rynienki odprowadzające wodę

W kabinach Atrium z drzwiami uchylnymi zastosowaliśmy innowacyjny system odprowadzania wody z drzwi do wnętrza kabiny, dzięki czemu łazienka nie jest zalewana przy wychodzeniu z pod prysznica.

Wytrzymałe zawiasy

W celu zapewnienia niezawodności, zawiasy w kabinach Atrium zostały wykonane z chromowanego mosiądzu, który zapewnia żywotność do 100 tysięcy cykli.

Elementy wykonane z metalu

Dbając o wysoką jakość naszych produktów elementy narażone na bezpośrednie uszkodzenie i przenoszące obciążenia zostały wykonane z metalu, co zapewnia naszym klientom lata bez awaryjnego użytkowania.

Profile wykonane z aluminium

Lata doświadczeń pozwoliły nam na wyprodukowanie wysokiej jakości kabin, łatwych w montażu przy zachowaniu eleganckiego sposobu łączenia elementów, który podkreśla wyjątkowość naszych produktów. Profile naszych kabin wykonane są z wysokiej jakości aluminium polerowanego, które zapewniają stabilność kabiny i komfort, zarówno podczas użytkowania jak i montażu.

Wysokiej jakości chrom

Na metalowych elementach kabin Atrium, narażonych na wycieranie i działanie środków czyszczących nałożony został chrom metodą elektrolizy co wielokrotnie wydłuża jego żywotność.

System cichego domykania

Zastosowanie innowacyjnego systemu miękkiego domykania przy otwieramiu i zamykaniu drzwi, zwiększa szczelność kabiny oraz zmniejsza do minimum ryzyko uszkodzenia drzwi i wydłuża żywotność rolek.

ATUTY Kabin prysznicowych

System podwieszanych drzwi

Dzięki zastosowaniu podwieszonych drzwi przesuwnych wyeliminowaliśmy dolną prowadnicę. Takie rozwiązanie znacznie ułatwia wchodzenie i wychodzenie z kabiny, szczególnie przy montażu bezpośrednio na posadzce. Dodatkowo takie rozwiązanie znacząco ułatwi czyszczenie kabiny.

Wypinane i łożyskowane rolki

W kabinach Atrium zastosowany został system wypinanych rolek dolnych, dzięki któremu użytkownik może bez problemu wypiąć drzwi kabiny w celu czyszczenia trudno dostępnych miejsc. Lata doświadczeń pozwoliły nam na uzyskanie niesamowicie wytrzymałej i bezawaryjnej, podwójnie łożyskowanej rolki, która wytrzymuje do 200 tysięcy cykli, a jej wyjątkowa konstrukcja zapobiega krzywieniu się i zacinaniu drzwi.

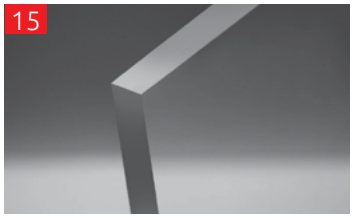

Grubość szkła 6 i 8 mm

Ze względu na komfort użytkowania i bezpieczeństwo, zdecydowaliśmy się na zastosowanie w produktach Atrium dwóch grubości szkła: w kabinach bez profilowych 8mm i w kabinach z pełnym oprofilowaniem 6mm. Ze względu na dużą kruchość i wrażliwość szkła o grubości 5 i 4mm, które potrafi pękać już w trakcje montażu, nie stosujemy go w naszych kabinach.

Zwiększające szczelność skośne uszczelki magnetyczne

Zastosowanie w naszych kabinach skośnych uszczelek magnetycznych znacznie zwiększa szczelność kabiny w porównaniu do ogólnie stosowanych uszczelek doczołowych.

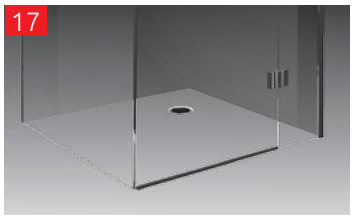

Możliwość montażu bezpośrednio na posadzce

Kabiny Atrium zostały zaprojektowane w sposób umożliwiający montaż zarówno na brodziku, jak i bezpośrednio na posadzce.

Kabiny uniwersalne pod względem strony montażu

Kabiny Atrium są kabinami uniwersalnymi pod względem montażu strony drzwi. Podczas instalacji można zdecydować się czy drzwi kabiny będą otwierać się na lewą czy na prawą stronę.

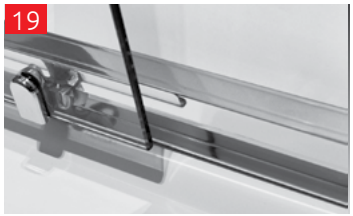

Płaska krawędź dolnego profilu

W kabinach Atrium zastosowano od wewnętrznej strony płaską krawędź profilu, która nie zatrzymuje wody i zapobiega tworzeniu się pleśni na poziomych profilach. Taki kształt w znacznym stopniu ułatwia czyszczenie kabiny.

Dostępność części zamiennych

Jesteśmy firmą z wieloletnim doświadczeniem na rynku polskim i dlatego dokładamy wszelkich starań aby nasze kabiny nawet po okresie gwarancyjnym można było serwisować. Zapewniamy dostępność części zamiennych, które podlegają naturalnemu zużyciu.

10 lat gwarancji na brodziki Atrium

Zastosowanie najwyższej jakości akrylu w brodzikach Atrium, pozwoliło nam na uzyskanie produktów, na które udzielamy 10 lat gwarancji na utrzymanie barwy powłoki.

Powłoka ochronna Antibac

Brodziki Atrium zostały wyprodukowane przy zastosowaniu mieszanki akrylu i jonów srebra. Dzięki tej technologi zostało ograniczone występowanie i namnażanie pleśni i bakteri na powierzchni brodzika.

Gładkie dno

W naszych brodzikach zastosowaliśmy gładkie dno, które docenią wszyscy którym zależy na utrzymaniu brodzika w idealnej czystości.

Antypoślizgowa powierzchnia

Antypoślizgowe dno idealnie nadaje się dla seniorów minimalizując ryzyko poślizgu na mokrej powierzchni.

WALK-IN

Walk-in RIVA
seria NWP
str. 18-19

Walk-in COMO
seria UW
str. 20-21

Walk-in UMBRIA
seria NWU
str. 22-23

KABINY PROSTOKĄTNE

Kabina TOSKANIA
seria NP3
str. 26-27

Kabina CATANIA
seria UP3
str. 28-29

Kabina RIMINI
seria HP3
str. 30-31

Kabina POLLINO
seria VS4
str. 36-37

Kabina LIRI
seria VW
str. 38-39

Kabina NAPOLI
seria AP
str. 32-33

KABINY KWADRATOWE

Kabina TOSKANIA
seria NP3
str. 26-27

Kabina CATANIA
seria UP3
str. 28-29

Kabina RIMINI
seria HP3
str. 30-31

Kabina POLLINO
seria VS4
str. 36-37

Kabina LIRI
seria VW
str. 38-39

Kabina RAVENNA
seria QT
str. 40-41

Kabina MILANO
seria AP
str. 42-43

Kabina LIDO
seria FT
str. 44-45

KABINY PÓŁOKRĄGŁE

Kabina CAPRI
seria QF03
str. 48-49

Kabina PARMA
seria QF04
str. 50-51

Kabina ROMA
seria AF
str. 52-53

Kabina VERONA
seria QF
str. 54-55

Kabina GENUA
seria HEF092
str. 56-57

Kabina MODENA
seria HEF091
str. 58-59

Kabina PALERMO
seria HBF
str. 60-61

Kabina BARI
seria FF04
str. 62-63

Kabina TREVISO
seria FF03
str. 64-65

POZOSTAŁE ROZWIĄZANIA KABIN

Kabina KALAMBRIA
seria QF1
str. 68-69

Kabina TORINO
seria AD
str. 70-71

DRZWI WNĘKOWE

Kabina ETNA
seria NP2
str. 74-75

Kabina TRENTO
seria HP2
str. 76-77

Kabina FERRARA
seria UP2
str. 78-79

Kabina PARADISO
seria VWP
str. 80-81

Kabina PORTOFINO
seria PP2
str. 82-83

Kabina ANCONA
seria QP
str. 84-85

PARAWANY NAWANNOWE

Parawan nawannowy SYCYLIA I
seria QF9
str. 88-89

Parawan nawannowy SYCYLIA II
seria QF9
str. 90-91

BRODZIKI AKRYLOWE

Brodzik PLATANI
seria QA1
str. 94

Brodzik BRENTA
seria QB1/QB2
str. 94

Brodzik NERA
seria QF1
str. 95

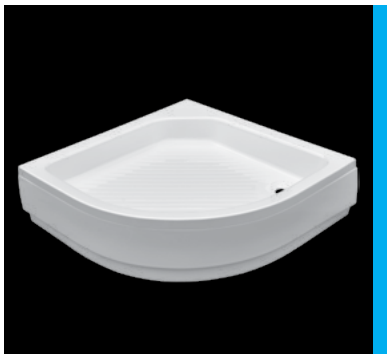

Brodzik TARO
seria QG1
str. 95

Brodzik ADDA
seria QA5
str. 95

Brodzik ARCO
seria QA2/QA4
str. 96

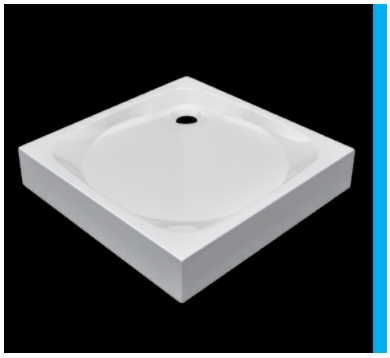

Brodzik RENO
seria QS2
str. 96

Brodzik TEVERE/PIAVE
seria QA7/QA3
str. 97

Brodzik LAMBRO
seria QV3
str. 97

BRODZIKI EMALIOWANE

Brodzik ARRONDO
str. 99

Brodzik SP-5
str. 99

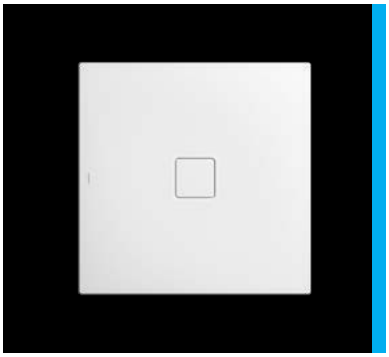

Pow. prysznicowa CONOFLAT
str. 99

DODATKI

Odpływ liniowy FLEX
str. 101

Odwodnienie liniowe S-LINE
str. 101

Odwodnienie liniowe S-LINE
str. 101

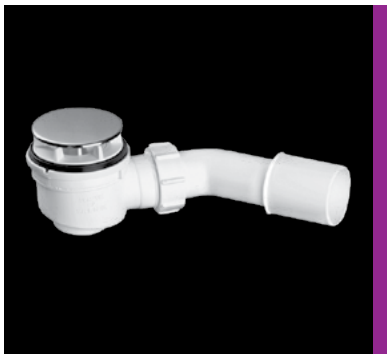

Syfon HC252570B
str. 102

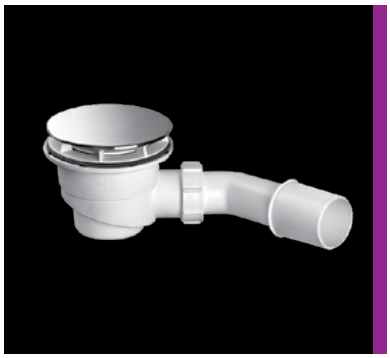

Syfon HC27CPBN-PB
str. 103

Syfon HC2730LCPN-PB
str. 103

Bateria KLUDI D-VISE
str. 104

Bateria KLUDI D-CORE
str. 104

Bateria KLUDI D-TAI
str. 104

HG czysta łazienka - PIANKA
str. 106

Środek USUWANIE KAMIENIA
str. 107

Preparat USUWANIE SILIKONU
str. 107

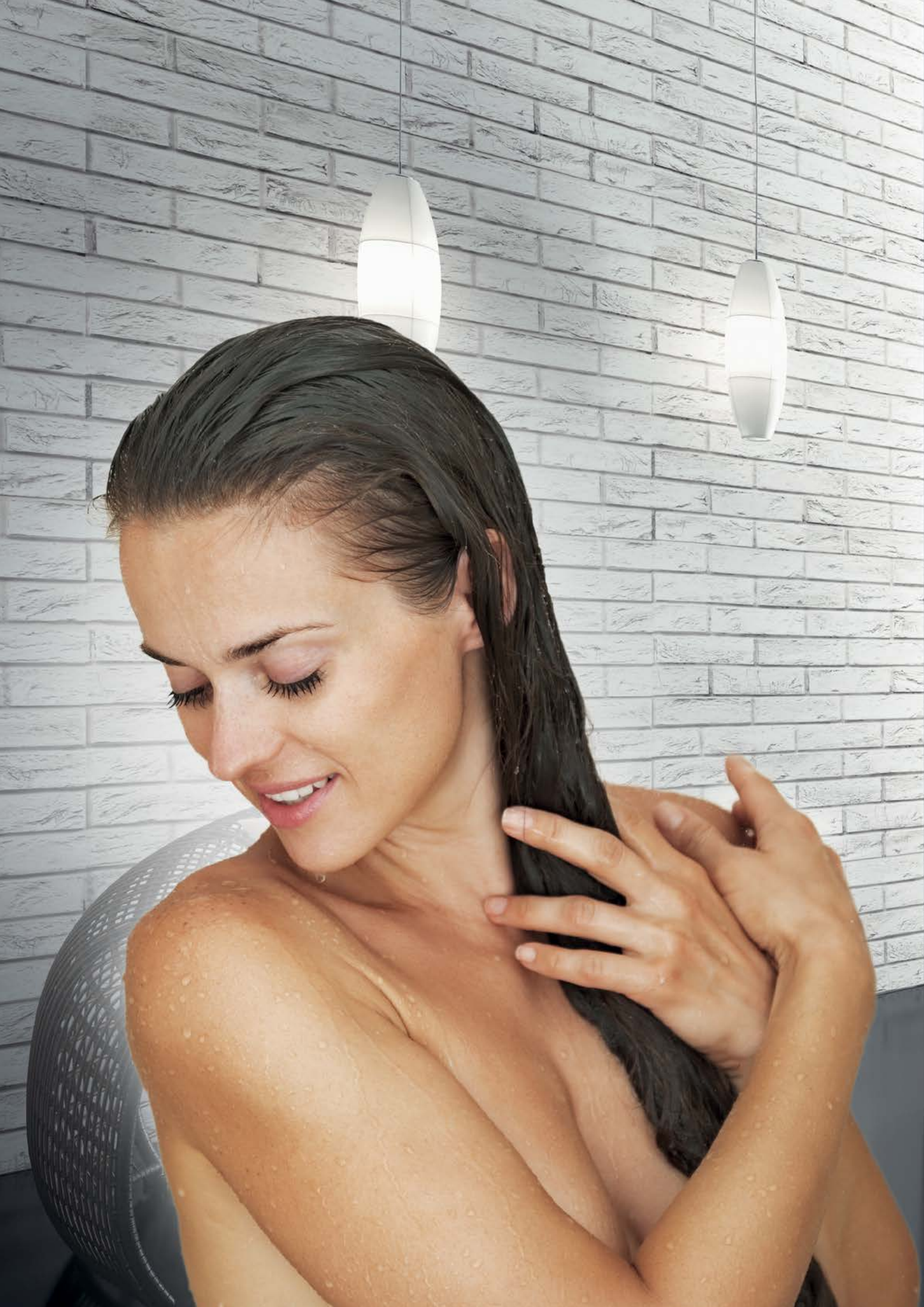

KABINY WALK-IN

RIVA

Kabina walk-in, jednoskrzydłowa z drzwiami przesuwnymi

Charakterystyka:

chromowany profil przyścienny

eleganckie chromowane detale - rączka

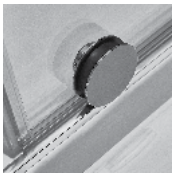

eleganckie chromowane detale - kółko

niski próg ułatwiający wchodzenie

stabilna konstrukcja

montaż na posadzce lub brodziku

przezroczyste szkło

POWŁOKA NANO GLASS NEW TECHNOLOGY

powłoka ochronna NANOGLASS

5 LAT GWARANCJI

gwarancja

POLSKA MARKA

polska marka

L / P

kabina uniwersalna lewa / prawa

SENIOR life

walory kabiny doceniają seniorzy

ułatwienia dla niepełnosprawnych

TÜV ISO 9002

PN-EN 14428
PN-EN 12150-1
Certyfikat TÜV

Objaśnienie piktogramów na str. 6

Walk-in RIVA

Walk-in Riva to istota nowoczesnego designu. Unikalne połączenie walk-ina i drzwi przesuwnych podkreśli unikalny wygląd każdego wnętrza. Kabina wykonana jest z bezpiecznego, hartowanego szkła o grubości 8 mm pokrytego obustronnie powłoką NANOGLASS, która ułatwia utrzymanie kabiny w idealnej czystości. Walk-in znajduje zastosowanie w mniejszych łazienkach nie zmniejszając funkcjonalności pomieszczenia oraz komfortu użytkowania. Walk-in jest uniwersalny, kierunek wejścia jest dostosowywany podczas montażu, walk-in można montować zarówno na brodziku jak i bezpośrednio na posadzce. Zastosowany profil uszczelniający umożliwia niwelację krzywizny ściany do 20 mm.

Walk-in Riva

Nr kat.	Wymiar brodzika	Wymiar kabiny					Grubość szkła	Kolor szkła	Cena PLN netto
		a	b	c	d	h			
NWP100	1000	990-1000	do 1200	500	490-500	2000	8	przezroczyste	2049
NWP120	1200	1190-1200	do 1200	600	590-600	2000	8	przezroczyste	2149

Wymiar osi szkła dostępny na stronie 107. Podczas montażu bezpośrednio na posadzce, przy wyborze rozmiaru, należy uwzględnić wymiary kabiny a nie brodzika.
Wymiary kabin podane są w milimetrach.

Brodziki Atrium

Nr kat.	Model	Wymiar brodzika				Powłoka	Cena PLN netto
		Rozmiar	Wysokość	Głębokość	Średnica odpływu		
QA4-100	SORENTO	1000 x 1000	55	30	90	ANTIBAC	599
QA7-100	TEVERE	1000 x 800	55	30	90	ANTIBAC	529
QA3-120	PIAVE	1200 x 800	55	30	90	ANTIBAC	559
QV3-120	LAMBRO	1200 x 800	55	30	90	ANTIBAC	659

Pełna oferta brodzików na str. 94-97
Wymiary brodzików podane są w milimetrach.

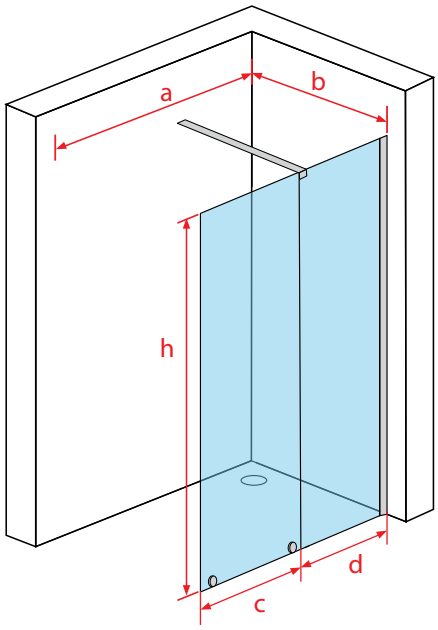

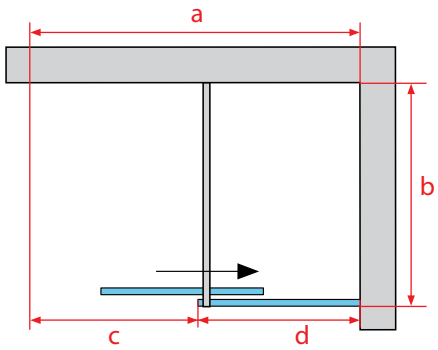

Legenda wymiarów na str. 107

COMO

NOWOŚĆ!

Kabina walk-in

Charakterystyka:

chromowany profil przyścienny

stabilna konstrukcja

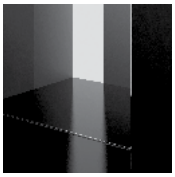

kabina bez progu

montaż na posadzce lub brodziku

przezroczyste szkło

powłoka ochronna NANOGLASS

gwarancja

polska marka

kabina uniwersalna lewa / prawa

walory kabiny doceniają seniorzy

ułatwienia dla niepełnosprawnych

PN-EN 14428
PN-EN 12150-1
Certyfikat TÜV

Objaśnienie piktogramów na str. 6

Walk-in COMO

Walk-in Como uosabia prostotę i elegancję. Cechują ją delikatne linie z akcentami w postaci chromowanego profilu przyściennego I eleganckiego relingu. Kabina ma kształt prostokąta, wykonana jest z bezpiecznego hartowanego szkła o grubości 8 mm pokrytego powłoką NANOGLASS, która ułatwia utrzymanie kabiny w idealnej czystości. Dzięki możliwości wyboru z pośród siedmiu szerokości ścinak i możliwości dowolnego docięcia relingu mamy możliwość kompletowania kabiny pod indywidualne potrzeby. Walk-in można montować zarówno na brodziku jak i bezpośrednio na posadzce.

Walk-in Como

Nr kat.	Wymiar brodzika	Wymiar kabiny			Grubość szkła	Kolor szkła	Cena PLN netto
		a	b	h			
UW080	800	760-770	do 1400	2000	8	przezroczyste	1149
UW090	900	860-870	do 1400	2000	8	przezroczyste	1199
UW100	1000	960-970	do 1400	2000	8	przezroczyste	1249
UW110	1100	1060-1070	do 1400	2000	8	przezroczyste	1399
UW120	1200	1160-1170	do 1400	2000	8	przezroczyste	1449
UW130	1300	1260-1270	do 1400	2000	8	przezroczyste	1499
UW140	1400	1360-1370	do 1400	2000	8	przezroczyste	1499

Wymiar osi szkła dostępny na stronie 107. Podczas montażu bezpośrednio na posadzce, przy wyborze rozmiaru, należy uwzględnić wymiary kabiny a nie brodzika.
Wymiary kabin podane są w milimetrach.

Brodziki Atrium

Nr kat.	Model	Wymiar brodzika				Powłoka	Cena PLN netto
		Rozmiar	Wysokość	Głębokość	Średnica odpływu		
QA2-80	ARCO	800 x 800	55	30	90	ANTIBAC	469
QA2-90	ARCO	900 x 900	55	30	90	ANTIBAC	479
QA4-100	SORENTO	1000 x 1000	55	30	90	ANTIBAC	599
QA7-100	TEVERE	1000 x 800	55	30	90	ANTIBAC	529
QA3-120	PIAVE	1200 x 800	55	30	90	ANTIBAC	559

Pełna oferta brodzików na str. 94-97
Wymiary brodzików podane są w milimetrach.

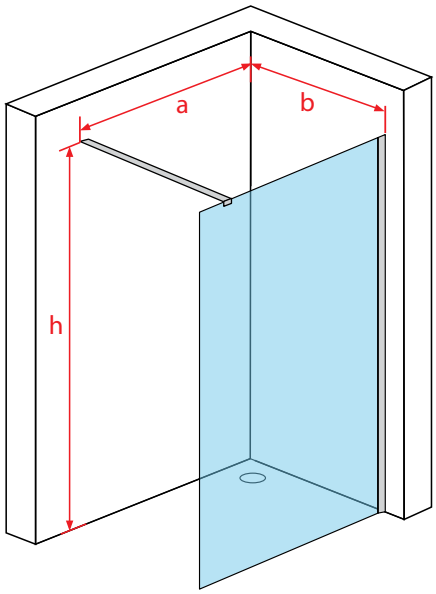

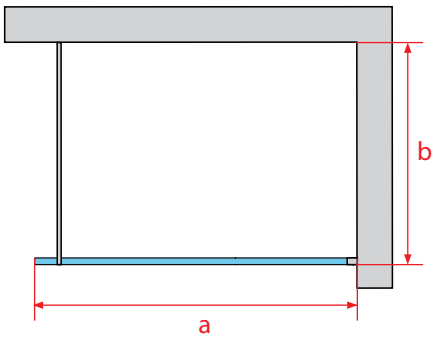

Legenda wymiarów na str. 107

UMBRIA

NOWOŚĆ!

Kabina walk-in

Charakterystyka:

chromowany profil przyścienny

stabilna konstrukcja

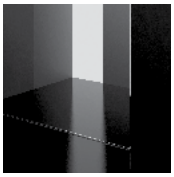

kabina bez progu

montaż na posadzce lub brodziku

przezroczyste szkło

powłoka ochronna NANOGLASS

gwarancja

polska marka

kabina uniwersalna lewa / prawa

walory kabiny doceniają seniorzy

ułatwienia dla niepełnosprawnych

PN-EN 14428
PN-EN 12150-1
Certyfikat TÜV

Objaśnienie piktogramów na str. 6

Walk-in UMBRIA

Walk-in Umbria uosabia minimalizm i elegancję. Cechują go delikatne linie z akcentami w postaci minimalistycznego chromowanego profilu przyściennego i eleganckiego relingu. Walk-in ma kształt prostokąta, wykonany jest z zabezpieczonego hartowanego szkła o grubości 8 mm pokrytego powłoką NANOGLASS, która ułatwia utrzymanie kabiny w idealnej czystości. Dzięki możliwości wyboru szerokości ścinak i możliwości dowolnego docięcia relingu mamy możliwość kompletowania kabiny pod indywidualne potrzeby. Walk-in można montować zarówno na brodziku, jak i bezpośrednio na posadzce.

Walk-in Umbria

Nr kat.	Wymiar brodzika	Wymiar kabiny			Grubość szkła	Kolor szkła	Cena PLN netto
		a	b	h			
NW080	800	760-780	do 1400	2000	8	przezroczyste	1149
NW090	900	860-880	do 1400	2000	8	przezroczyste	1199
NW100	1000	960-980	do 1400	2000	8	przezroczyste	1249
NW120	1200	1160-1180	do 1400	2000	8	przezroczyste	1449

Wymiar osi szkła dostępny na stronie 107. Podczas montażu bezpośrednio na posadzce, przy wyborze rozmiaru, należy uwzględnić wymiary kabiny a nie brodzika.
Wymiary kabin podane są w milimetrach.

Brodziki Atrium

Nr kat.	Model	Wymiar brodzika				Powłoka	Cena PLN netto
		Rozmiar	Wysokość	Głębokość	Średnica odpływu		
QA2-80	ARCO	800 x 800	55	30	90	ANTIBAC	469
QA2-90	ARCO	900 x 900	55	30	90	ANTIBAC	479
QA4-100	SORENTO	1000 x 1000	55	30	90	ANTIBAC	599
AQ7-100	TEVERE	1000 x 800	55	30	90	ANTIBAC	529
AQ3-120	PIAVE	1200 x 800	55	30	90	ANTIBAC	559

Pełna oferta brodzików na str. 94-97
Wymiary brodzików podane są w milimetrach.

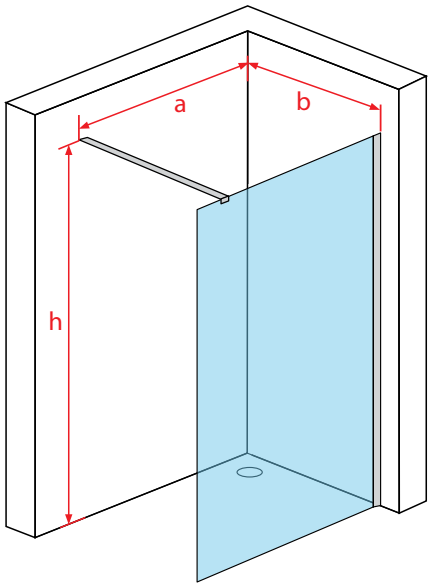

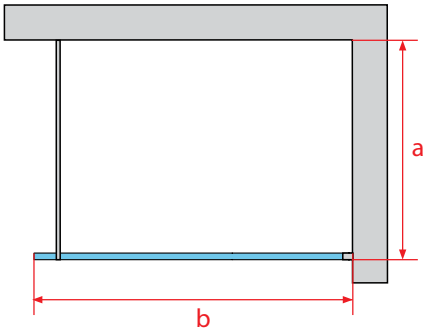

Legenda wymiarów na str. 107

KABINY PROSTOKĄTNE

TOSKANIA

Kabina prostokątna, jednoskrzydłowa z drzwiami przesuwnymi

Charakterystyka:

chromowany profil przyścienny

eleganckie chromowane detale - rączka

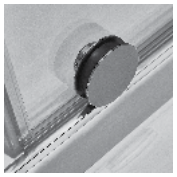

eleganckie chromowane detale - kółko

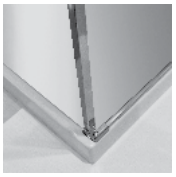

chromowane wykończenie ścianki bocznej

niski próg ułatwiający wchodzenie

stabilna konstrukcja

montaż na posadzce lub brodziku

powłoka ochronna NANOGLASS

gwarancja

polska marka

kabina uniwersalna lewa / prawa

walory kabiny doceniają seniorzy

PN-EN 14428
PN-EN 12150-1
Certyfikat TÜV

Objaśnienie piktogramów na str. 6

Kabina TOSKANIA

Kabina prysznicowa Toskania to istota nowoczesnego designu, składa się z drzwi przesuwnych z eleganckimi kółkami podkreślającymi unikalny wygląd kabiny. Kabina wykonana jest z bezpiecznego hartowanego szkła o grubości 8 mm pokrytego obustronnie powłoką NANOGLASS, która ułatwia utrzymanie kabiny w idealnej czystości. Kabina znajduje zastosowanie w mniejszych łazienkach nie zmniejszając funkcjonalności pomieszczenia oraz komfortu użytkowania. Kabina jest uniwersalna, kierunek otwierania drzwi kabiny jest dostosowywany podczas montażu, kabinę można montować zarówno na brodziku, jak i bezpośrednio na posadzce. Zastosowany profil uszczelniający umożliwia niwelację krzywizny ściany do 20 mm.

A. Drzwi przesuwne

Nr kat.	Wymiar brodzika	Wymiar kabiny				Grubość szkła	Kolor szkła	Cena PLN netto
		a	c	d	h			
NP0310	1000	970-990	400	460-480	2000	8	przezroczyste	1949
NP0312	1200	1170-1190	500	560-580	2000	8	przezroczyste	1999

Wymiar osi szkła dostępny na stronie 107. Podczas montażu bezpośrednio na posadzce, przy wyborze rozmiaru, należy uwzględnić wymiary kabiny a nie brodzika.
Wymiary kabin podane są w milimetrach.

B. Ścianka boczna

Nr kat.	Wymiar brodzika	Wymiar kabiny		Grubość szkła	Kolor szkła	Cena PLN netto
		b	h			
NS080	800	770-790	2000	8	przezroczyste	649
NS090	900	870-890	2000	8	przezroczyste	699
NS100	1000	970-990	2000	8	przezroczyste	749
NS120	1200	1170-1190	2000	8	przezroczyste	849

Wymiar osi szkła dostępny na stronie 107. Podczas montażu bezpośrednio na posadzce, przy wyborze rozmiaru, należy uwzględnić wymiary kabiny a nie brodzika.
Wymiary kabin podane są w milimetrach.

Brodziki Atrium

Nr kat.	Model	Wymiar brodzika				Powłoka	Cena PLN netto
		Rozmiar	Wysokość	Głębokość	Średnica odpływu		
QA3-120	PIAVE	1200x800	55	30	90	ANTIBAC	559
QV3-120	LAMBRO	1200x800	55	30	50	ANTIBAC	659

Pełna oferta brodzików na str. 94-97
Wymiary brodzików podane są w milimetrach.

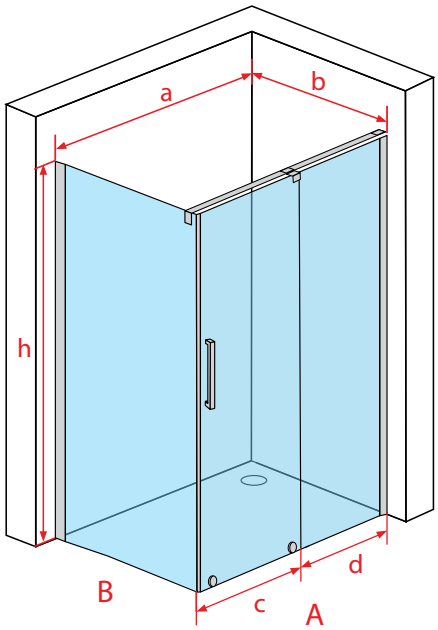

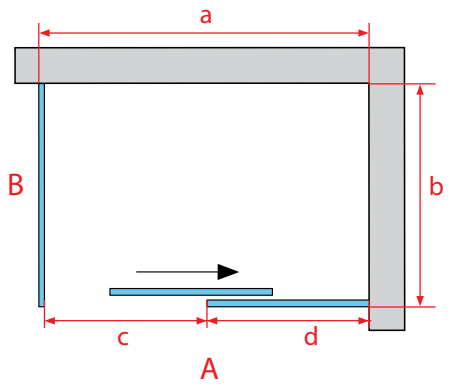

Legenda wymiarów na str. 107

NOWOŚĆ!

CATANIA

Kabina prostokątna, jednoskrzydłowa z drzwiami uchylnymi

Charakterystyka:

eleganckie chromowane detale - rączka

nowoczesny, kryty zawias

stabilna konstrukcja kabiny

niski próg ułatwiający wchodzenie

elegancki profil przyścienny

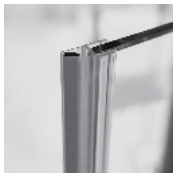

ukośne uszczelki zwiększające szczelność

montaż na posadzce lub brodziku

POWŁOKA NANO GLASS NEW TECHNOLOGY

powłoka ochronna NANOGLASS

5 LAT GWARANCJI

gwarancja

POLSKA MARKA

polska marka

L / P

kabina uniwersalna lewa / prawa

SENIOR life

walory kabiny doceniają seniorzy

TÜV ISO 9002

PN-EN 14428
PN-EN 12150-1
Certyfikat TÜV

Objaśnienie piktogramów na str. 6

Kabina CATANIA

Kabina prysznicowa Catania uosabia koncepcję eleganckiego wnętrza. Cechują ją delikatne linie z akcentami w postaci zakrytych zawiasów w kształcie prostokąta oraz dużej i praktycznej rączce. Kabina ma kształt prostokąta, wykonana jest z bezpiecznego hartowanego szkła o grubości 8 mm pokrytego powłoką NANOGLASS, która ułatwia utrzymanie kabiny w idealnej czystości. Kabina posiada możliwość wyboru szerokości oraz głębokości, dzięki czemu mamy możliwość kompletowania kabiny pod indywidualne potrzeby. Kabina jest uniwersalna, kierunek otwierania drzwi jest dostosowywany podczas montażu, kabinę można montować zarówno na brodziku jak i bezpośrednio na posadzce. Zastosowany profil uszczelniający umożliwia niwelację krzywizny ściany do 20 mm.

A. Drzwi uchylne

Nr kat.	Wymiar brodzika	Wymiar kabiny					Grubość szkła	Kolor szkła	Cena PLN netto
		a	c	d	f	h			
UP0308	800	770-790	500	227-247	90°	2000	8	przezroczyste	1599
UP0309	900	870-890	600	227-247	90°	2000	8	przezroczyste	1649
UP0310	1000	970-990	600	327-347	90°	2000	8	przezroczyste	1699
UP0312	1200	1170-1190	600	527-547	90°	2000	8	przezroczyste	1749
UP0314	1400	1370-1390	600	727-747	90°	2000	8	przezroczyste	1799

Wymiar osi szkła dostępny na stronie 107. Podczas montażu bezpośrednio na posadzce, przy wyborze rozmiaru, należy uwzględnić wymiary kabiny a nie brodzika. Wymiary kabin podane są w milimetrach.

B. Ścianka boczna

Nr kat.	Wymiar brodzika	Wymiar kabiny			Grubość szkła	Kolor szkła	Cena PLN netto
		a	e	h			
US080	800	770-790	1445-1465	2000	8	przezroczyste	599
US090	900	870-890	1545-1565	2000	8	przezroczyste	649
US100	1000	970-990	1645-1665	2000	8	przezroczyste	699
US110	1100	1070-1090	1745-1765	2000	8	przezroczyste	749
US120	1200	1170-1190	1845-1865	2000	8	przezroczyste	799
US130	1300	1270-1290	1945-1965	2000	8	przezroczyste	849
US140	1400	1370-1390	2045-2065	2000	8	przezroczyste	899

Wymiar osi szkła dostępny na stronie 107. Podczas montażu bezpośrednio na posadzce, przy wyborze rozmiaru, należy uwzględnić wymiary kabiny a nie brodzika. Wymiary kabin podane są w milimetrach.

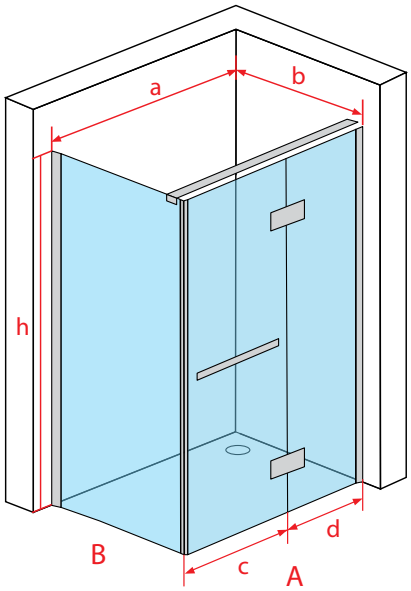

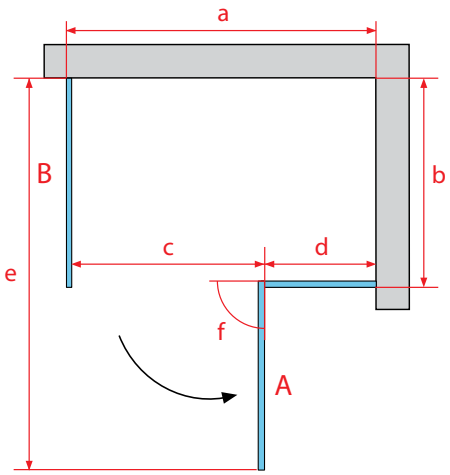

Legenda wymiarów na str. 107

NOWOŚĆ!

RIMINI

Kabina prostokątna, jednoskrzydłowa z drzwiami przesuwnymi

Charakterystyka:

chromowany profil przyścienny

zakryte łożyskowane rolki

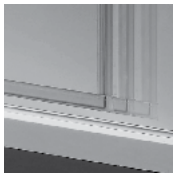

drzwi przesuwne z systemem miękkiego otwierania i zamykania

eleganckie chromowane detale - rączka

niski próg ułatwiający wchodzenie

montaż na posadzce lub brodziku

przezroczyste szkło

powłoka ochronna NANOGLASS

gwarancja

polska marka

kabina uniwersalna lewa / prawa

walory kabiny doceniają seniorzy

PN-EN 14428
PN-EN 12150-1
Certyfikat TÜV

Objaśnienie piktogramów na str. 6

Kabina RIMINI

Kabina prysznicowa Rimini to istota nowoczesnego designu, charakteryzująca się drzwiami przesuwnymi z innowacyjnym systemem miękkiego otwierania i zamykania OpenSoft i CloseSoft. Kabina wykonana jest z bezpiecznego hartowanego szkła o grubości 8 mm pokrytego obustronnie powłoką NANOGLASS, która ułatwia utrzymanie kabiny w idealnej czystości. Kabina znajduje zastosowanie w mniejszych łazienkach, nie zmniejszając funkcjonalności pomieszczenia oraz komfortu użytkowania. Kabina jest uniwersalna, kierunek otwierania drzwi kabiny jest dostosowywany podczas montażu. Kabinę można montować zarówno na brodziku jak i bezpośrednio na posadzce. Zastosowany profil uszczelniający umożliwia niwelację krzywizny ściany do 20 mm.

A. Drzwi przesuwne

Nr kat.	Wymiar brodzika	Wymiar kabiny				Grubość szkła	Kolor szkła	Cena PLN netto
		a	c	d	h			
HP0310	1000	970-990	400	460-480	2000	8	przezroczyste	1649
HP0312	1200	1170-1190	500	560-580	2000	8	przezroczyste	1699
HP0314	1400	1370-1390	600	660-680	2000	8	przezroczyste	1749

Wymiar osi szkła dostępny na stronie 107. Podczas montażu bezpośrednio na posadzce, przy wyborze rozmiaru, należy uwzględnić wymiary kabiny a nie brodzika.
Wymiary kabin podane są w milimetrach.

B. Ścianka boczna

Nr kat.	Wymiar brodzika	Wymiar kabiny		Grubość szkła	Kolor szkła	Cena PLN netto
		b	h			
HS080	800	770-790	2000	8	przezroczyste	649
HS090	900	870-890	2000	8	przezroczyste	699
HS100	1000	970-990	2000	8	przezroczyste	749

Wymiar osi szkła dostępny na stronie 107. Podczas montażu bezpośrednio na posadzce, przy wyborze rozmiaru, należy uwzględnić wymiary kabiny a nie brodzika.
Wymiary kabin podane są w milimetrach.

Brodziki Atrium

Nr kat.	Model	Wymiar brodzika				Powłoka	Cena PLN netto
		Rozmiar	Wysokość	Głębokość	Średnica odpływu		
QA3-120	PIAVE	1200x800	55	30	90	ANTIBAC	559
QV3-120	LAMBRO	1200x800	55	30	50	ANTIBAC	659

Pełna oferta brodzików na str. 94-97
Wymiary brodzików podane są w milimetrach.

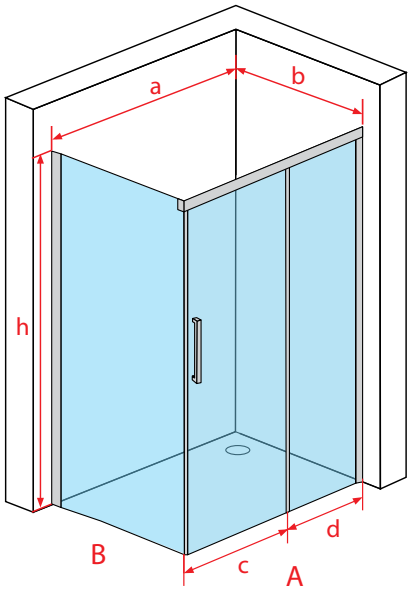

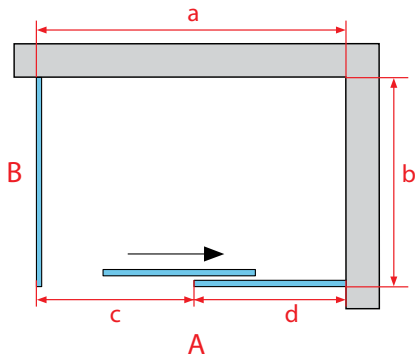

Legenda wymiarów na str. 107

NAPOLI

Kabina prostokątna, jednoskrzydłowa z drzwiami uchylnymi

Charakterystyka:

mocowanie ścianek stałych

zawiasy - wytrzymałość 100 tys. cykli

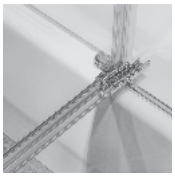

rynienka odprowadzająca wodę z drzwi

w zestawie 2 rączki do wyboru

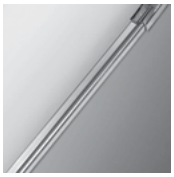

niski próg ułatwiający wychdzenie

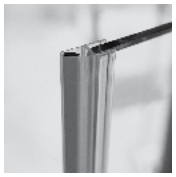

ukośne uszczelki zwiększające szczelność

montaż na posadzce lub brodziku

POWŁOKA NANO GLASS NEW TECHNOLOGY

powłoka ochronna NANOGLASS

5 LAT GWARANCJI

gwarancja

POLSKA MARKA

polska marka

L / P

kabina uniwersalna lewa / prawa

SENIOR life

walory kabiny doceniają seniorzy

TÜV ISO 9002

PN-EN 14428
PN-EN 12150-1
Certyfikat TÜV

Objaśnienie piktogramów na str. 6

Kabina NAPOLI

Kabina prysznicowa Napoli to prostokątna, jednoskrzydłowa kabina z drzwiami uchylnymi. Wyposażona jest w elegancki i funkcjonalny system zawiasów, rynienkę odprowadzającą wodę do wewnątrz kabiny oraz funkcjonalne mocowanie ścianek stałych, dzięki którym otrzymaliśmy wysoki komfort użytkowania. Wykonana jest z bezpiecznego, hartowanego szkła o grubości 8 mm pokrytego powłoką NANOGLASS, ułatwiającą utrzymanie szkła w idealnej czystości. Kabina jest uniwersalna, kierunek otwierania drzwi kabiny jest dostosowywany podczas montażu. Produkt można montować zarówno na brodziku, jak i bezpośrednio na posadzce. Zastosowany profil uszczelniający umożliwia niwelację krzywizny ściany do 20 mm.

A. Drzwi uchylne

Nr kat.	Wymiar brodzika	Wymiar kabiny					Grubość szkła	Kolor szkła	Cena PLN netto
		a	c	d	f	h			
AP090	900	870-890	600	24,5-26,5	150°	1950	8	przezroczyste	1549
AP100	1000	970-990	600	34,5-36,5	150°	1950	8	przezroczyste	1599
AP120	1200	1170-1190	650	49,5-51,5	150°	1950	8	przezroczyste	1649

Wymiar osi szkła dostępny na stronie 107. Podczas montażu bezpośrednio na posadzce, przy wyborze rozmiaru, należy uwzględnić wymiary kabiny a nie brodzika.
Wymiary kabin podane są w milimetrach.

B. Ścianka boczna

Nr kat.	Wymiar brodzika	Wymiar kabiny					Grubość szkła	Kolor szkła	Cena PLN netto
		b	e			h			
			AP090	AP100	AP120				
AS080	800	770-790	1390-1410	1410-1430	1440-1460	1950	8	przezroczyste	599
AS090	900	870-910	1490-1510	1510-1530	1540-11560	1950	8	przezroczyste	599

Wymiar osi szkła dostępny na stronie 107. Podczas montażu bezpośrednio na posadzce, przy wyborze rozmiaru, należy uwzględnić wymiary kabiny a nie brodzika.
Wymiary kabin podane są w milimetrach.

Brodziki Atrium

Nr kat.	Model	Wymiar brodzika				Powłoka	Cena PLN netto
		Rozmiar	Wysokość	Głębokość	Średnica odpływu		
QA2-90	ARCO	900x900	55	30	90	ANTIBAC	479
QA4-100	SORENTO	1000x1000	55	30	90	ANTIBAC	599
QA7-100	TEVERE	1000x800	55	30	90	ANTIBAC	529
QA3-120	PIAVE	1200x800	55	30	90	ANTIBAC	559

Pełna oferta brodzików na str. 94-97
Wymiary brodzików podane są w milimetrach.

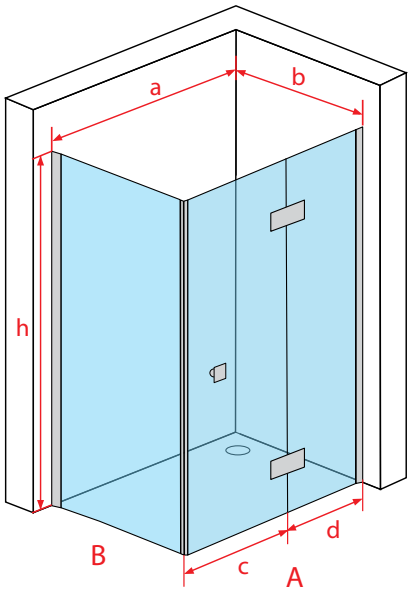

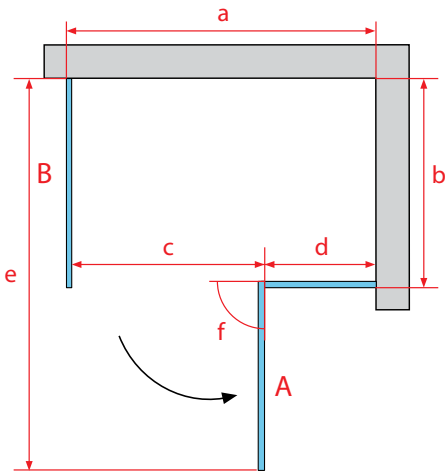

Legenda wymiarów na str. 107

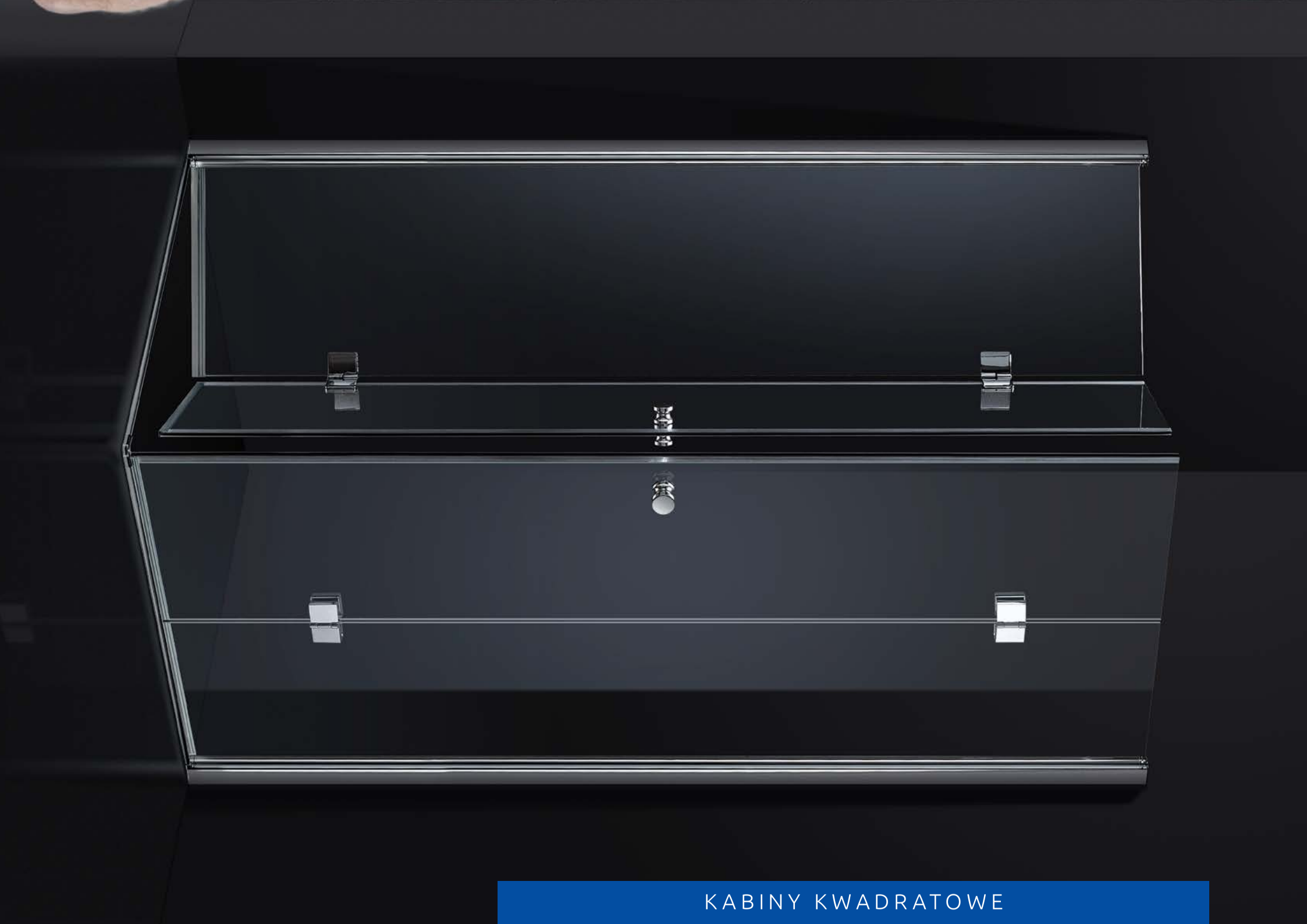

KABINY KWADRATOWE

POLLINO

Kabina kwadratowa, dwuskrzydłowa z uchylnymi, składanymi drzwiami

Charakterystyka:

profil z mechanizmem zapobiegający opadaniu drzwi

otwieranie 90° na zewnątrz i do wewnątrz

składane drzwi idealne do małych łazienek

niski próg ułatwiający wychdzenie

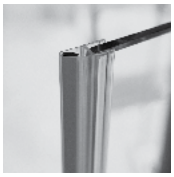

ukośne uszczelki zwiększające szczelność

montaż na posadzce lub brodziku

przezroczyste szkło

POWŁOKA NANO GLASS NEW TECHNOLOGY

powłoka ochronna NANOGLASS

5 LAT GWARANCJI

gwarancja

POLSKA MARKA

polska marka

L / P

kabina uniwersalna lewa / prawa

SENIOR life

walory kabiny doceniają seniorzy

TÜV ISO 9002

PN-EN 14428
PN-EN 12150-1
Certyfikat TÜV

Objaśnienie piktogramów na str. 6

Kabina POLLINO

Kabina prysznicowa Pollino to kwadratowa kabina z podwójnymi uchylnymi i składanymi drzwiami. Kabina uosabia prostotę formy dla ludzi ceniących minimalizm, a zarazem funkcjonalność produktu. Zaprojektowane składane drzwi pozwalają uzyskać wygodną szerokość wejścia, jednocześnie pozwalając na zastosowanie kabiny w mniejszych łazienkach. Wyróżniającym elementem tej kabiny jest funkcjonalny system zawiasów pozwalający na otwieranie drzwi zarówno do wewnątrz, jak i na zewnątrz, który umożliwia komfortowe użytkowanie naszego produktu. Kabina wykonana jest z bezpiecznego hartowanego szkła o grubości 8mm pokrytego powłoką NANOGLASS ułatwiającą utrzymanie kabiny w idealnej czystości. Kabinę można montować zarówno na brodziku, jak i bezpośrednio na posadzce zastosowany profil uszczelniający umożliwia niwelację krzywizny ściany do 20mm.

Kabina Pollino

Nr kat.	Wymiar brodzika	Wymiar kabiny									Grubość szkła	Kolor szkła	Cena PLN netto
		a	b	c	c1	c2	c3	c4	f/f1	h			
VS488	800x800	780-800	780-800	990	375	340	375	340	180°	2000	8	przezroczyste	2529
VS489	800x900	780-800	890-900	1060	375	340	425	380	180°	2000	8	przezroczyste	2549
VS481	800x1000	780-800	980-1000	1140	375	340	475	420	180°	2000	8	przezroczyste	2599
VS499	900x900	880-900	880-900	1130	375	425	425	380	180°	2000	8	przezroczyste	2599
VS491	900x1000	880-900	980-1000	1200	375	425	475	420	180°	2000	8	przezroczyste	2649
VS411	1000x1000	980-1000	980-1000	1270	375	475	475	420	180°	2000	8	przezroczyste	2699

Wymiar osi szkła dostępny na stronie 107. Podczas montażu bezpośrednio na posadzce, przy wyborze rozmiaru, należy uwzględnić wymiary kabiny a nie brodzika.
Wymiary kabin podane są w milimetrach.

Brodziki Atrium

Nr kat.	Model	Wymiar brodzika				Powłoka	Cena PLN netto
		Rozmiar	Wysokość	Głębokość	Średnica odpływu		
QA2-90	ARCO	900x900	55	30	90	ANTIBAC	479
QA2-80	ARCO	800x800	55	30	90	ANTIBAC	469
QA4-100	SORENTO	1000x800	55	30	90	ANTIBAC	599

Pełna oferta brodzików na str. 94-97
Wymiary brodzików podane są w milimetrach.

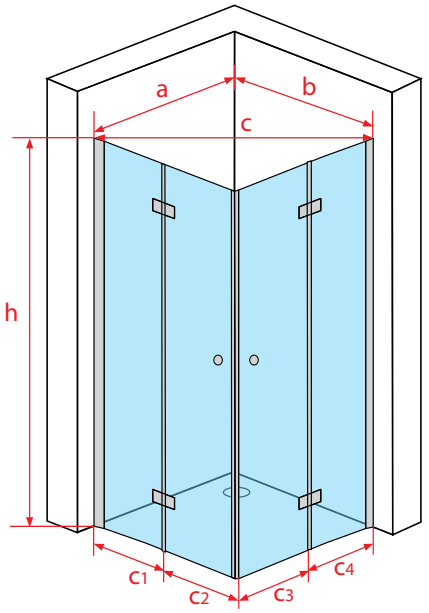

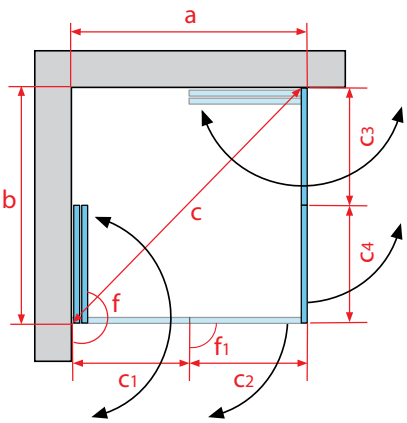

Legenda wymiarów na str. 107

... podwójne drzwi zwiększające funkcjonalność łazienki ...

LIRI

Kabina kwadratowa, jednoskrzydłowa z uchylnymi, składanymi drzwiami

Charakterystyka:

profil z mechanizmem zapobiegający opadaniu drzwi

otwieranie 90° na zewnątrz i do wewnątrz

składane drzwi idealne do małych łazienek

ułatwienia dla osób niepełnosprawnych

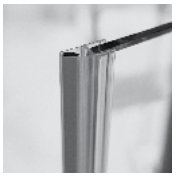

ukośne uszczelki zwiększające szczelność

montaż na posadzce lub brodziku

przezroczyste szkło

powłoka ochronna NANOGLASS

gwarancja

polska marka

kabina uniwersalna lewa / prawa

walory kabiny doceniają seniorzy

PN-EN 14428
PN-EN 12150-1
Certyfikat TÜV

Objaśnienie piktogramów na str. 6

Kabina LIRI

Kabina prysznicowa Liri to kwadratowa kabina z drzwiami uchylnymi składanymi. Kabina uosabia prostotę formy dla ludzi ceniących minimalizm, a zarazem funkcjonalność produktu. Zaprojektowane składane drzwi pozwalają uzyskać wygodną szerokość wejścia, jednocześnie pozwalając na zastosowanie kabiny w mniejszych łazienkach. Wyróżniającym elementem tej kabiny jest funkcjonalny system zawiasów pozwalający na otwieranie drzwi zarówno do wewnątrz, jak i na zewnątrz, który umożliwia komfortowe użytkowanie naszego produktu. Kabina wykonana jest z bezpiecznego hartowanego szkła o grubości 8 mm pokrytego powłoką NANOGLASS ułatwiającą utrzymanie kabiny w idealnej czystości. Kabinę można montować zarówno na brodziku, jak i bezpośrednio na posadzce. Zastosowany profil uszczelniający umożliwia niwelację krzywizny ściany do 20 mm.

A. Drzwi uchylne składane Liri

Nr kat.	Wymiar brodzika	Wymiar kabiny							Grubość szkła	Kolor szkła	Cena PLN netto
		a	c	c1	c2	f	f1	h			
VP308	800	770-790	690	375	340	180°	180°	2000	8	przezroczyste	1599
VP309	900	870-890	790	425	380	180°	180°	2000	8	przezroczyste	1649
VP310	1000	970-990	890	475	420	180°	180°	2000	8	przezroczyste	1699

Wymiar osi szkła dostępny na stronie 107. Podczas montażu bezpośrednio na posadzce, przy wyborze rozmiaru, należy uwzględnić wymiary kabiny a nie brodzika.
Wymiary kabin podane są w milimetrach.

B. Ścianka boczna

Nr kat.	Wymiar brodzika	Wymiar kabiny					Grubość szkła	Kolor szkła	Cena PLN netto
		b	e			h			
			VP308	VP309	VP310				
VS090	900	870-890	1570-1590	1670-1690	1770-1790	2000	8	przezroczyste	599
VS100	1000	970-990	1670-1690	1770-1790	1870-1890	2000	8	przezroczyste	649

Wymiar osi szkła dostępny na stronie 107. Podczas montażu bezpośrednio na posadzce, przy wyborze rozmiaru, należy uwzględnić wymiary kabiny a nie brodzika.
Wymiary kabin podane są w milimetrach.

Brodziki Atrium

Nr kat.	Model	Wymiar brodzika				powłoka	Cena PLN netto
		Rozmiar	Wysokość	Głębokość	Średnica odpływu		
QA4-100	SORENTO	1000x1000	55	30	90	ANTIBAC	599
AQ7-100	TEVERE	1000x800	55	30	90	ANTIBAC	529
QA7-90	TEVERE	1000x900	55	30	90	ANTIBAC	549

Pełna oferta brodzików na str. 94-97
Wymiary brodzików podane są w milimetrach.

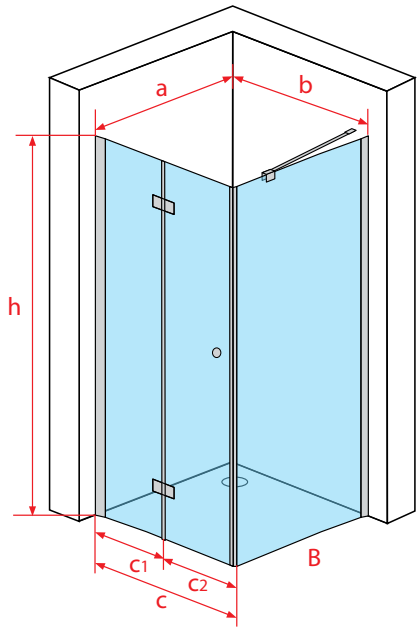

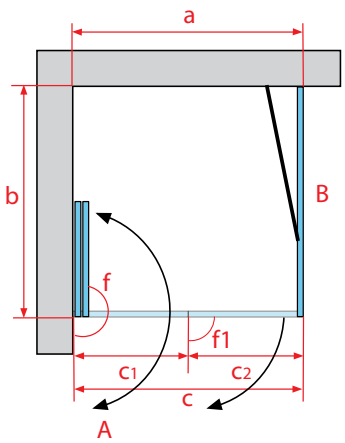

Legenda wymiarów na str. 107

RAVENNA

Kabina kwadratowa, jednoskrzydłowa z uchylnymi, składanymi drzwiami

Charakterystyka:

mocowanie ścianek stałych

zawiasy wytrzymałość 100 tyś. cykli

eleganckie chromowane detale - rączki

ułatwienia dla osób niepełnosprawnych

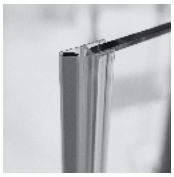

ukośne uszczelki zwiększające szczelność

montaż na posadzce lub brodziku

przezroczyste szkło

powłoka ochronna NANOGLASS

gwarancja

polska marka

kabina uniwersalna lewa / prawa

walory kabiny doceniają seniorzy

PN-EN 14428
PN-EN 12150-1
Certyfikat TÜV

Objaśnienie piktogramów na str. 6

Kabina RAVENNA

Kabina prysznicowa Ravenna to kwadratowa, dwuskrzydłowa kabina z drzwiami uchylnymi. Kabina uosabia prostotę formy dla ludzi ceniących minimalizm, a zarazem funkcjonalność produktu. Zaprojektowane podwójne uchylne drzwi pozwalają uzyskać wygodną szerokość wejścia, jednocześnie pozwalając na zastosowanie kabiny w mniejszych łazienkach. Wyróżniającym elementem tej kabiny jest funkcjonalny system mocowań ścianek bocznych, który umożliwia komfortowe użytkowanie naszego produktu. Kabina wykonana jest z bezpiecznego hartowanego szkła o grubości 8 mm pokrytego powłoką NANOGLASS ułatwiającą utrzymanie kabiny w idealnej czystości. Kabinę można montować zarówno na brodziku jak i bezpośrednio na posadzce. Zastosowany profil uszczelniający umożliwia niwelację krzywizny ściany do 20 mm.

Kabina prysznicowa Ravenna

Nr kat.	Wymiar brodzika	Wymiar kabiny							Grubość szkła	Kolor szkła	Cena PLN netto
		a	b	c	d	f	f1	h			
QT0409	900X900	870-890	870-890	600	385-405	1305-1325	150^0	1950	8	przezroczyste	2199

Wymiar osi szkła dostępny na stronie 107. Podczas montażu bezpośrednio na posadzce, przy wyborze rozmiaru, należy uwzględnić wymiary kabiny a nie brodzika.
Wymiary kabin podane są w milimetrach.

Brodziki Atrium

Nr kat.	Model	Wymiar brodzika				Powłoka	Cena PLN netto
		Rozmiar	Wysokość	Głębokość	Średnica odpływu		
QA2-90	ARCO	900x900	55	30	90	ANTIBAC	479
QS2-90	RENTO	900x900	170	55	90	ANTIBAC	449

Pełna oferta brodzików na str. 94-97
Wymiary brodzików podane są w milimetrach.

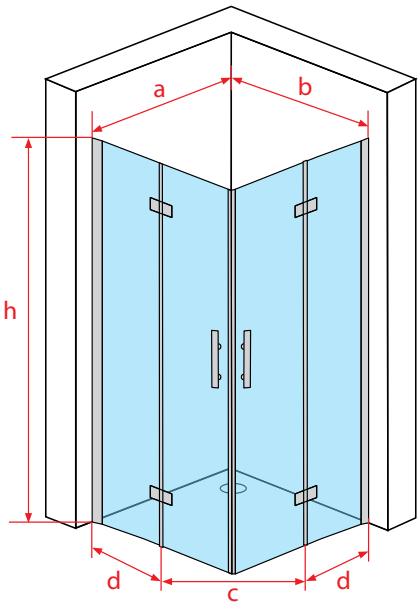

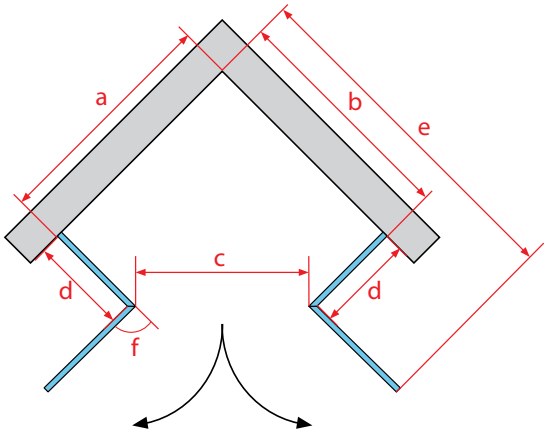

Legenda wymiarów na str. 107

... podwójne drzwi zwiększające funkcjonalność łazienki ...

NOWOŚĆ!

MILANO

Kabina kwadratowa, jednoskrzydłowa z drzwiami uchylnymi

Charakterystyka:

mocowanie ścianek stałych

zawiasy - wytrzymałość 100 tys. cykli

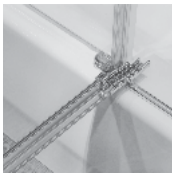

rynienka odprowadzająca wodę z drzwi

w zestawie 2 rączki do wyboru

niski próg ułatwiający wychdzenie

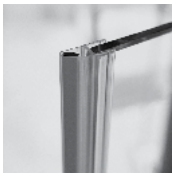

ukośne uszczelki zwiększające szczelność

montaż na posadzce lub brodziku

powłoka ochronna NANOGLASS

gwarancja

polska marka

kabina uniwersalna lewa / prawa

walory kabiny doceniają seniorzy

PN-EN 14428
PN-EN 12150-1
Certyfikat TÜV

Objaśnienie piktogramów na str. 6

Kabina MILANO

Kabina prysznicowa Milano to kwadratowa, jednoskrzydłowa kabina z drzwiami uchylnymi. Wyposażona jest w elegancki i funkcjonalny system zawiasów. Kabina wykonana jest z bezpiecznego hartowanego szkła o grubości 8 mm pokrytego powłoką NANOGLASS, która ułatwia utrzymanie kabiny w idealnej czystości. Kabina jest uniwersalna, kierunek otwierania drzwi kabiny jest dostosowywany podczas montażu. Produkt można montować zarówno na brodziku, jak i bezpośrednio na posadzce. Zastosowany profil uszczelniający umożliwia niwelację krzywizny ściany do 20 mm.

A. Drzwi uchylne

Nr kat.	Wymiar brodzika	Wymiar kabiny					Grubość szkła	Kolor szkła	Cena PLN netto
		a	c	d	f	h			
AP090	900	870-890	600	24,5-26,5	150°	1950	8	przezroczyste	1549
AP100	1000	970-990	600	34,5-36,5	150°	1950	8	przezroczyste	1599
AP120	1200	1170-1190	650	49,5-51,5	150°	1950	8	przezroczyste	1649

Wymiar osi szkła dostępny na stronie 107. Podczas montażu bezpośrednio na posadzce, przy wyborze rozmiaru, należy uwzględnić wymiary kabiny a nie brodzika.
Wymiary kabin podane są w milimetrach.

B. Ścianka boczna

Nr kat.	Wymiar brodzika	Wymiar kabiny					Grubość szkła	Kolor szkła	Cena PLN netto
		b	e			h			
			AP090	AP100	AP120				
AS080	800	770-790	1390-1410	1410-1430	1440-1460	1950	8	przezroczyste	599
AS090	900	870-910	1490-1510	1510-1530	1540-11560	1950	8	przezroczyste	599

Wymiar osi szkła dostępny na stronie 107. Podczas montażu bezpośrednio na posadzce, przy wyborze rozmiaru, należy uwzględnić wymiary kabiny a nie brodzika.
Wymiary kabin podane są w milimetrach.

Brodziki Atrium

Nr kat.	Model	Wymiar brodzika				Powłoka	Cena PLN netto
		Rozmiar	Wysokość	Głębokość	Średnica odpływu		
QA2-90	ARCO	900x900	55	30	90	ANTIBAC	479
QA4-100	SORENTO	1000x1000	55	30	90	ANTIBAC	599
QA7-100	TEVERE	1000x800	55	30	90	ANTIBAC	529
QA3-120	PIAVE	1200x800	55	30	90	ANTIBAC	559

Pełna oferta brodzików na str. 94-97
Wymiary brodzików podane są w milimetrach.

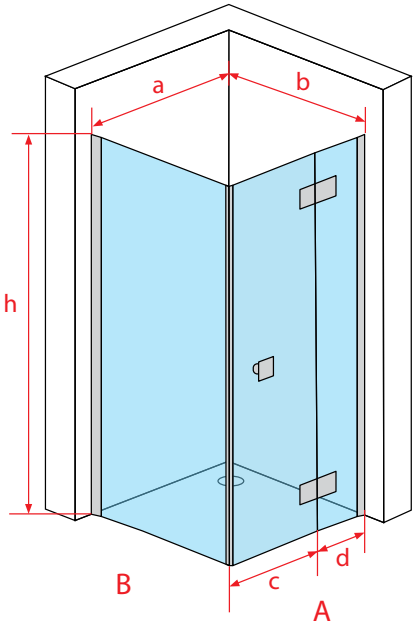

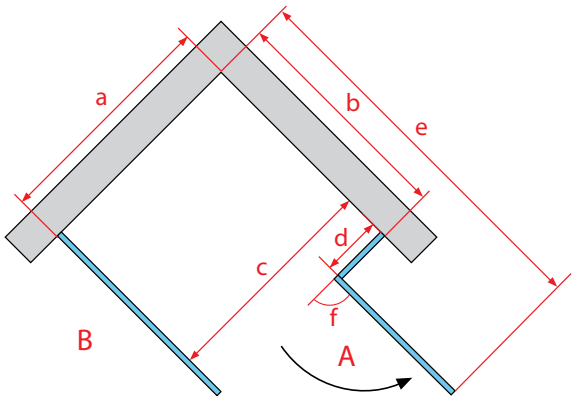

Legenda wymiarów na str. 107

LIDO

Kabina kwadratowa, dwuskrzydłowa z drzwiami przesuwnymi

Charakterystyka:

wypinane, podwójnie łożyskowane rolki

profil górny i dolny aluminium polerowane

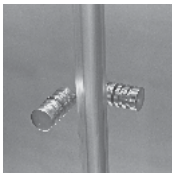

eleganckie chromowane detale - rączki

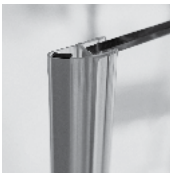

ukośne uszczelki zwiększające szczelność

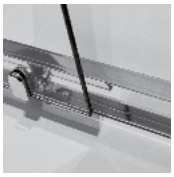

płaska wewnętrzna krawędź profila dolnego

montaż na posadzce lub brodziku

przezroczyste szkło

powłoka ochronna NANOGLASS

gwarancja

polska marka

kabina uniwersalna lewa / prawa

PN-EN 14428
PN-EN 12150-1
Certyfikat TÜV

Objaśnienie piktogramów na str. 6

Kabina LIDO

Kabina prysznicowa Lido to kwadratowa dwuskrzydłowa kabina z drzwiami przesuwnymi. Wykonana jest z hartowanego szkła o grubości 6 mm pokrytego powłoką NANOGLASS ułatwiającą utrzymanie kabiny w idealnej czystości. Kabinę można montować zarówno na brodziku, jak i bezpośrednio na posadzce. Zastosowany profil uszczelniający umożliwia niwelację krzywizny ściany do 20 mm.

Kabina prysznicowa Lido

Nr kat.	Wymiar brodzika	Wymiar kabiny					Grubość szkła	Kolor szkła	Cena PLN netto
		a	b	c	d	h			
FT0408	800x800	770-790	770-790	500	385-405	1900	8	przezroczyste	1249
FT0409	900x900	870-809	870-890	500	435-455	1900	8	przezroczyste	1299

Podczas montażu bezpośrednio na posadzce, przy wyborze rozmiaru, należy uwzględnić wymiary kabiny a nie brodzika.
Wymiary kabin podane są w milimetrach.

Brodziki Atrium

Nr kat.	Model	Wymiar brodzika				Powłoka	Cena PLN netto
		Rozmiar	Wysokość	Głębokość	Średnica odpływu		
QA2-90	ARCO	900x900	55	30	90	ANTIBAC	479
QA2-80	ARCO	800-800	55	30	90	ANTIBAC	469
QS2-90	RENO	900-900	170	55	90	ANTIBAC	449
QS2-80	RENO	800-800	170	55	90	ANTIBAC	439

Pełna oferta brodzików na str. 94-97
Wymiary brodzików podane są w milimetrach.

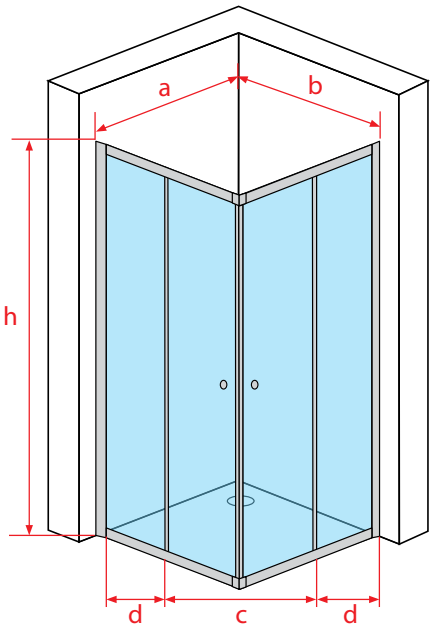

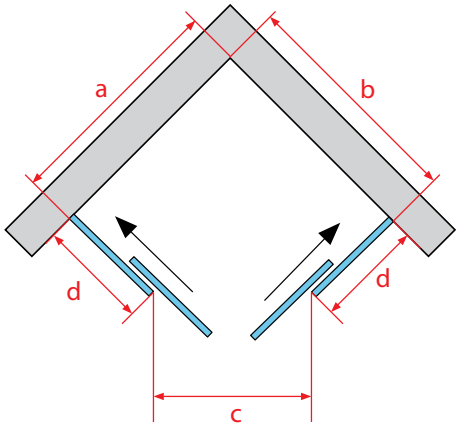

Legenda wymiarów na str. 107

KABINY PÓŁOKRĄGŁE

CAPRI

Kabina półokrągła, jednoskrzydłowa z drzwiami uchylnymi

Charakterystyka:

stabilna konstrukcja kabiny - elegancki reling

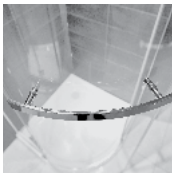

eleganckie chromowane detale - rączka

szerokie wejście do kabiny - 700 mm

zawiasy - wytrzymałość 100 tys. cykli

niski próg ułatwiający wchodzenie

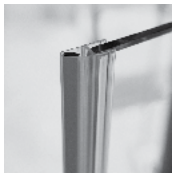

ukośne uszczelki zwiększające szczelność

montaż na posadzce lub brodziku

powłoka ochronna NANOGLASS

gwarancja

polska marka

kabina uniwersalna lewa / prawa

walory kabiny doceniają seniorzy

PN-EN 14428
PN-EN 12150-1
Certyfikat TÜV

Objaśnienie piktogramów na str. 6

Kabina CAPRI

Kabina prysznicowa Capri została zaprojektowana dla ludzi ceniących prostotę formy wzbogaconą o interesujące dodatki w postaci dużej i funkcjonalnej rączki oraz ciekawego i subtelnego relingu łączącego ścianki boczne nad drzwiami umożliwiający maksymalne wykorzystanie przestrzeni wewnątrz kabiny. Reling górny umożliwia również montaż kabiny na lżejszych ścianach. Kabina wykonana jest z bezpiecznego hartowanego szkła o grubości 8 mm pokrytego powłoką NANOGLASS, która ułatwia utrzymanie kabiny w idealnej czystości. Kabina jest uniwersalna, kierunek otwierania drzwi kabiny jest dostosowywany podczas montażu. Kabinę można montować zarówno na brodziku, jak i bezpośrednio na posadzce. Zastosowany profil uszczelniający umożliwia niwelację krzywizny ściany do 20 mm.

Kabina prysznicowa Capri

Nr kat.	Wymiar brodzika	Wymiar kabiny									Grubość szkła	Kolor szkła	Cena PLN netto
		a	b	c	d	d1	e	r	f	h			
QF0308	800x800	770-790	770-790	700	228-248	228-248	1485-1505	550	100°	1950	8	przezroczyste	2099
QF0309	900x900	870-890	870-890	700	328-348	328-348	1585-1605	550	100°	1950	8	przezroczyste	2199
QF108	1000x800	970-990	770-790	700	428-448	228-248	1685-1705	550	100°	1950	8	przezroczyste	2199
QF129	1200x900	1170-1190	870-890	700	628-648	328-348	1885-1905	550	100°	1950	8	przezroczyste	2299

Wymiar osi szkła dostępny na stronie 107. Podczas montażu bezpośrednio na posadzce, przy wyborze rozmiaru, należy uwzględnić wymiary kabiny a nie brodzika.
Wymiary kabin podane są w milimetrach.

Brodziki Atrium

Nr kat.	Model	Wymiar brodzika					Powłoka	Cena PLN netto
		Rozmiar	Wysokość	Głębokość	Średnica odpływu	Promień		
QA1-90	PLATANI	900x900	55	30	90	550	ANTIBAC	449
QB1-90	BRENTA	900x900	170	55	90	550	ANTIBAC	439
QB2-90	BRENTA II	900x900	185	55	90	550	ANTIBAC	479
QF1-90	NERA	900x900	380	220	50	550	ANTIBAC	499
QA1-80	PLATANI	800x800	55	30	90	550	ANTIBAC	439
QB1-80	BRENTA	800x800	170	55	90	550	ANTIBAC	429
QB2-890	BRENTA II	800x800	185	55	90	550	ANTIBAC	449

Pełna oferta brodzików na str. 94-97
Wymiary brodzików podane są w milimetrach.

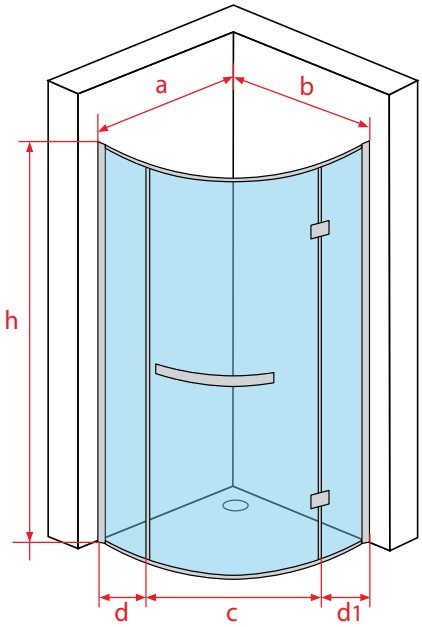

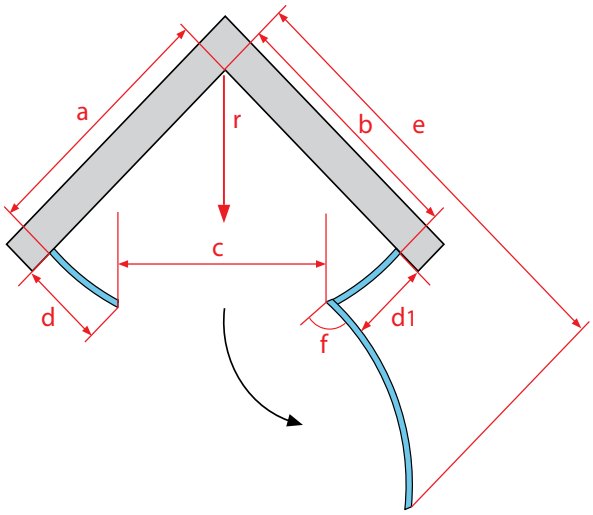

Legenda wymiarów na str. 107

PARMA

Kabina półokrągła, dwuskrzydłowa z drzwiami uchylnymi

Charakterystyka:

mocowanie ścianek stałych

zawiasy wytrzymałość 100 tyś. cykli

eleganckie chromowane detale - rączki

ułatwienia dla osób niepełnosprawnych

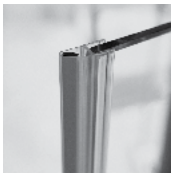

ukośne uszczelki zwiększające szczelność

montaż na posadzce lub brodziku

przezroczyste szkło

powłoka ochronna NANOGLASS

gwarancja

polska marka

kabina uniwersalna lewa / prawa

walory kabiny doceniają seniorzy

PN-EN 14428
PN-EN 12150-1
Certyfikat TÜV

Objaśnienie piktogramów na str. 6

Kabina PARMA

Kabina prysznicowa Parma jest półokrągłą kabiną zaprojektowaną w celu optymalnego wykorzystania niewielkich powierzchni łazienkowych. Kabina w sposób idealny łączy w sobie interesującą formę i funkcjonalność. Zaprojektowane podwójne uchylne drzwi pozwalają uzyskać wygodną szerokość wejścia, a jednocześnie pozwalają na zastosowanie w mniejszych łazienkach. Naszą kabinę wyróżnia funkcjonalny system mocowań ścianek bocznych, który pozwala komfortowo użytkować nasz produkt. Kabina Parma wykonana jest z bezpiecznego hartowanego szkła o grubości 8mm pokrytego powłoką NANOGLASS ułatwiającą utrzymanie kabiny w idealnej czystości. Kabina jest uniwersalna, kierunek otwierania drzwi kabiny jest dostosowywany podczas montażu. Kabinę można montować zarówno na brodziku, jak i bezpośrednio na posadzce Zastosowany profil uszczelniający umożliwia niwelację krzywizny ściany do 20mm.

Kabina prysznicowa Parma

Nr kat.	Wymiar brodzika	Wymiar kabiny								Grubość szkła	Kolor szkła	Cena PLN netto
		a	b	c	d	e	r	f	h			
QF0409	900X900	870-890	870-890	700	323-343	1270-1290	550	130°	1950	8	przezroczyste	2199

Wymiar osi szkła dostępny na stronie 107. Podczas montażu bezpośrednio na posadzce, przy wyborze rozmiaru, należy uwzględnić wymiary kabiny a nie brodzika.

Brodziki Atrium

Nr kat.	Model	Wymiar brodzika					Powłoka	Cena PLN netto
		Rozmiar	Wysokość	Głębokość	Średnica odpływu	Promień		
QA1-90	PLATANI	900x900	55	30	90	550	ANTIBAC	449
QB1-90	BRENTA	900x900	170	55	90	550	ANTIBAC	439
QB2-90	BRENTA II	900x900	185	55	90	550	ANTIBAC	479
QF1-90	NERA	900x900	380	220	50	550	ANTIBAC	499

Pełna oferta brodzików na str. 94-97
Wymiary brodzików podane są w milimetrach.

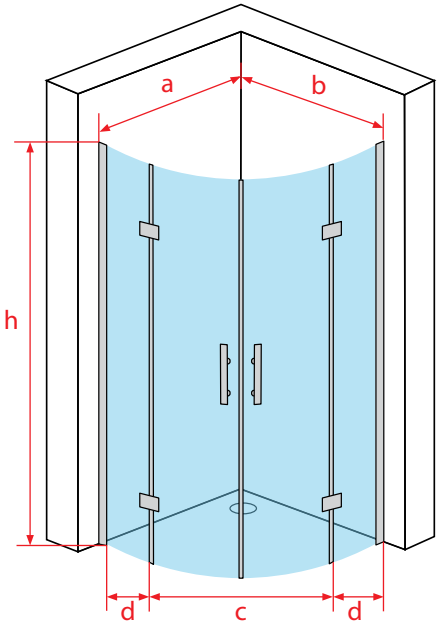

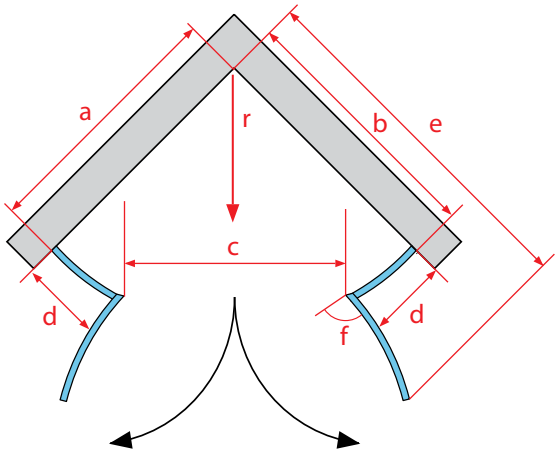

Legenda wymiarów na str. 107

... podwójne drzwi zwiększające funkcjonalność łazienki ...

ROMA

Kabina półokrągła, jednoskrzydłowa z drzwiami uchylnymi

Charakterystyka:

mocowanie ścianek stałych

zawiasy - wytrzymałość 100 tys. cykli

rynienka odprowadzająca wodę z drzwi

w zestawie 2 rączki do wyboru

niski próg ułatwiający wychodzenie

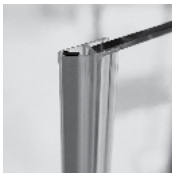

ukośne uszczelki zwiększające szczelność

montaż na posadzce lub brodziku

powłoka ochronna NANOGLASS

gwarancja

polska marka

kabina uniwersalna lewa / prawa

walory kabiny doceniają seniorzy

PN-EN 14428
PN-EN 12150-1
Certyfikat TÜV

Objaśnienie piktogramów na str. 6

Kabina ROMA

Kabina prysznicowa Roma jest kabiną półokrągłą jednoskrzydłową z drzwiami uchylnymi. Całość składa się z dwóch symetrycznych ścianek bocznych oraz drzwi ze szkła giętego. Kabina posiada elegancki i funkcjonalny system zawiasów oraz rynienkę odprowadzającą wodę do wewnątrz kabiny. Dzięki zastosowaniu funkcjonalnego mocowania ścianek stałych uzyskano wysoki komfort użytkowania. Wykonana jest z bezpiecznego hartowanego szkła o grubości 8mm pokrytego powłoką NANOGLASS, która ułatwia utrzymanie kabiny w idealnej czystości. Kabina jest uniwersalna, kierunek otwierania drzwi kabiny jest dostosowywany podczas montażu. Produkt można montować zarówno na brodziku, jak i bezpośrednio na posadzce. Zastosowany profil uszczelniający umożliwia niwelację krzywizny ściany do 20mm.

Kabina prysznicowa Roma

Nr kat.	Wymiar brodzika	Wymiar kabiny								Grubość szkła	Kolor szkła	Cena PLN netto
		a	b	c	d	e	r	f	h			
AF09B	900X900	870-890	870-890	600	400-420	1470-1490	550	150°	1950	8	przezroczyste	2049

Wymiar osi szkła dostępny na stronie 107. Podczas montażu bezpośrednio na posadzce, przy wyborze rozmiaru, należy uwzględnić wymiary kabiny a nie brodzika.
Wymiary kabin podane są w milimetrach.

Brodziki Atrium

Nr kat.	Model	Wymiar brodzika					Powłoka	Cena PLN netto
		Rozmiar	Wysokość	Głębokość	Średnica odpływu	Promień		
QA1-90	PLATANI	900x900	55	30	90	550	ANTIBAC	449
QB1-90	BRENTA	900x900	170	55	90	550	ANTIBAC	439
QB2-90	BRENTA II	900x900	185	55	90	550	ANTIBAC	479
QF1-90	NERA	900x900	380	220	50	550	ANTIBAC	499

Pełna oferta brodzików na str. 94-97
Wymiary brodzików podane są w milimetrach.

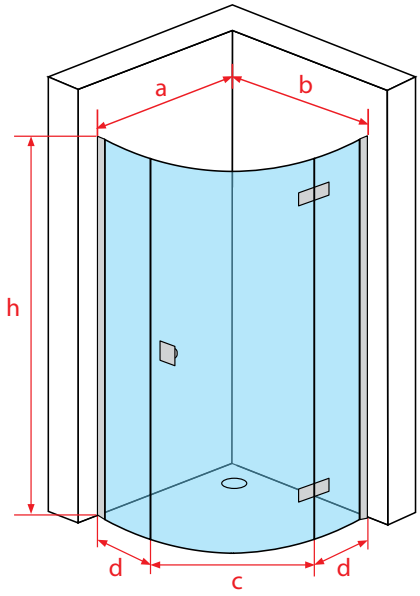

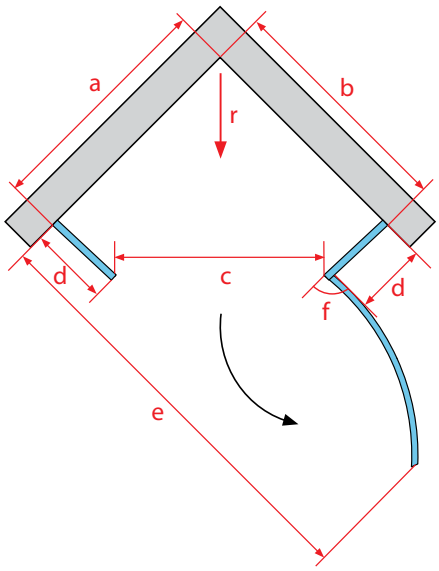

Legenda wymiarów na str. 107

VERONA

Kabina półokrągła, dwuskrzydłowa z drzwiami uchylnymi dwustronnie

Charakterystyka:

profil z mechanizmem zapobiegający opadaniu drzwi

otwieranie 90° na zewnątrz i do wewnątrz

w zestawie 2 rączki do wyboru

ułatwienia dla osób niepełnosprawnych

montaż na posadzce lub brodziku

przezroczyste szkło

powłoka ochronna NANOGLASS

gwarancja

polska marka

kabina uniwersalna lewa / prawa

walory kabiny doceniają seniorzy

PN-EN 14428
PN-EN 12150-1
Certyfikat TÜV

Objaśnienie piktogramów na str. 6

Kabina VERONA

Kabina prysznicowa Verona to półokrągła, dwuskrzydłowa kabina otwierająca się od profilu przyściennego na zewnątrz i do wewnątrz kabiny. Dzięki takiemu rozwiązaniu uzyskujemy większą funkcjonalność oraz przestrzeń użytkową. Kabina wyposażona jest w profil z mechanizmem mimośrodowym, który zapobiegają opadaniu drzwi oraz podczas otwierania unosi drzwi wydłużając żywotność dolnych uszczelek drzwi. Wykonana jest z bezpiecznego hartowanego szkła o grubości 6 mm pokrytego powłoką NANOGLASS, która ułatwia utrzymanie kabiny w idealnej czystości. Produkt można montować zarówno na brodziku, jak i bezpośrednio na posadzce. Zastosowany profil uszczelniający umożliwia niwelację krzywizny ściany do 20 mm.

Kabina prysznicowa Verona

Nr kat.	Wymiar brodzika	Wymiar kabiny								Grubość szkła	Kolor szkła	Cena PLN netto
		a	b	c	C1	e	r	f	h			
QF092	900X900	870-890	870-890	1120	660	1530-1550	550	180°	1950	6	przezroczyste	1999

Wymiar osi szkła dostępny na stronie 107. Podczas montażu bezpośrednio na posadzce, przy wyborze rozmiaru, należy uwzględnić wymiary kabiny a nie brodzika.
Wymiary kabin podane są w milimetrach.

Brodziki Atrium

Nr kat.	Model	Wymiar brodzika					Powłoka	Cena PLN netto
		Rozmiar	Wysokość	Głębokość	Średnica odpływu	Promień		
QA1-90	PLATANI	900x900	55	30	90	550	ANTIBAC	449
QB1-90	BRENTA	900x900	170	55	90	550	ANTIBAC	439
QB2-90	BRENTA II	900x900	185	55	90	550	ANTIBAC	479
QF1-90	NERA	900x900	380	220	50	550	ANTIBAC	499

Pełna oferta brodzików na str. 94-97
Wymiary brodzików podane są w milimetrach.

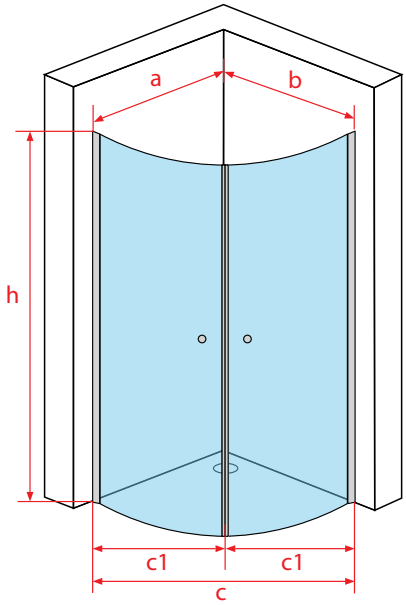

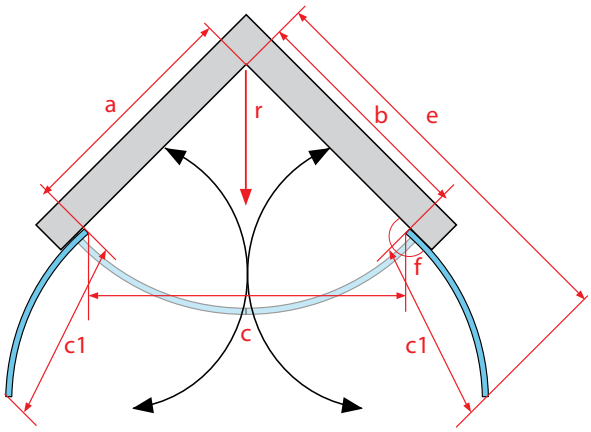

Legenda wymiarów na str. 107

GENUA

Kabina półokrągła, jednoskrzydłowa z drzwiami przesuwnymi

Charakterystyka:

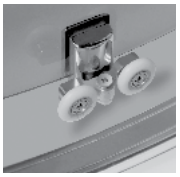

podwójne łożyskowane rolki o wytrzymałości 200 tys. cykli

eleganckie połączenie profili

eleganckie, chromowane detale -rączka

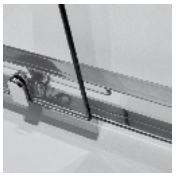

płaska wewnętrzna krawędź profilu dolnego

montaż na posadzce lub brodziku

przezroczyste szkło

powłoka ochronna NANOGLASS

gwarancja

polska marka

kabina uniwersalna lewa / prawa

walory kabiny doceniają seniorzy

PN-EN 14428
PN-EN 12150-1
Certyfikat TÜV

Objaśnienie piktogramów na str. 6

Kabina GENUA

Kabina prysznicowa Genua to półokrągła, jednoskrzydłowa kabina z przesuwanymi drzwiami. Składa się z jednej ścianki stałej oraz drzwi. Zastosowanie magnetycznej uszczelki gwarantuje szczelność drzwi. Kabina wykonana jest z bezpiecznego hartowanego szkła o grubości 6 mm pokrytego powłoką NANOGLASS, która ułatwia utrzymanie kabiny w idealnej czystości. Kabina jest uniwersalna, kierunek otwierania drzwi kabiny jest dostosowywany podczas montażu. Produkt można montować zarówno na brodziku, jak i bezpośrednio na posadzce. Zastosowany profil uszczelniający umożliwia niwelację krzywizny ściany do 20 mm.

Kabina prysznicowa Genua

Nr kat.	Wymiar brodzika	Wymiar kabiny						Grubość szkła	Kolor szkła	Cena PLN netto
		a	b	c	d	r	h			
HEF092	900X900	870-890	870-890	580	700-720	550	1900	6	przezroczyste	1649

Podczas montażu bezpośrednio na posadzce, przy wyborze rozmiaru, należy uwzględnić wymiary kabiny a nie brodzika.
Wymiary kabin podane są w milimetrach.

Brodziki Atrium

Nr kat.	Model	Wymiar brodzika					Powłoka	Cena PLN netto
		Rozmiar	Wysokość	Głębokość	Średnica odpływu	Promień		
QA1-90	PLATANI	900x900	55	30	90	550	ANTIBAC	449
QB1-90	BRENTA	900x900	170	55	90	550	ANTIBAC	439
QB2-90	BRENTA II	900x900	185	55	90	550	ANTIBAC	479
QF1-90	NERA	900x900	380	220	50	550	ANTIBAC	499

Pełna oferta brodzików na str. 94-97
Wymiary brodzików podane są w milimetrach.

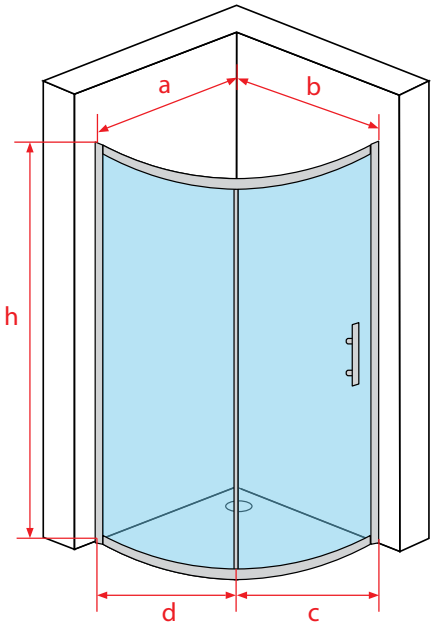

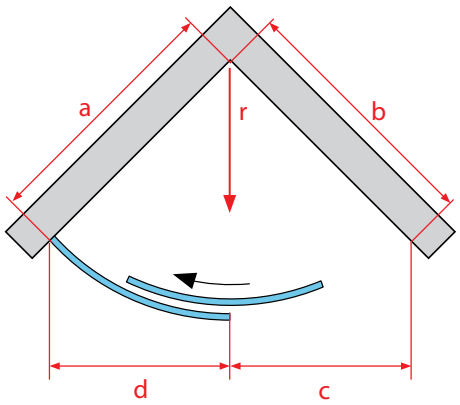

Legenda wymiarów na str. 107

MODENA

Kabina półokrągła, jednoskrzydłowa z drzwiami przesuwnymi

Charakterystyka:

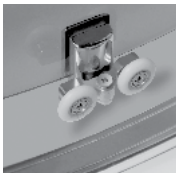

podwójne łożyskowane rolki o wytrzymałości 200 tys. cykli

eleganckie połączenie profili

eleganckie chromowane detale -rączka

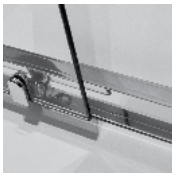

płaska wewnętrzna krawędź profilu dolnego

montaż na posadzce lub brodziku

przezroczyste szkło

powłoka ochronna NANOGLASS

gwarancja

polska marka

kabina uniwersalna lewa / prawa

PN-EN 14428
PN-EN 12150-1
Certyfikat TÜV

Objaśnienie piktogramów na str. 6

Kabina MODENA

Kabina prysznicowa Modena to półokrągła, jednoskrzydłowa kabina z drzwiami rozsuwanymi. Składa się z dwóch ścianek stałych oraz drzwi ze szkła giętego. Wykonana jest z bezpiecznego hartowanego szkła o grubości 6mm pokrytego powłoką NANOGLASS, ułatwiającą utrzymanie szkła w idealnej czystości. Kabina jest uniwersalna, kierunek otwierania drzwi kabiny jest dostosowywany podczas montażu. Produkt można montować zarówno na brodziku, jak i bezpośrednio na posadzce. Zastosowany profil uszczelniający umożliwia niwelację krzywizny ściany do 20 mm.

Kabina prysznicowa Modena

Nr kat.	Wymiar brodzika	Wymiar kabiny							Grubość szkła	Kolor szkła	Cena PLN netto
		a	b	c	d	d1	r	h			
HEF091	900X900	870-890	870-890	475	610-630	295-315	550	1900	6	przezroczyste	1599

Podczas montażu bezpośrednio na posadzce, przy wyborze rozmiaru, należy uwzględnić wymiary kabiny a nie brodzika.
Wymiary kabin podane są w milimetrach.

Brodziki Atrium

Nr kat.	Model	Wymiar brodzika					Powłoka	Cena PLN netto
		Rozmiar	Wysokość	Głębokość	Średnica odpływu	Promień		
QA1-90	PLATANI	900x900	55	30	90	550	ANTIBAC	449
QB1-90	BRENTA	900x900	170	55	90	550	ANTIBAC	439
QB2-90	BRENTA II	900x900	185	55	90	550	ANTIBAC	479
QF1-90	NERA	900x900	380	220	50	550	ANTIBAC	499

Pełna oferta brodzików na str. 94-97
Wymiary brodzików podane są w milimetrach.

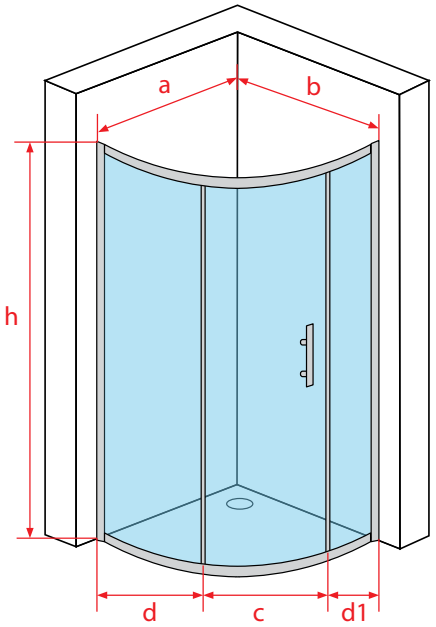

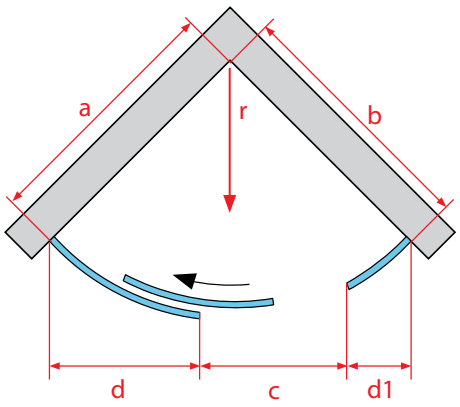

Legenda wymiarów na str. 107

PALERMO

Kabina półokrągła, dwuskrzydłowa z drzwiami przesuwnymi

Charakterystyka:

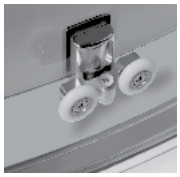

podwójne łożyskowane rolki o wytrzymałości 200 tys. cykli

eleganckie połączenie profili

eleganckie chromowane detale -rączki

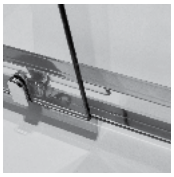

płaska wewnętrzna krawędź profilu dolnego

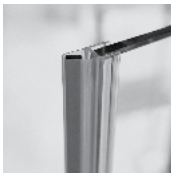

ukośne uszczelki zwiększające szczelność

montaż na posadzce lub brodziku

przezroczyste szkło

powłoka ochronna NANOGLASS

gwarancja

polska marka

kabina uniwersalna lewa / prawa

PN-EN 14428
PN-EN 12150-1
Certyfikat TÜV

Objaśnienie piktogramów na str. 6

Kabina PALERMO

Kabina prysznicowa Palermo to półokrągła, dwuskrzydłowa kabina z drzwiami przesuwnymi. Całość składa się z dwóch ścianek stałych oraz podwójnych drzwi. Dzięki zastosowaniu uszczelki magnetycznej zagwarantowano szczelność drzwi. Wykonana jest z bezpiecznego hartowanego szkła o grubości 6mm pokrytego powłoką NANOGLASS, ułatwiającą utrzymanie szkła w idealnej czystości. Kabina jest uniwersalna, kierunek otwierania drzwi kabiny jest dostosowywany podczas montażu. Produkt można montować zarówno na brodziku, jak i bezpośrednio na posadzce. Zastosowany profil uszczelniający umożliwia niwelację krzywizny ściany do 20 mm.

Kabina prysznicowa Palermo

Nr kat.	Wymiar brodzika	Wymiar kabiny						Grubość szkła	Kolor szkła	Cena PLN netto
		a	b	c	d	r	h			
HBF080	800x800	770-790	770-790	540	240-260	550	1900	6	przezroczyste	1499
HBF090	900x900	870-890	870-890	540	320-340	550	1900	6	przezroczyste	1599

Podczas montażu bezpośrednio na posadzce, przy wyborze rozmiaru, należy uwzględnić wymiary kabiny a nie brodzika.
Wymiary kabin podane są w milimetrach.

Brodziki Atrium

Nr kat.	Model	Wymiar brodzika					Powłoka	Cena PLN netto
		Rozmiar	Wysokość	Głębokość	Średnica odpływu	Promień		
QA1-90	PLATANI	900x900	55	30	90	550	ANTIBAC	449
QB1-90	BRENTA	900x900	170	55	90	550	ANTIBAC	439
QB2-90	BRENTA II	900x900	185	55	90	550	ANTIBAC	479
QF1-90	NERA	900x900	380	220	50	550	ANTIBAC	499
QA1-80	PLATANI	800x800	55	30	90	550	ANTIBAC	439
QB1-80	BRENTA	800x800	170	55	90	550	ANTIBAC	429
QB2-80	BRENTA II	800x800	185	55	90	550	ANTIBAC	449

Pełna oferta brodzików na str. 94-97
Wymiary brodzików podane są w milimetrach.

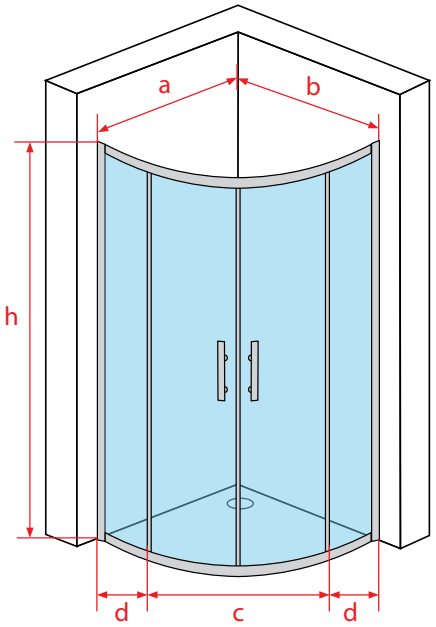

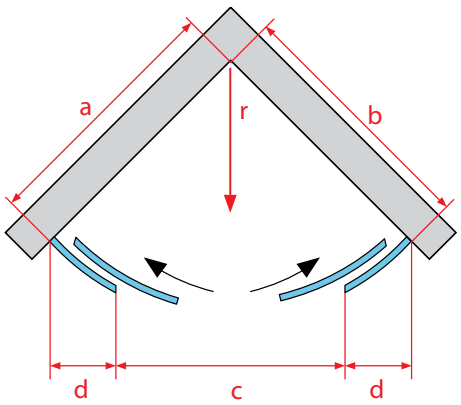

Legenda wymiarów na str. 107

BARI

Kabina półokrągła, dwuskrzydłowa z drzwiami przesuwnymi

Charakterystyka:

profile - aluminium polerowane

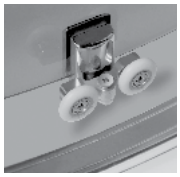

podwójne łożyskowane rolki o wytrzymałości 200 tys. cykli

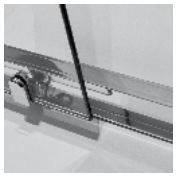

płaska wewnętrzna krawędź profilu dolnego

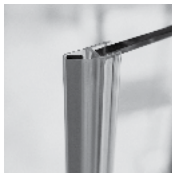

ukośne uszczelki zwiększające szczelność

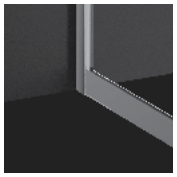

montaż na posadzce lub brodziku

przezroczyste szkło

grafitowe szkło

powłoka ochronna NANOGLASS

gwarancja

polska marka

kabina uniwersalna lewa / prawa

PN-EN 14428
PN-EN 12150-1
Certyfikat TÜV

Objaśnienie piktogramów na str. 6

Kabina BARI

Kabina prysznicowa Bari to półokrągła dwuskrzydłowa kabina z drzwiami przesuwnymi. Wykonana z hartowanego szkła o grubości 6mm pokrytego powłoką NANOGLASS, która ułatwia utrzymanie kabiny w idealnej czystości. Kabina występuje w kilku wymiarach oraz dwóch rodzajach szkła. Kabinę można montować zarówno na brodziku, jak i bezpośrednio na posadzce. Dzięki zastosowaniu profilu uszczelniającego możliwa jest niwelacja krzywizny ściany do 20 mm.

Kabina prysznicowa Bari

Nr kat.	Wymiar brodzika	Wymiar kabiny						Grubość szkła	Kolor szkła	Cena PLN netto
		a	b	c	d	r	h			
FF0408	800x800	770-790	770-790	550	215-235	550	1900	6	przezroczyste	1299
FF1409G*	900x900	870-890	870-890	550	315-335	550	1700	6	grafitowe	1299
FF0409G*	900x900	870-890	870-890	550	315-335	550	1900	6	grafitowe	1349
FF0409	900x900	870-890	870-890	550	315-335	550	1900	6	przezroczyste	1349

Podczas montażu bezpośrednio na posadzce, przy wyborze rozmiaru, należy uwzględnić wymiary kabiny a nie brodzika.
*Model FF0409G i 1409G nie posiadają powłoki NanoGlass
Wymiary kabin podane są w milimetrach.

Brodziki Atrium

Nr kat.	Model	Wymiar brodzika					Powłoka	Cena PLN netto
		Rozmiar	Wysokość	Głębokość	Średnica odpływu	Promień		
QA1-90	PLATANI	900x900	55	30	90	550	ANTIBAC	449
QB1-90	BRENTA	900x900	170	55	90	550	ANTIBAC	439
QB2-90	BRENTA II	900x900	185	55	90	550	ANTIBAC	479
QF1-90	NERA	900x900	380	220	50	550	ANTIBAC	499
QA1-80	PLATANI	800x800	55	30	90	550	ANTIBAC	439
QB1-80	BRENTA	800x800	170	55	90	550	ANTIBAC	429
QB2-80	BRENTA II	800x800	185	55	90	550	ANTIBAC	449

Pełna oferta brodzików na str. 94-97
Wymiary brodzików podane są w milimetrach.

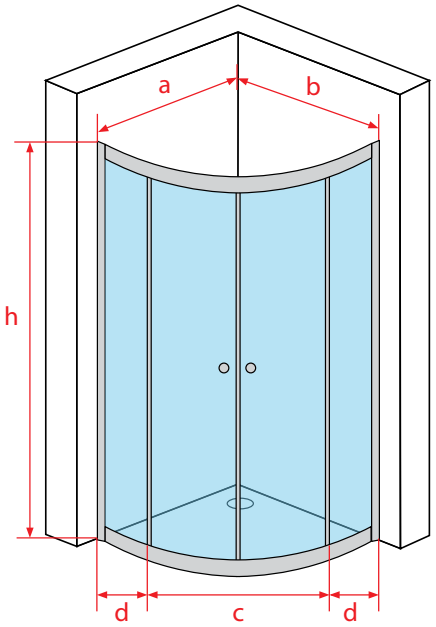

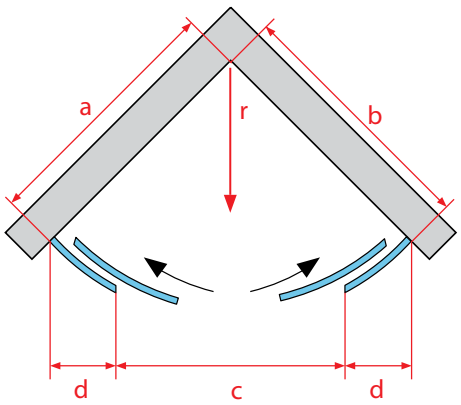

Legenda wymiarów na str. 107

TREVISO

Kabina półokrągła, jednoskrzydłowa z drzwiami przesuwnymi

Charakterystyka:

profile - aluminium polerowane

wypinane, podwójnie łożyskowane rolki

eleganckie chromowane detale - rączki

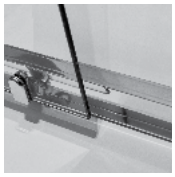

płaska wewnętrzna krewędź profilu dolnego

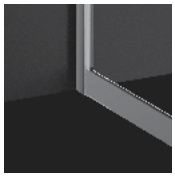

płaska wewnętrzna krawędź profilu dolnego

przezroczyste szkło

powłoka ochronna NANOGLASS

gwarancja

polska marka

kabina uniwersalna lewa / prawa

PN-EN 14428
PN-EN 12150-1
Certyfikat TÜV

Objaśnienie piktogramów na str. 6

Kabina TREVISO

Kabina prysznicowa Treviso to półokrągła jednoskrzydłowa kabina z drzwiami przesuwnymi Wykonana z hartowanego szkła o grubości 6 mm pokrytego powłoką NANOGLASS ułatwiającą utrzymanie kabiny w idealnej czystości. Kabina jest uniwersalna, kierunek otwierania drzwi kabiny jest dostosowywany podczas montażu. Produkt można montować zarówno na brodziku, jak i bezpośrednio na posadzce. Dzięki zastosowaniu profilu uszczelniającego możliwa jest niwelacja krzywizny ściany do 20 mm.

Kabina prysznicowa Treviso

Nr kat.	Wymiar brodzika	Wymiar kabiny							Grubość szkła	Kolor szkła	Cena PLN netto
		a	b	c	d	d1	r	h			
FF0308	800x800	770-790	770-790	550	207-227	190-210	550	1900	6	przezroczyste	1299
FF0309	900x900	870-890	870-890	550	307-327	280-300	550	1900	6	przezroczyste	1349

Wymiar osi szkła dostępny na stronie 107. Podczas montażu bezpośrednio na posadzce, przy wyborze rozmiaru, należy uwzględnić wymiary kabiny a nie brodzika.
Wymiary kabin podane są w milimetrach.

Brodziki Atrium

Nr kat.	Model	Wymiar brodzika					Powłoka	Cena PLN netto
		Rozmiar	Wysokość	Głębokość	Średnica odpływu	Promień		
QA1-90	PLATANI	900x900	55	30	90	550	ANTIBAC	449
QB1-90	BRENTA	900x900	170	55	90	550	ANTIBAC	439
QB2-90	BRENTA II	900x900	185	55	90	550	ANTIBAC	479
QF1-90	NERA	900x900	380	220	50	550	ANTIBAC	499
QA1-80	PLATANI	800x800	55	30	90	550	ANTIBAC	439
QB1-80	BRENTA	800x800	170	55	90	550	ANTIBAC	429
QB2-80	BRENTA II	800x800	185	55	90	550	ANTIBAC	449

Pełna oferta brodzików na str. 94-97
Wymiary brodzików podane są w milimetrach.

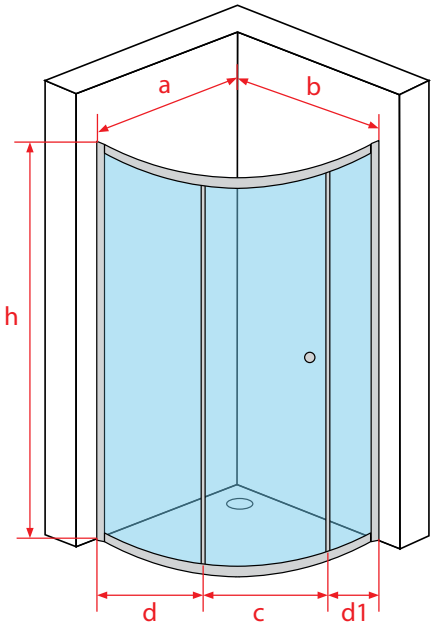

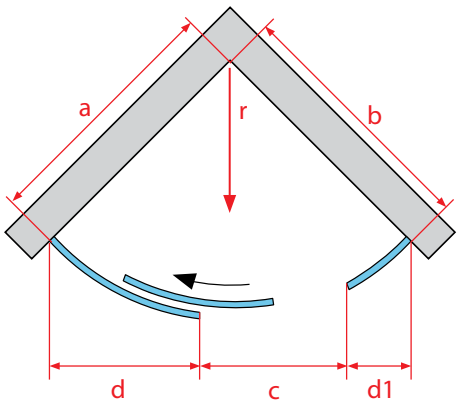

Legenda wymiarów na str. 107

POZOSTAŁE ROZWIĄZANIA KABIN

KALAMBRIA

Kabina asymetryczna półokrągła, jednoskrzydłowa z drzwiami uchylnymi

Charakterystyka:

stabilna konstrukcja kabiny - elegancki reling

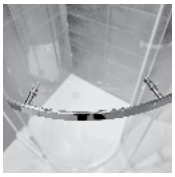

eleganckie chromowane detale - rączka

szerokie wejście do kabiny - 700 mm

zawiasy - wytrzymałość 100 tys. cykli

niski próg ułatwiający wchodzenie

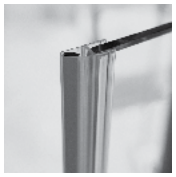

ukośne uszczelki zwiększające szczelność

montaż na posadzce lub brodziku

powłoka ochronna NANOGLASS

gwarancja

polska marka

kabina uniwersalna lewa / prawa

walory kabiny doceniają seniorzy

PN-EN 14428
PN-EN 12150-1
Certyfikat TÜV

Objaśnienie piktogramów na str. 6

Kabina KALAMBRIA

Kabina prysznicowa KALABRIA została zaprojektowana dla ludzi ceniących prostotę formy wzbogaconą o interesujące dodatki w postaci dużej i funkcjonalnej rączki oraz ciekawego i subtelnego relingu łączącego ścianki boczne nad drzwiami umożliwiający maksymalne wykorzystanie przestrzeni wewnątrz kabiny. Reling górny umożliwia również montaż kabiny na lżejszych ścianach. Kabina wykonana jest z bezpiecznego hartowanego szkła o grubości 8 mm pokrytego powłoką NANOGLASS, która ułatwia utrzymanie kabiny w idealnej czystości. Kabinę można montować zarówno na brodziku, jak i bezpośrednio na posadzce. Zastosowany profil uszczelniający umożliwia niwelację krzywizny ściany do 20 mm.

Kabina prysznicowa Kalambria

Nr kat.	Wymiar brodzika	Wymiar kabiny									Grubość szkła	Kolor szkła	Cena PLN netto
		a	b	c	d	d1	e	r	f	h			
QF0308	800x800	770-790	770-790	700	228-248	228-248	1485-1505	550	100°	1950	8	przezroczyste	2099
QF0309	900x900	870-890	870-890	700	328-348	328-348	1585-1605	550	100°	1950	8	przezroczyste	2199
QF108	1000x800	970-990	770-790	700	428-448	228-248	1685-1705	550	100°	1950	8	przezroczyste	2199
QF129	1200x900	1170-1190	870-890	700	628-648	328-348	1885-1905	550	100°	1950	8	przezroczyste	2299

Wymiar osi szkła dostępny na stronie 107. Podczas montażu bezpośrednio na posadzce, przy wyborze rozmiaru, należy uwzględnić wymiary kabiny a nie brodzika.
Wymiary kabin podane są w milimetrach.

Brodziki Atrium

Nr kat.	Model	Wymiar brodzika					Powłoka	Cena PLN netto
		Rozmiar	Wysokość	Głębokość	Średnica odpływu	Promień		
QA1-90	PLATANI	900x900	55	30	90	550	ANTIBAC	449
QB1-90	BRENTA	900x900	170	55	90	550	ANTIBAC	439
QB2-90	BRENTA II	900x900	185	55	90	550	ANTIBAC	479
QF1-90	NERA	900x900	380	220	50	550	ANTIBAC	499
QA1-80	PLATANI	800x800	55	30	90	550	ANTIBAC	439
QB1-80	BRENTA	800x800	170	55	90	550	ANTIBAC	429
QB2-890	BRENTA II	800x800	185	55	90	550	ANTIBAC	449

Pełna oferta brodzików na str. 94-97
Wymiary brodzików podane są w milimetrach.

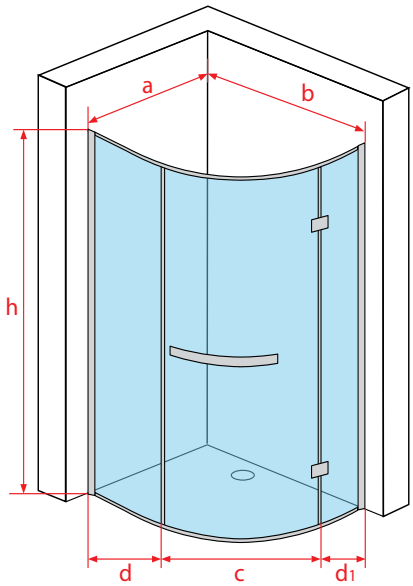

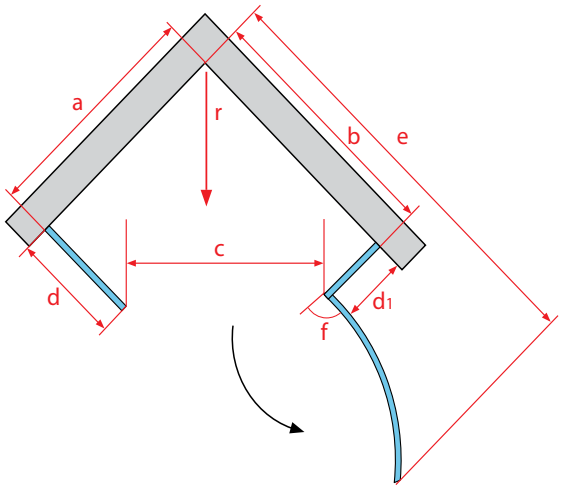

Legenda wymiarów na str. 107

TORINO

Kabina pięciokątna, jednoskrzydłowa z drzwiami uchylnymi

Charakterystyka:

mocowanie ścianek stałych

zawiasy - wytrzymałość 100 tys. cykli

rynienka odprowadzająca wodę z drzwi

w zestawie 2 rączki do wyboru

niski próg ułatwiający wychodzenie

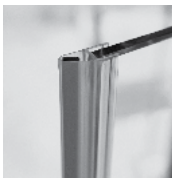

ukośne uszczelki zwiększające szczelność

montaż na posadzce lub brodziku

powłoka ochronna NANOGLASS

gwarancja

polska marka

kabina uniwersalna lewa / prawa

walory kabiny doceniają seniorzy

PN-EN 14428
PN-EN 12150-1
Certyfikat TÜV

Objaśnienie piktogramów na str. 6

Kabina TORINO

Kabina prysznicowa Torino jest kabiną pięciokątną, która posiada jednoskrzydłowe drzwi uchylne. Kabina wyposażona jest w elegancki i funkcjonalny system zawiasów oraz rynienkę odprowadzającą wodę do wewnątrz kabiny. Dzięki zastosowaniu funkcjonalnego mocowania ścianek stałych uzyskano wysoki komfort użytkowania. Kabina Torino wykonana jest z bezpiecznego hartowanego szkła o grubości 8 mm pokrytego powłoką NANOGLASS, która ułatwia utrzymanie kabiny w idealnej czystości. Kabina jest uniwersalna, kierunek otwierania drzwi kabiny jest dostosowywany podczas montażu. Produkt można montować zarówno na brodziku, jak i bezpośrednio na posadzce. Zastosowany profil uszczelniający umożliwia niwelację krzywizny ściany do 20mm.

Kabina prysznicowa Torino

Nr kat.	Wymiar brodzika	Wymiar kabiny							Grubość szkła	Kolor szkła	Cena PLN netto
		a	b	c	d	e	f	h			
AD09B	900X900	870-890	870-890	610	435-455	1500-1520	150^0	1950	8	przezroczyste	1969

Wymiar osi szkła dostępny na stronie 107. Podczas montażu bezpośrednio na posadzce, przy wyborze rozmiaru, należy uwzględnić wymiary kabiny a nie brodzika.
Wymiary kabin podane są w milimetrach.

Brodziki Atrium

Nr kat.	Model	Wymiar brodzika				Powłoka	Cena PLN netto
		Rozmiar	Wysokość	Głębokość	Średnica odpływu		
QA5-90	ADDA	900x900	55	30	90	ANTIBAC	499

Pełna oferta brodzików na str. 94-97
Wymiary brodzików podane są w milimetrach.

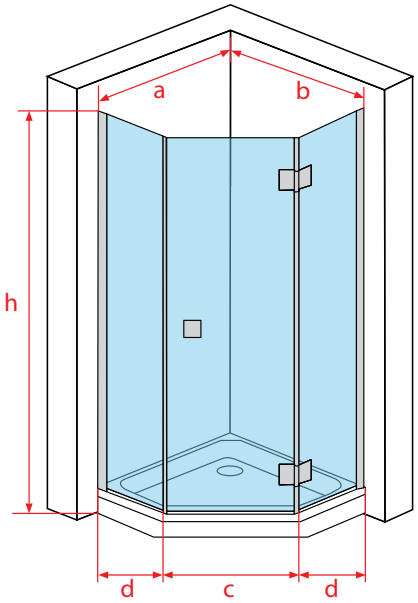

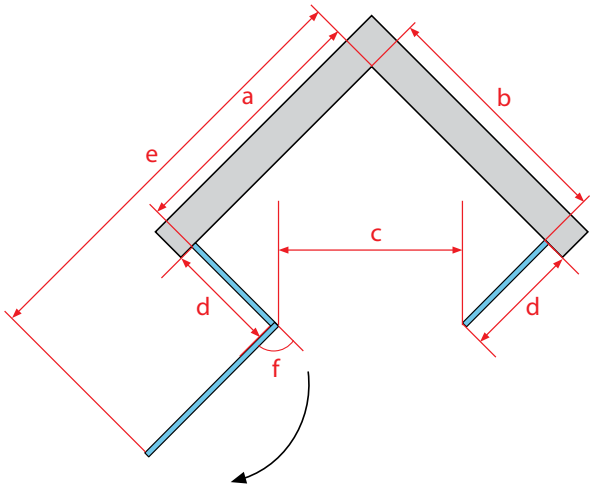

Legenda wymiarów na str. 107

DRZWI WNĘKOWE

ETNA

NOWOŚĆ!

Drzwi wnękowe, jednoskrzydłowe z drzwiami przesuwnymi

Charakterystyka:

chromowany profil przyściwenny

eleganckie chromowane detale - rączka

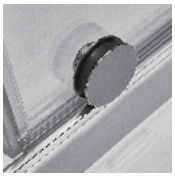

eleganckie chromowane detale - kółko

niski próg ułatwiający wchodzenie

stabilna konstrukcja

montaż na posadzce lub brodziku

przezroczyste szkło

powłoka ochronna NANOGLASS

gwarancja

polska marka

kabina uniwersalna lewa / prawa

walory kabiny doceniają seniorzy

PN-EN 14428
PN-EN 12150-1
Certyfikat TÜV

Objaśnienie piktogramów na str. 6

Drzwi wnękowe ETNA

Drzwi wnękowe Etna to istota nowoczesnego designu, charakteryzująca się drzwiami przesuwnymi z eleganckimi kółkami podkreślającymi unikalny wygląd każdego wnętrza. Drzwi wykonane są z bezpiecznego hartowanego szkła o grubości 8 mm pokrytego obustronnie powłoką NANOGLASS, która ułatwia utrzymanie kabiny w idealnej czystości. Drzwi znajdą zastosowanie w mniejszych łazienkach nie zmniejszając funkcjonalności pomieszczenia oraz komfortu użytkowania. Drzwi wnękowe są uniwersalne, a kierunek ich otwierania jest dostosowywany podczas montażu, drzwi można montować zarówno na brodziku, jak i bezpośrednio na posadzce. Zastosowany profil uszczelniający umożliwia niwelację krzywizny ściany do 30 mm.

Drzwi wnękowe Etna

Nr kat.	Wymiar brodzika	Wymiar kabiny				Grubość szkła	Kolor szkła	Cena PLN netto
		a	c	d	h			
NP2100	1000	980-1010	400	460-480	2000	8	przezroczyste	2049
NP2120	1200	1180-1210	500	560-580	2000	8	przezroczyste	2149

Wymiar osi szkła dostępny na stronie 107. Podczas montażu bezpośrednio na posadzce, przy wyborze rozmiaru, należy uwzględnić wymiary kabiny a nie brodzika.
Wymiary kabin podane są w milimetrach.

Brodziki Atrium

Nr kat.	Model	Wymiar brodzika				Powłoka	Cena PLN netto
		Rozmiar	Wysokość	Głębokość	Średnica odpływu		
QA2-80	ARCO	800x800	55	30	90	ANTIBAC	469
QA2-90	ARCO	900x900	55	30	90	ANTIBAC	479
QA4-100	SORENTO	1000x1000	55	30	90	ANTIBAC	599
QA7-100	TEVERE	1000x800	55	30	90	ANTIBAC	529
QA3-120	PIAVE	1200x800	55	30	90	ANTIBAC	559
QV3-120	LAMBRO	1200x800	55	30	90	ANTIBAC	659

Pełna oferta brodzików na str. 94-97
Wymiary brodzików podane są w milimetrach.

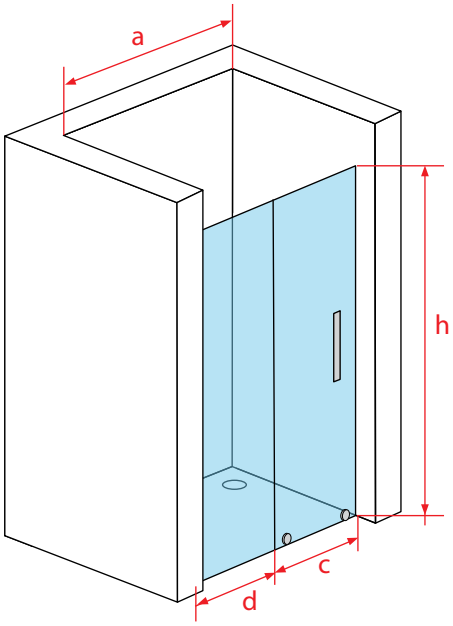

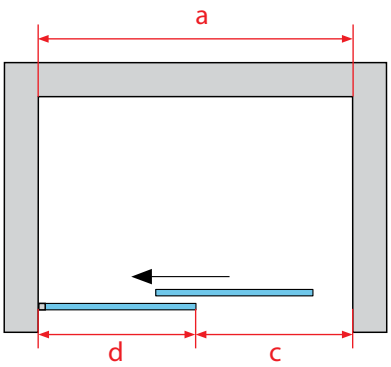

Legenda wymiarów na str. 107

TRENTO

Drzwi wnękowe, jednoskrzydłowe, przesuwne

Charakterystyka:

chromowany profil przyścienny

zakryte łożyskowane rolki

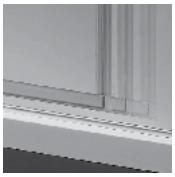

drzwi przesuwne z systemem miękkiego otwierania i zamykania

eleganckie chromowane detale - rączka

niski próg ułatwiający wchodzenie

płaska wewnętrzna krawędź profilu dolnego

przezroczyste szkło

powłoka ochronna NANOGLASS

gwarancja

polska marka

kabina uniwersalna lewa / prawa

walory kabiny doceniają seniorzy

PN-EN 14428
PN-EN 12150-1
Certyfikat TÜV

Objaśnienie piktogramów na str. 6

Drzwi wnękowe TRENTO

Drzwi wnękowe Trento są istotą minimalistycznej koncepcji formy wyposażonej w innowacyjny system miękkiego otwierania i zamykania OpenSoft i CloseSoft. Drzwi wykonane są z bezpiecznego hartowanego szkła o grubości 8 mm pokrytego powłoką NANOGLASS, która ułatwia utrzymanie drzwi wnękowe w idealnej czystości. Drzwi znajduje zastosowanie w mniejszych łazienkach, nie zmniejszając funkcjonalności pomieszczenia oraz komfortu użytkowania. Drzwi są uniwersalne, kierunek otwierania drzwi jest dostosowywany podczas montażu. Drzwi można montować zarówno na brodziku, jak i bezpośrednio na posadzce. Zastosowany profil uszczelniający umożliwia niwelację krzywizny ściany do 30 mm.

Drzwi wnękowe Trento

Nr kat.	Wymiar brodzika	Wymiar kabiny				Grubość szkła	Kolor szkła	Cena PLN netto
		a	c	d	h			
HP2100	1000	980-1010	400	460-480	2000	8	przezroczyste	1699
HP2120	1200	1180-1210	500	560-580	2000	8	przezroczyste	1749
HP2140	1400	1380-1400	600	660-680	2000	8	przezroczyste	1799

Wymiar osi szkła dostępny na stronie 107. Podczas montażu bezpośrednio na posadzce, przy wyborze rozmiaru, należy uwzględnić wymiary kabiny a nie brodzika.

Brodziki Atrium

Nr kat.	Model	Wymiar brodzika				Powłoka	Cena PLN netto
		Rozmiar	Wysokość	Głębokość	Średnica odpływu		
QA2-80	ARCO	800x800	55	30	90	ANTIBAC	469
QA2-90	ARCO	900x900	55	30	90	ANTIBAC	479
QA4-100	SORENTO	1000x1000	55	30	90	ANTIBAC	599
QA7-100	TEVERE	1000x800	55	30	90	ANTIBAC	529
QA3-120	PIAVE	1200x800	55	30	90	ANTIBAC	559
QV3-120	LAMBRO	1200x800	55	30	90	ANTIBAC	659

Pełna oferta brodzików na str. 94-97
Wymiary brodzików podane są w milimetrach.

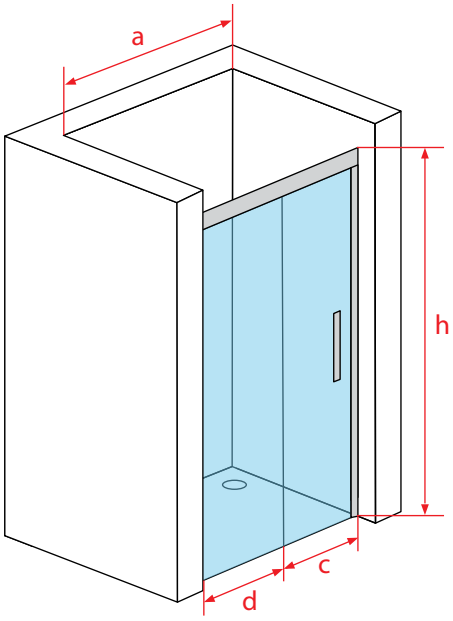

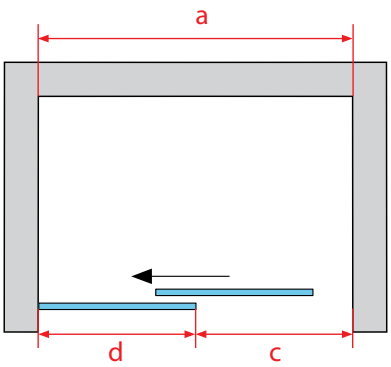

Legenda wymiarów na str. 107

FERRARA

Drzwi wnękowe, jednoskrzydłowe uchylne

Charakterystyka:

eleganckie chromowane detale - rączka

nowoczesny kryty zawias

stabilna konstrukcja kabiny

niski próg ułatwiający wchodzenie

elegancki profil przyścienny

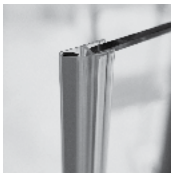

ukośne uszczelki zwiększające szczelność

montaż na posadzce lub brodziku

powłoka ochronna NANOGLASS

gwarancja

polska marka

kabina uniwersalna lewa / prawa

walory kabiny doceniają seniorzy

PN-EN 14428
PN-EN 12150-1
Certyfikat TÜV

Objaśnienie piktogramów na str. 6

Drzwi wnękowe FERRARA

Drzwi wnękowe Ferrara uosabiają koncepcję eleganckiego wnętrza. Cechują je delikatne linie z akcentami w postaci zakrytych zawiasów w kształcie prostokąta oraz dużej i praktycznej rączce. Wykonane są z bezpiecznego hartowanego szkła o grubości 8 mm pokrytego powłoką NANOGLASS, która ułatwia utrzymanie kabiny w idealnej czystości. Drzwi wnękowe można montować zarówno na brodziku, jak i bezpośrednio na posadzce. Zastosowany profil uszczelniający umożliwia niwelację krzywizny ściany do 20 mm.

Drzwi wnękowe Ferrara

Nr kat.	Wymiar brodzika	Wymiar kabiny						Grubość szkła	Kolor szkła	Cena PLN netto
		a	c	d	e	f	h			
UP2080	800	780-800	500	227-247	675	90°	2000	8	przezroczyste	1649
UP2090	900	880-900	600	227-247	675	90°	2000	8	przezroczyste	1699
UP2100	1000	980-1000	600	327-347	675	90°	2000	8	przezroczyste	1749
UP2120	1200	1180-1200	600	527-547	675	90°	2000	8	przezroczyste	1799
UP2140	1400	1380-1400	600	737-757	675	90°	2000	8	przezroczyste	1849

Wymiar osi szkła dostępny na stronie 107. Podczas montażu bezpośrednio na posadzce, przy wyborze rozmiaru, należy uwzględnić wymiary kabiny a nie brodzika.
Wymiary kabin podane są w milimetrach.

Brodziki Atrium

Nr kat.	Model	Wymiar brodzika				Powłoka	Cena PLN netto
		Rozmiar	Wysokość	Głębokość	Średnica odpływu		
QA2-80	ARCO	800x800	55	30	90	ANTIBAC	469
QA2-90	ARCO	900x900	55	30	90	ANTIBAC	479
QA4-100	SORENTO	1000x1000	55	30	90	ANTIBAC	599
QA7-100	TEVERE	1000x800	55	30	90	ANTIBAC	529
QA3-120	PIAVE	1200x800	55	30	90	ANTIBAC	559
QV3-120	LAMBRO	1200x800	55	30	90	ANTIBAC	659

Pełna oferta brodzików na str. 94-97
Wymiary brodzików podane są w milimetrach.

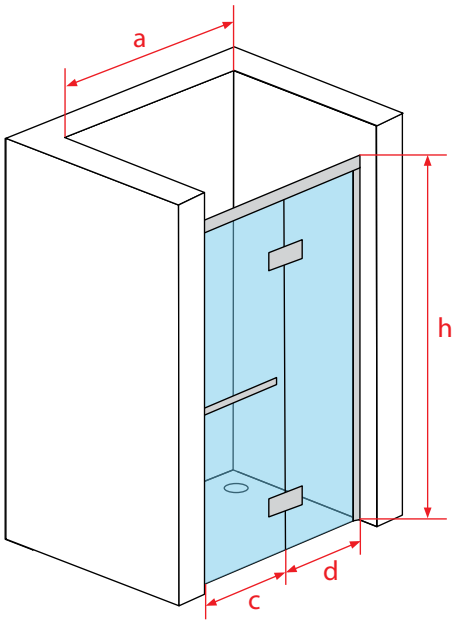

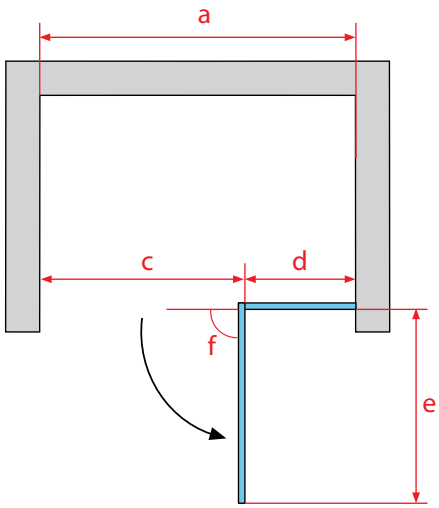

Legenda wymiarów na str. 107

PARADISO

NOWOŚĆ!

Drzwi wnękowe, jednoskrzydłowe ze składanymi drzwiami

Charakterystyka:

profil z mechanizmem zapobiegający opadaniu drzwi

otwieranie 90° na zewnątrz i do wewnątrz

składane drzwi idealne do małych łazienek

niski próg ułatwiający wchodzenie

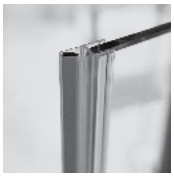

ukośne uszczelki zwiększające szczelność

płaska wewnętrzna krawędź profilu dolnego

przezroczyste szkło

POWŁOKA NANO GLASS NEW TECHNOLOGY

powłoka ochronna NANOGLASS

5 LAT GWARANCJI

gwarancja

POLSKA MARKA

polska marka

L / P

kabina uniwersalna lewa / prawa

SENIOR life

walory kabiny doceniają seniorzy

TÜV ISO 9002

PN-EN 14428
PN-EN 12150-1
Certyfikat TÜV

Objaśnienie piktogramów na str. 6

Drzwi wnękowe PARADISO

Drzwi wnękowe Paradiso to drzwi uchylne i składane. Są to drzwi dla ludzi ceniących minimalizm, a zarazem funkcjonalność produktu. Zaprojektowane, składane drzwi pozwalają uzyskać wygodną szerokość wejścia. Wyróżniającym elementem tej kabiny jest funkcjonalny system zawiasów, pozwalający na otwieranie drzwi zarówno do wewnątrz, jak i na zewnątrz. Umożliwia to komfortowe użytkowanie naszego produktu. Drzwi wykonane są z bezpiecznego hartowanego szkła o grubości 8 mm pokrytego powłoką NANOGLASS ułatwiającą utrzymanie kabiny w idealnej czystości. Drzwi można montować zarówno na brodziku, jak i bezpośrednio na posadzce. Zastosowany profil uszczelniający umożliwia niwelację krzywizny ściany do 25 mm.

Kabina prysznicowa Paradiso

Nr kat.	Wymiar brodzika	Wymiar kabiny							Grubość szkła	Kolor szkła	Cena PLN netto
		a	c	c1	c2	f	f1	h			
VP2080	800	785-810	690	375	340	180°	180°	2000	8	przezroczyste	1649
VP2090	900	885-910	790	425	380	180°	180°	2000	8	przezroczyste	1699
VP2100	1000	985-1010	890	475	420	180°	180°	2000	8	przezroczyste	1749

Wymiar osi szkła dostępny na stronie 107. Podczas montażu bezpośrednio na posadzce, przy wyborze rozmiaru, należy uwzględnić wymiary kabiny a nie brodzika.
Wymiary kabin podane są w milimetrach.

Brodziki Atrium

Nr kat.	Model	Wymiar brodzika				Powłoka	Cena PLN netto
		Rozmiar	Wysokość	Głębokość	Średnica odpływu		
QA2-80	ARCO	800x800	55	30	90	ANTIBAC	469
QA2-90	ARCO	900x900	55	30	90	ANTIBAC	479
QA4-100	SORENTO	1000x1000	55	30	90	ANTIBAC	599
QA7-100	TEVERE	1000x800	55	30	90	ANTIBAC	529

Pełna oferta brodzików na str. 94-97
Wymiary brodzików podane są w milimetrach.

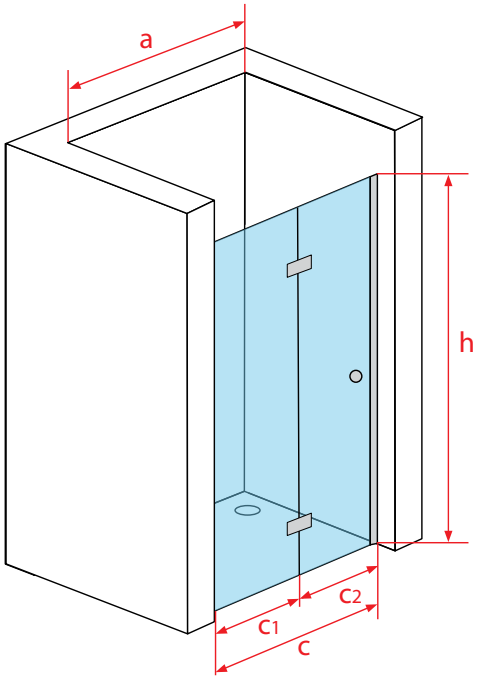

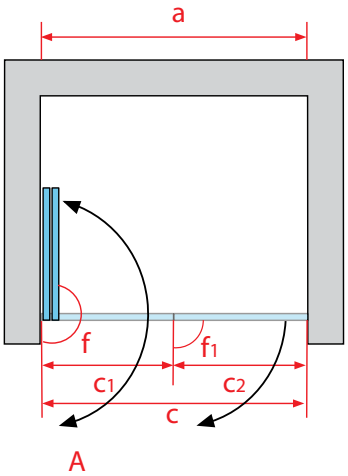

Legenda wymiarów na str. 107

NOWOŚĆ!

PORTOFINO

Drzwi wnękowe, jednoskrzydłowe z uchylnymi drzwiami

Charakterystyka:

profil z mechanizmem zapobiegający opadaniu drzwi

otwieranie 90° na zewnątrz i do wewnątrz

w zestawie 2 rączki do wyboru

niski próg ułatwiający wchodzenie

płaska wewnętrzna krawędź profilu dolnego

przezroczyste szkło

POWŁOKA NANO GLASS NEW TECHNOLOGY

powłoka ochronna NANOGLASS

5 LAT GWARANCJI

gwarancja

POLSKA MARKA

polska marka

L / P

kabina uniwersalna lewa / prawa

SENIOR life

walory kabiny doceniają seniorzy

TÜV ISO 9002

PN-EN 14428
PN-EN 12150-1
Certyfikat TÜV

Objaśnienie piktogramów na str. 6

Drzwi wnękowe PORTOFINO

Drzwi wnękowe Portofino wyposażone są w profil umożliwiający otwierane na zewnątrz i do wewnątrz wnęki. Występują w dwóch wymiarach: 100 cm oraz 120 cm. Drzwi wykonane są z bezpiecznego hartowanego szkła o grubości 6 mm pokrytego powłoką NANOGLASS, która ułatwia utrzymanie drzwi wnękowe w idealnej czystości. Drzwi są uniwersalne, kierunek otwierania drzwi jest dostosowywany podczas montażu. Drzwi można montować zarówno na brodziku, jak i bezpośrednio na posadzce. Zastosowany profil uszczelniający umożliwia niwelację krzywizny ściany do 40 mm.

Drzwi wnękowe Portofino

Nr kat.	Wymiar brodzika	Wymiar kabiny				Grubość szkła	Kolor szkła	Cena PLN netto
		a	c	d	h			
PP2100	1000	980-1020	600	260-280	2000	6	przezroczyste	1349
PP2120	1200	1180-1220	600	460-480	2000	6	przezroczyste	1449

Wymiar osi szkła dostępny na stronie 107. Podczas montażu bezpośrednio na posadzce, przy wyborze rozmiaru, należy uwzględnić wymiary kabiny a nie brodzika.
Wymiary kabin podane są w milimetrach.

Brodziki Atrium

Nr kat.	Model	Wymiar brodzika				Powłoka	Cena PLN netto
		Rozmiar	Wysokość	Głębokość	Średnica odpływu		
QA4-100	SORENTO	1000x1000	55	30	90	ANTIBAC	599
QA7-100	TEVERE	1000x800	55	30	90	ANTIBAC	529
QA3-120	PIAVE	1200x800	55	30	90	ANTIBAC	559
QV3-120	LAMBRO	1200x800	55	30	90	ANTIBAC	659

Pełna oferta brodzików na str. 94-97
Wymiary brodzików podane są w milimetrach.

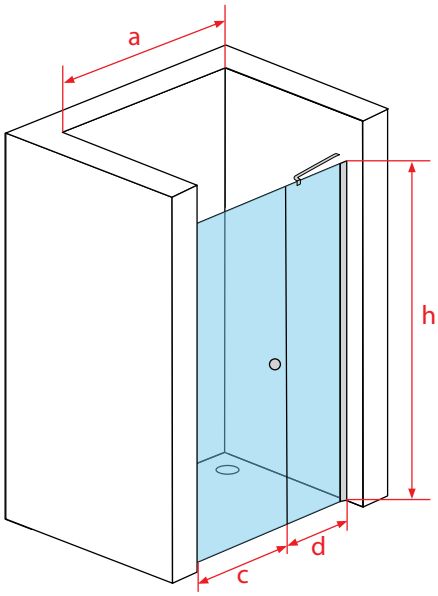

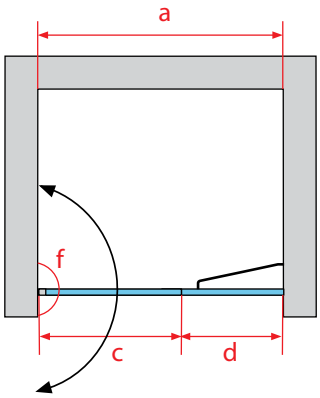

Legenda wymiarów na str. 107

... drzwi otwierane na zewnątrz i do wewnątrz ...

ANCONA

Drzwi wnękowe otwierane na zwenątrz i do wewnątrz

Charakterystyka:

profil z mechanizmem zapobiegający opadaniu drzwi

otwieranie 90° na zewnątrz i do wewnątrz

niski próg ułatwiający wychodzenie

płaska wewnętrzna krawędź profilu dolnego

przezroczyste szkło

powłoka ochronna NANOGLASS

gwarancja

polska marka

kabina uniwersalna lewa / prawa

walory kabiny doceniają seniorzy

PN-EN 14428
PN-EN 12150-1
Certyfikat TÜV

Objaśnienie piktogramów na str. 6

Drzwi wnękowe ANCONA

Drzwi wnękowe Ancona wyposażone są w profil z mechanizmem mimośrodowym zapobiegający opadaniu drzwi. Drzwi otwierane są na zewnątrz i do wewnątrz wnęki. Występują w dwóch wymiarach: 80 cm oraz 90 cm. Drzwi wykonane są z bezpiecznego hartowanego szkła o grubości 6 mm pokrytego powłoką NANOGLASS, która ułatwia utrzymanie drzwi wnękowe w idealnej czystości. Drzwi są uniwersalne, kierunek otwierania drzwi jest dostosowywany podczas montażu. Drzwi można montować zarówno na brodziku, jak i bezpośrednio na posadzce. Zastosowany profil uszczelniający umożliwia niwelację krzywizny ściany do 30 mm.

Drzwi wnękowe Ancona

Nr kat.	Wymiar brodzika	Wymiar kabiny					Grubość szkła	Kolor szkła	Cena PLN netto
		a	c	e	f	h			
QF1080	800	800-830	680	680	180°	1950	6	przezroczyste	1099
QF1090	900	900-930	780	780	180°	1950	6	przezroczyste	1149

Wymiar osi szkła dostępny na stronie 107. Podczas montażu bezpośrednio na posadzce, przy wyborze rozmiaru, należy uwzględnić wymiary kabiny a nie brodzika.
Wymiary kabin podane są w milimetrach.

Brodziki Atrium

Nr kat.	Model	Wymiar brodzika				Powłoka	Cena PLN netto
		Rozmiar	Wysokość	Głębokość	Średnica odpływu		
QA2-80	ARCO	800x800	55	30	90	ANTIBAC	469
QA2-90	ARCO	900x900	55	30	90	ANTIBAC	479
QS2-80	RENO	800x800	170	55	90	ANTIBAC	439
QS2-90	RENO	900x900	170	55	90	ANTIBAC	449

Pełna oferta brodzików na str. 94-97
Wymiary brodzików podane są w milimetrach.

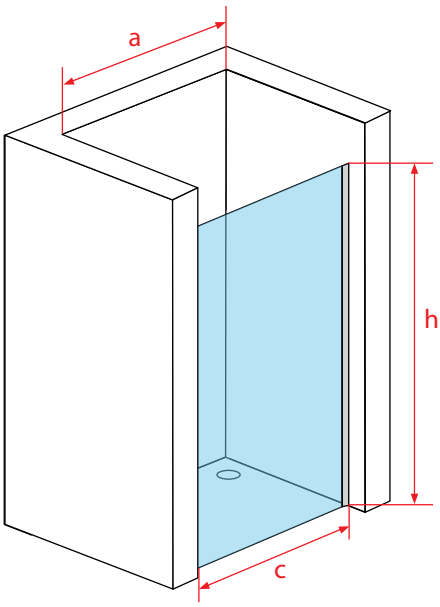

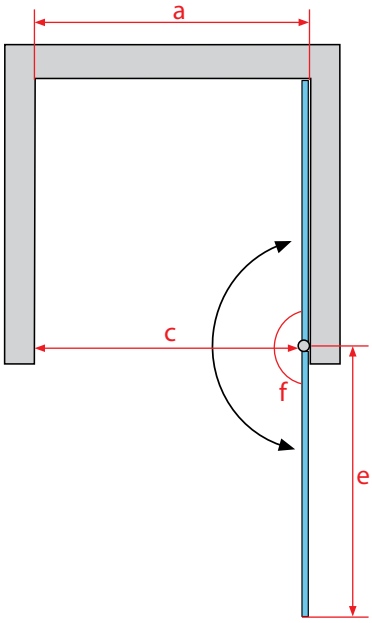

Legenda wymiarów na str. 107

... drzwi otwierane na zewnątrz i do wewnątrz ...

PARAWANY NAWANNOWE

SYCYLIA I

Parawan nawannowy, jednoskrzydłowy

Charakterystyka:

profil z mechanizmem zapobiegający opadaniu drzwi

otwieranie 90° na zewnątrz i do wewnątrz

przezroczyste szkło

powłoka ochronna

gwarancja

polska marka

kabina uniwersalna lewa / prawa

PN-EN 14428
PN-EN 12150-1
Certyfikat TÜV

Objaśnienie piktogramów na str. 6

Parawan nawannowy SYCYLIA I

Parawan nawannowy wyposażony jest w zawiasy posiadające mechanizm podnoszenia i opuszczania, co zapobiega niszczeniu poziomej uszczelki oraz rysowaniu wanny. Parawan otwiera się na zewnątrz i do wewnątrz. Parawan wykonany jest z bezpiecznego hartowanego szkła o grubości 6 mm pokrytego powłoką NANOGLASS, która ułatwia utrzymanie szkła w idealnej czystości. Zastosowany profil uszczelniający umożliwia niwelację krzywizny ściany do 20 mm.

Parawan nawannowy Sycylia I

Nr kat.	Wymiar kabiny					Grubość szkła	Kolor szkła	Cena PLN netto
	a	c	e	f	h			
QP093	750	670	670	180°	1400	6 mm	przezroczyste	799

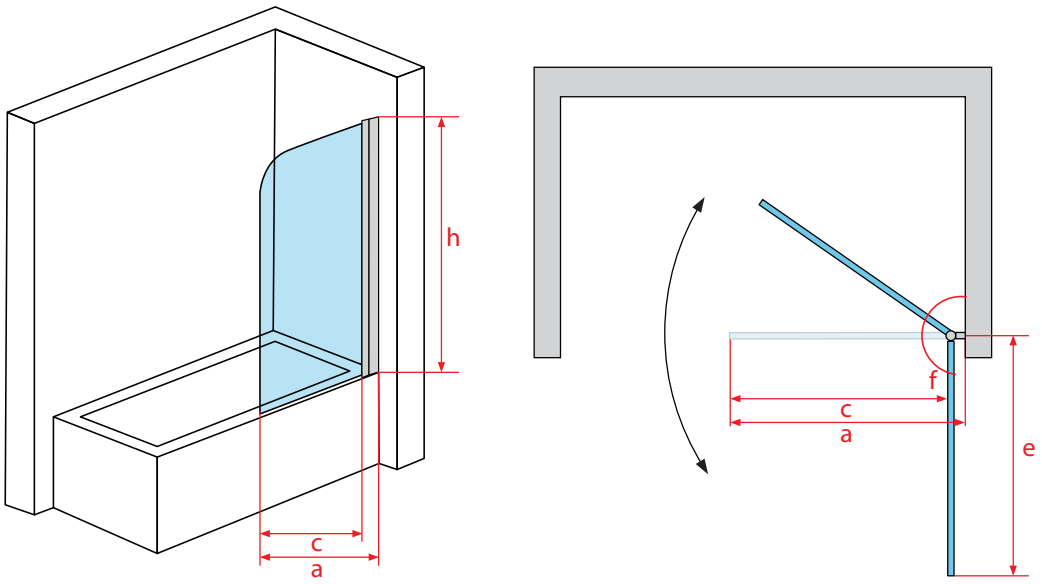

Legenda wymiarów na str. 107

SYCYLIA II

Parawan nawannowy, dwuskrzydłowy

Charakterystyka:

profil z mechanizmem zapobiegający opadaniu drzwi

otwieranie 90° na zewnątrz i do wewnątrz

ułatwienia dla osób niepełnosprawnych

przezroczyste szkło

powłoka ochronna

gwarancja

polska marka

kabina uniwersalna lewa / prawa

PN-EN 14428
PN-EN 12150-1
Certyfikat TÜV

Objaśnienie piktogramów na str. 6

Parawan nawannowy SYCYLIA II

Parawan nawannowy wyposażony jest w zawiasy posiadające mechanizm podnoszenia i opuszczania, co zapobiega niszczeniu poziomej uszczelki oraz rysowaniu wanny. Parawan otwiera się na zewnątrz i do wewnątrz. Parawan wykonany jest z bezpiecznego hartowanego szkła o grubości 6 mm pokrytego powłoką NANOGLASS, która ułatwia utrzymanie szkła w idealnej czystości. Zastosowany profil uszczelniający umożliwia niwelację krzywizny ściany do 20 mm.

Parawan nawannowy Sycylia II

Nr kat.	Wymiar kabiny							Grubość szkła	Kolor szkła	Cena PLN netto
	a	c	c1	e	f	f1	h			
QP097	1150	540	525	1066	180°	180°	1400	6 mm	przezroczyste	999

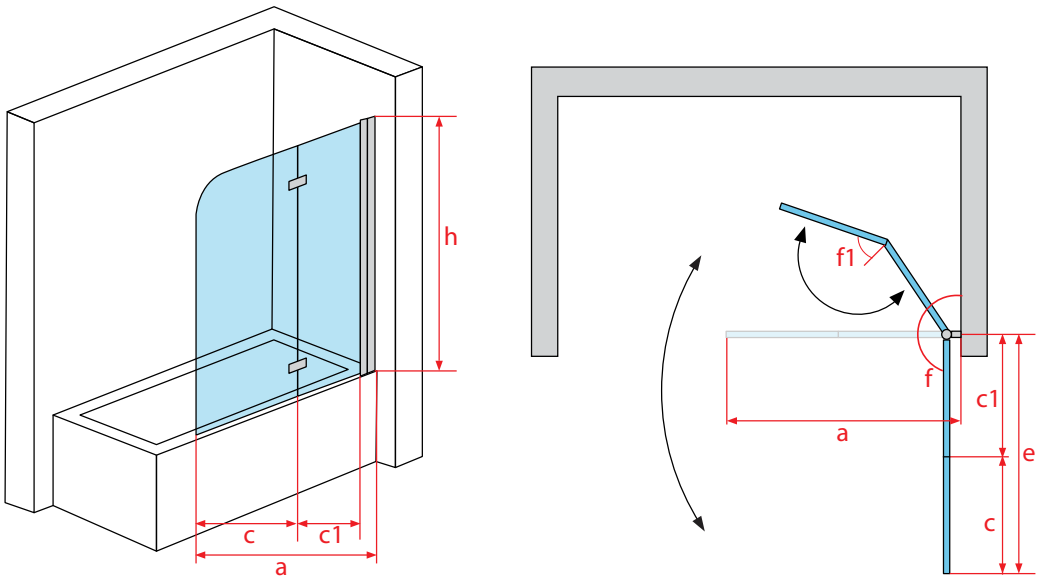

Legenda wymiarów na str. 107

BRODZIKI

PLATANI

Nr kat.	Model	Wymiar brodzika	Wysokość brodzika	Głębokość brodzika	Promień	Średnica odpływu	Powłoka	Cena PLN netto
QA1-90	PLATANI	900x900	50	30	550	90	ANTIBAC	449
QA1S-80	PLATANI	800x800	55	20	550	90	ANTIBAC	439

BRENTA

Nr kat.	Model	Wymiar brodzika	Wysokość brodzika	Głębokość brodzika	Promień	Średnica odpływu	Powłoka	Cena PLN netto
QB1-90	BRENTA	900x900	170	550	550	90	ANTIBAC	439
QB1-80	BRENTA	800x800	170	550	550	90	ANTIBAC	429

Brodzik zawiera w zestawie nóżki.

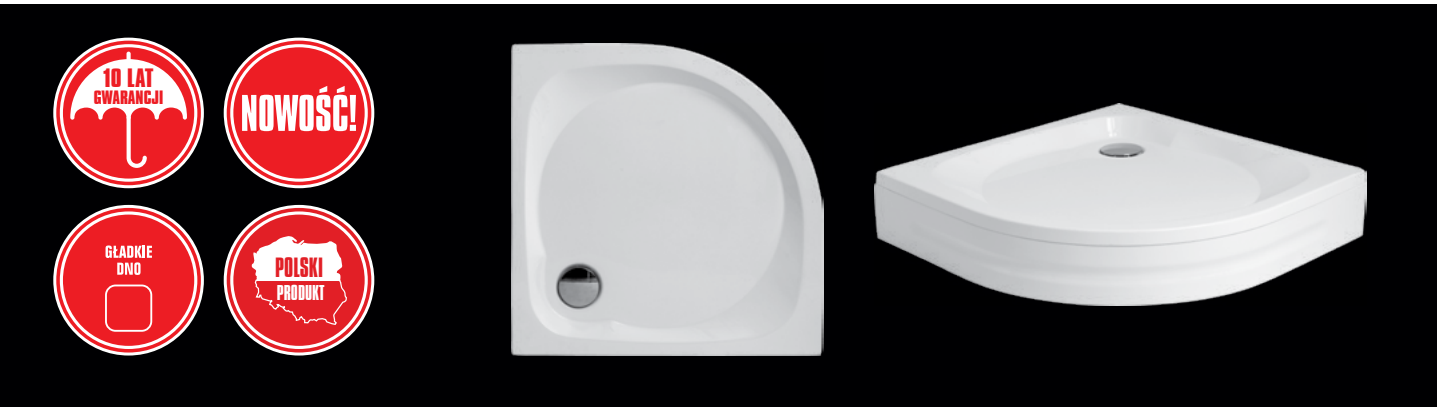

BRENTA II

ZDEJMOWANA OBUDOWA

Nr kat.	Model	Wymiar brodzika	Wysokość brodzika	Głębokość brodzika	Promień	Średnica odpływu	Powłoka	Cena PLN netto
QB2-90	BRENTA II	900x900	185	55	550	90	ANTIBAC	479
QB2-80	BRENTA II	800x800	185	55	550	90	ANTIBAC	449

Brodzik zawiera w zestawie obudowę i nóżki.

Wymiary brodzików podane są w milimetrach, brodziki nie posiadają w zestawie syfonu.

NERA

Nr kat.	Model	Wymiar brodzika	Wysokość brodzika	Głębokość brodzika	Promień	Średnica odpływu	Powłoka	Cena PLN netto
QF1-90	NERA	900x900	380	220	550	50	ANTIBAC	499

Brodzik zawiera w zestawie obudowę i nóżki.

TARO

Nr kat.	Model	Wymiar brodzika	Wysokość brodzika	Głębokość brodzika	Promień	Średnica odpływu	Powłoka	Cena PLN netto
QG1-90	TARO	900x900	265	120	550	50	ANTIBAC	499

Brodzik zawiera w zestawie obudowę i nóżki.

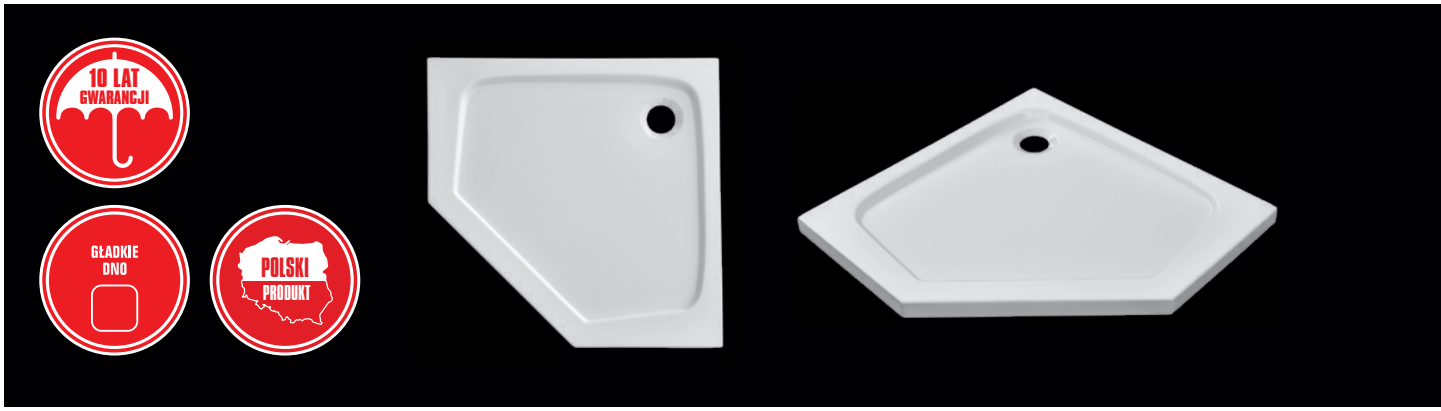

ADDA

Nr kat.	Model	Wymiar brodzika	Wysokość brodzika	Głębokość brodzika	Średnica odpływu	Powłoka	Cena PLN netto
QA5-90	ADDA	900x900	50	30	90	ANTIBAC	499

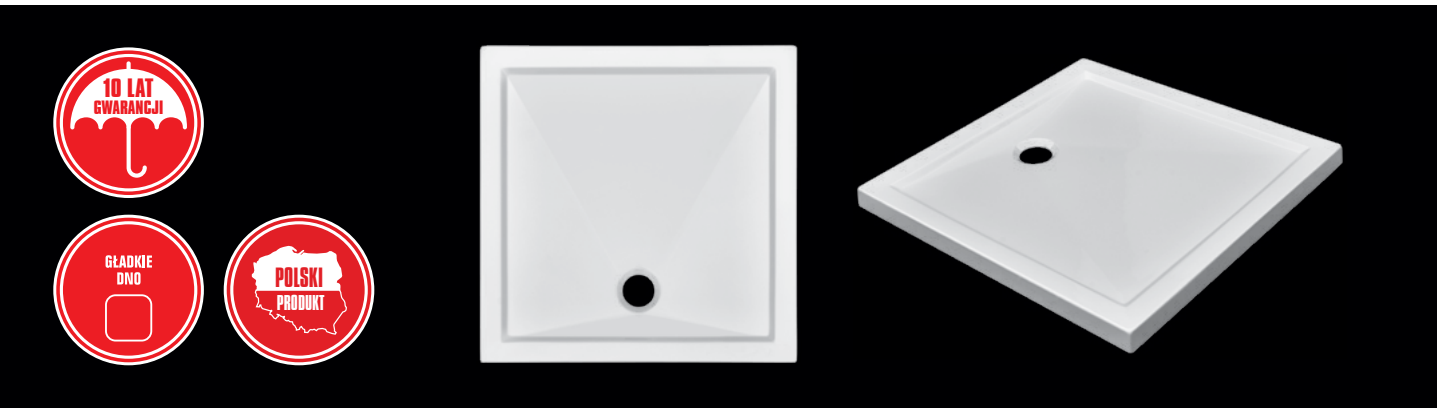

ARCO

Nr kat.	Model	Wymiar brodzika	Wysokość brodzika	Głębokość brodzika	Średnica odpływu	Powłoka	Cena PLN netto
QA2-90	ARCO	900x900	55	30	90	ANTIBAC	479
QA2-80	ARCO	800x800	55	30	90	ANTIBAC	469

SORENTO

Nr kat.	Model	Wymiar brodzika	Wysokość brodzika	Głębokość brodzika	Średnica odpływu	Powłoka	Cena PLN netto
QA4-100	SORENTO	1000x1000	55	30	90	ANTIBAC	599

RENO

Nr kat.	Model	Wymiar brodzika	Wysokość brodzika	Głębokość brodzika	Średnica odpływu	Powłoka	Cena PLN netto
QS2-90	RENO	900x900	170	50	90	ANTIBAC	449
QS2-80	RENO	800x800	170	50	90	ANTIBAC	439

Brodzik zawiera w zestawie nóżki.

Wymiary brodzików podane są w milimetrach, brodziki nie posiadają w zestawie syfonu.

TEVERE

Nr kat.	Model	Wymiar brodzika	Wysokość brodzika	Głębokość brodzika	Średnica odpływu	Powłoka	Cena PLN netto
QA7-100	TEVERE	1000x800	55	30	90	ANTIBAC	529
QA7-90	TEVERE	1000x900	55	30	90	ANTIBAC	549

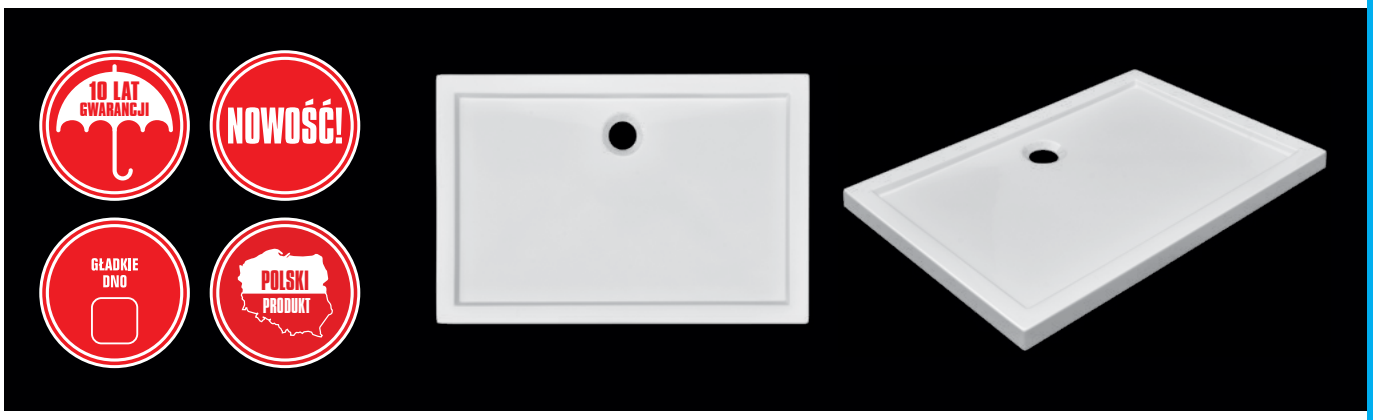

PIAVE

Nr kat.	Model	Wymiar brodzika	Wysokość brodzika	Głębokość brodzika	Średnica odpływu	Powłoka	Cena PLN netto
QA3-120	PIAVE	1200x800	55	30	90	ANTIBAC	559
QA3-90	PIAVE	1200x900	55	30	90	ANTIBAC	599
QA3-100	PIAVE	1200x1000	55	30	90	ANTIBAC	629

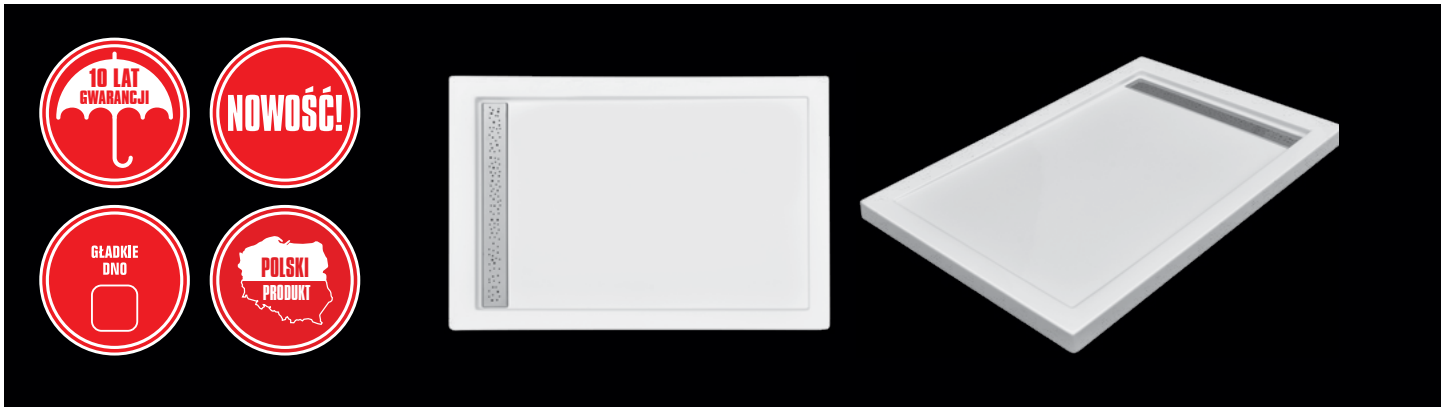

LAMBRO

Nr kat.	Model	Wymiar brodzika	Wysokość brodzika	Głębokość brodzika	Średnica odpływu	Powłoka	Cena PLN netto
QV3-120	LAMBRO	1200x800	55	30	50	ANTIBAC	659
QV3-90	LAMBRO	1200x900	55	30	50	ANTIBAC	699
QV3-100	LAMBRO	1000x800	55	30	50	ANTIBAC	649

ATUTY Brodzików metalowych emaliowanych

Higiena i łatwa pielęgnacja
Bakterie nie mają szans, aby zadomowić się na szklistej, pozbawionej porów powierzchni emalii.

Wysoka odporność chemiczna
Emalia jest odporna na działanie kosmetycznych i medycznych dodatków kąpielowych, farb do włosów czy lakierów do paznokci.

Wysoka odporność mechaniczna
Stal emaliowaną Kaldewei trudno jest uszkodzić, powszechnie używane w łazience przedmioty nie mogą jej zaszkodzić.

Odporność na wysokie temperatury
Płonące czy żarzące się świece, papierosy nie powodują uszkodzeń emalii.

Odporność na UV
Emalia jest odporna na działanie światła, kolor nawet po 30 latach lśni jak w dniu zakupu.

Wyjątkowa odporność na zarysowania
Powierzchnia emalii jest bardzo twarda, dlatego trudno ją zarysować przy użyciu powszechnie stosowanych w łazience przedmiotów.

KALDEWEI

Brodzik ARRONDO

1. wykonany ze stali emaliowanej KALDEWEI
2. półokragła forma oszczędzająca miejsce
3. głębokość brodzika 2,5cm, do montażu na stelażu lub nośniku styropianowym
4. standardowy promień dla większości kabin prysznicowych – 55cm
5. 30 letnia gwarancja
6. rozmiary: 90x90cm, 100x100cm

KALDEWEI

Brodzik SP-5

1. wykonany ze stali emaliowanej KALDEWEI
2. w komplecie z obniżonym nośnikiem styropianowym, o całkowitej głębokości brodzika z nośnikiem styropianowym 3,7cm
3. idealny przy remontach
4. dostępny w kolorze białym
5. 30 letnia gwarancja
6. rozmiary: 80x80cm, 90x90cm, 80x100cm, 90x100cm, 100x100cm, 80x120cm, 90x120cm

KALDEWEI

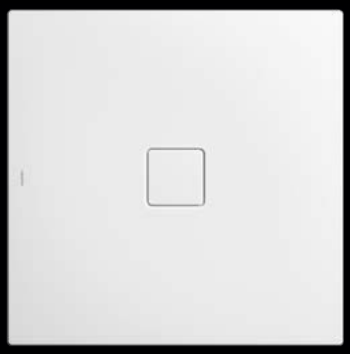

Powierzchnia prysznicowa CONOFLAT

1. wykonany ze stali emaliowanej KALDEWEI
2. płaska powierzchnia o głębokośći 2,3cm idealna do montażu na równi z podłogą
3. syfon KA 120 z kwadratową emaliowaną pokrywą odpływu nieruchomo zainstalowany w płaszczyźnie powierzchni prysznicowej
4. dostępna także w kolorach matowych: szarości, brązy, beże, antracyt, biały matowy i czarny lava matowy i z wykończeniami przeciwpoślizgowymi (SECURE PLUS)
5. 30 letnia gwarancja
6. polecane rozmiary: 80x80cm, 90x90cm, 80x100cm, 90x100cm, 100x100cm, 80x120cm, 90x120cm i wiele innych aż do wymiaru 100x180cm.

ATUTY odpływów liniowych

10 lat gwarancji

Odpływy liniowe EasyDrain są objęte 10 letnią gwarancją.

Odpływy wyprodukowane w Europie

Jakość jest i pozostaje najwyższym priorytetem w produkcji odpływów - EasyDrain. EasyDrain jest Holenderską marką która używa najwyższej jakości materiałów i najlepszej klasy stali nierdzennej. Odpływy liniowe produkowane są w niemieckich zakładach produkcyjnych.

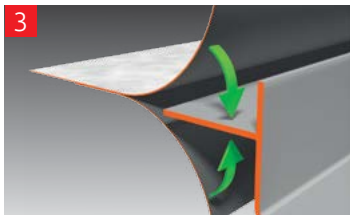

WPS - Testowany zgodnie z ETAG 022

Fabrycznie zainstalowana w odpływach Easy Drain mata izolacyjna zapewnia łatwy i bezpieczny montaż odwodnień Easy Drain. WPS sytem to elastyczne połączenie maty wodoszczelnej ze stalowym kołnierzem odwodnienia liniowego. W ten sposób eliminujemy przeciekanie izolacji, stropu w wyniku niewłaściwej instalacji maty izolacyjnej na terenie budowy.

TAF - regulacja wysokości ramki

Opatentowany system TAF oferuje unikalną możliwość zastosowania wtórnego drenażu wody. W ten sposób wszelkie przecieki wody dostające sie pod płytkę w wyniku pęknięcia fugi czy silikonu zostaną odprowadzone do odwodnia liniowego. Wysokość ramy ze stali nierdzewnej można regulować w zakresie 7-18 mm (S-Line) co pozwala dopasować wysokość ramy do wysokości płytek podłogowych. Wszystkie odpływy prysznicowe Easy Drain z systemem TAF są wyposażone w fabrycznie zainstalowaną matę izolacyjną WPS.

Testowany i zgodny z normą EN 1253

Odpływy liniowe EasyDrain są produkowane i testowane zgodnie z europejską normą EN 1253. Odpływy zapewniają odprowadzenie wody do 70l/min.

Easy Drain®
Shower drains

FLEX

Odpływ liniowy z możliwością dopasowania do wymiaru kabiny

Liniowe odwodnienie przysznicowe Flex firmy Easy Drain oferuje możliwość zaprojektowania Twojej łazienki bez żadnych ograniczeń. Długość odpływu Flex może być z łatwością dostosowana podczas montażu w zakresie od 50 do 120 cm. Odpływ ten jest sprzedawany jako komplet, zawierający: ruszt, syfon odpływowy, nóżki o regulowanej wysokości i matę izolacyjną.

- Jeden uniwersalny rozmiar. Możliwość docięcia na dowolny wymiar szerokości od 50 cm do 120cm.
- Ruszt ze stali nierdzewnej
- Nóżki z regulacją wysokości
- Odpływ liniowy posiada w komplecie: ruszt, korpus, syfon, nóżki oraz membranę uszczelniającą
- Przepustowość wody do 41l/min
- Obracany o 360 stopni syfon
- Testowany i zgodny z normą EN 1253

S-LINE

Subtelne odprowadzenie wody, odwodnienie ścienne z innowacyjną technologią

Niewidoczny i stylowy system odwodnień od Easy Drain, wyposażony w opatentowane rozwiązania techniczne TAF i WPS. Nasz System TAF został zaprojektowany w sposób umożliwiający wtórny odpływ, podczas gdy fabrycznie zamontowana włóknina izolacyjna (WPS) zapewnia całkowitą szczelność instalacji. W serii S-line oferujemy elastyczne połączenie ze ścianą dla szczelnej izolacji, wyposażone w łatwy do czyszczenia syfon.

- Ruszt wykonany ze stali nierdzewnej
- Obracany ruszt - możliwość wklejenia płytki
- Zastosowano technologię TAF - Stabilne nóżki z łatwym doborem wysokości
- Zastosowano technologię WSP - mankiet wklejany zarówno od dołu jak i od góry
- Dostępny w szerokościach 700, 800, 900, 1000, 1200mm
- Odpływ liniowy posiada w komplecie: ruszt, korpus, syfon, nóżki oraz membranę uszczelniającą
- Testowany i zgodny z normą EN 1253

McALPINE

SYFONY

HC252570B

- Syfon brodzikowy z elementem umożliwiajacym czyszczenie od góry
- Wysokość syfonu – 65mm
- Średnica pokrywy – 72mm
- Zastosowanie: brodziki z otworem 50mm

HC26CLCP

- Syfon brodzikowy z elementem umożliwiajacym czyszczenie od góry,
- Syfon wyposażony w system zamykania / otwierania tzw. „klik-klak"
- Wysokość syfonu – 90mm
- Syfon wyposażony w klucz ułatwiający montaż oraz zapobiegający
- Zarysowaniu elementów chromowych
- Zastosowanie: brodziki z otworem 50mm

HC2730LCPN-PB super płaski

- Syfon brodzikowy z elementem umożliwiajacym czyszczenie od góry
- Wysokość syfonu – 60mm
- Średnica pokrywy – 113mm wykonana z tworzywa sztucznego pokrytego powłoką chromu
- Zastosowanie: brodziki z otworem 90mm

McALPINE

SYFONY

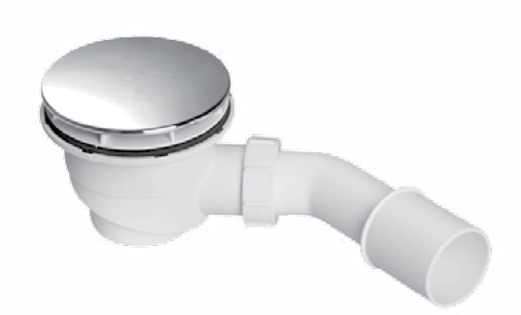

HC27-CPN-PB

- Syfon brodzikowy z elementem umożliwiajacym czyszczenie od góry
- Wysokość syfonu – 82mm
- Średnica pokrywy – 113mm wykonana z tworzywa sztucznego pokrytego powłoką chromu
- Zastosowanie: brodziki z otworem 90mm

HC27CPBN-PB z pokrywą mosiężną chromowaną

- Syfon brodzikowy z elementem umożliwiajacym czyszczenie od góry
- Wysokość syfonu – 82mm
- Średnica pokrywy – 113mm wykonana z mosiądzu
- Zastosowanie: brodziki z otworem 90mm

KLUDI ARMATURA

KLUDI D-VISE Jednouchwytowa bateria natryskowa

KOD PRODUKTU: 37 842 05 90

- uchwyt prosty,
- montaż naścienny
- klasa przepływu B
- głowica ceramiczna z ogranicznikiem wypływu gorącej wody,
- zawór zwrotny, odprowadzenie natrysku G
- 1/2, przyłącza mimośrodowe G 1/2 x G 3/4,
- I grupa akustyczna

KLUDI D-CORE Jednouchwytowa bateria natryskowa

KOD PRODUKTU: 38 870 05 90

- uchwyt prosty,
- montaż naścienny,
- klasa przepływu B,
- głowica ceramiczna z ogranicznikiem wypływu gorącej wody,
- zawór zwrotny, odprowadzenie natrysku G
- 1/2, przyłącza mimośrodowe G 1/2 x G 3/4,
- I grupa akustyczna

KLUDI D-TAI Jednouchwytowa bateria natryskowa

KOD PRODUKTU: 38 831 05 90

- uchwyt prosty, montaż naścienny,
- klasa przepływu B,
- głowica ceramiczna z ogranicznikiem wypływu gorącej wody,
- zawór zwrotny,
- odprowadzenie natrysku G 1/2 ,
- przyłącza mimośrodowe G 1/2 x G 3/4,
- I grupa akustyczna

KLUDI ARMATURA

KLUDI D-ZIRE DUAL SHOWER SYSTEM z termostatem

KOD PRODUKTU: 66 09605 00

- montaż naścienny
- regulacja ramienia w pionie i w poziomie
- klasa przepływu BB
- uchwyt regulacji temperatury z blokadą przy 38° C
- ceramiczny zawór odcinający 90°/90°
- przełącznik rączka/głowica natrysku w postaci zaworu obrotowego
- odprowadzenie natrysku G 1/2
- zawór zwrotny
- głowica natrysku KLUDI FRESHLINE 250 mm z przegubem kulowym
- rączka natrysku KLUDI FRESHLINE 3S
- wąż natryskowy KLUDI SUPARAFLEX SILVER G 1/2 x G 1/2 x 1600 mm
- z elementami mocującymi

KLUDI D-VISE 3in1

KOD PRODUKTU: 37 84305 90

- jednouchwytowa bateria umywalkowa 37 181 05 90
- jednouchwytowa bateria natryskowa 37 842 05 90
- zestaw natryskowy KLUDI ZENTA 1S 60 630 05-00

HG POLSKA

CHEMIA DO ŁAZIENEK

HG CZYSTA ŁAZIENKA- ŻEL

KOD PRODUKTU: 145050129, POJEMNOŚĆ: 0,5 L

Nowoczesny środek, który:

- nadaje połysk wszystkim urządzeniom sanitarnym jak np.: umywalki, wanny, muszle toaletowe, krany i kafelki,
- usuwa pozostałości olejków kąpielowych, ślady mydła, tłuszcze organiczne i lekki kamienny nalot,
- nie zawiera środków szorujących i żrących i dlatego jest bezpieczny dla glazury, powierzchni chromowanych, emaliowanych, malowanych oraz z tworzyw sztucznych (zwłaszcza akrylowych),
- nie powoduje odbarwień regularnie używany zapobiega powstawaniu nalotu kamiennego,
- nie pozostawia smug i zacieków,
- ma przyjemny i świeży zapach,
- jest wydajny w użyciu,

HG CZYSTA ŁAZIENKA- PIANKA

KOD PRODUKTU: 218050129, POJEMNOŚĆ: 0,5 L

Na wszystkich powierzchniach w domu mających kontakt z wodą tworzy się brzydki kamienny nalot. Szczególnie dotyczy to umywalek, kabin prysznicowych, wanien i muszli toaletowych. Hg „czysta łazienka - pianka w sprayu" usuwa kamienny nalot szybko i dokładnie. Usuwa także inne zabrudzenia czyszczonych powierzchni. Ponadto zawarte w piance składniki nadają czyszczonym powierzchniom piękny połysk.

HG IMPREGNAT ŁAZIENKOWY

KOD PRODUKTU: 476025129, POJEMNOŚĆ: 250 ml

Chroni wszystkie powierzchnie w łazience przed: osadem kamiennym, brudem, śladami rąk, pozostałościami mydła, olejków kąpielowych itp. Dzięki wyjątkowym właściwościom impregnacyjnym nie tylko zapewnia nieskazitelną czystość, ale również ułatwia bieżącą pielęgnację zabezpieczonych powierzchni. Działa skutecznie przez wiele miesięcy.

HG POLSKA

… czyści, chroni, pielęgnuje …

HG ŚRODEK DO USUWANIA PLEŚNI

KOD PRODUKTU: 186050129, POJEMNOŚĆ: 0,5 L

Błyskawicznie usuwa pleśń, algi, grzyb i mech z powierzchni narażonych na działanie wilgoci. Zaleca się stosować go do usuwania pleśni np. z płytek ceramicznych (odpowiedni także do marmuru), ze spoin pomiędzy płytkami, z silikonowych uszczelek, z otynkowanych ścian lub sufitu w: łazience, kabinie prysznicowej, toalecie, komórce, piwnicy, garażu, basenie, saunie itp. Usuwa również pleśń, algi, grzyb i zielony nalot z murów, balkonów, terakoty, doniczek, kamiennych rzeźb, ozdób ogrodowych itp. Wszelkie szare, czarne, brązowe lub zielone plamy spowodowane przez pleśń, grzyb lub algi zostaną usunięte bez śladu.

WYDAJNOŚĆ: ŚCIANY: 2- 3 m^2, SPOINY: 6 - 8 m^2

PROFESJONALNY ŚRODEK DO USUWANIA KAMIENIA

KOD PRODUKTU: 100050129, POJEMNOŚĆ: 0,5 L

Silnie skoncentrowany.
Doskonały środek do usuwania kamienia, rdzy, żółtych zacieków, tlenków miedzi. Specjalnie opracowana formuła pozwala bezpiecznie przywrócić pierwotny wygląd wszystkim urządzeniom w łazience, kuchni i toalecie. W szczególności powierzchniom chromowanym, z nierdzewnej stali, ceramicznym, glazurowanym (płytki), szklanym, kryształowym i plastikowym. Odpowiada normom FECS- Federation Europeenne de la Ceramique et du Sanitarie (Europejskiej Federacji Ceramiki Sanitarnej).

Dozowanie:
W zależności od stopnia zabrudzenia stosować nierozcieńczony lub rozcieńczony z woda w proporcjach 1:10. Do czyszczenia wanien łazienkowych używać zawsze środka rozcieńczonego z wodą w proporcjach minimum 1: 10

HG PREPARAT DO USUWANIA SILIKONU

KOD PRODUKTU: 290010129, POJEMNOŚĆ: 100 ml

Przed nałożeniem nowych uszczelnień lub spoin silikonowych należy najpierw starannie usunąć pozostałości starych, zniszczonych lub brudnych wypełnień. Jest to zazwyczaj czynność pracochłonna. Hg „preparat do usuwania silikonu" pomoże nam zrobić to szybko i dokładnie. Środek został specjalnie opracowany do usuwania silikonowych uszczelnień z różnych powierzchni, m.in. ze stali nierdzewnej, powierzchni emaliowanych, tworzyw sztucznych, płytek ceramicznych, zaimpregnowanego lub gładkiego (nie porowatego) kamienia naturalnego itp. Preparat ma przyjemny zapach, jest łatwy w użyciu i bezpieczny dla powierzchni wymienionych w powyżej. Usuwa także pozostałości innych uszczelnień, takich jak: akrylowe, butylenowi i tzw. uniwersalne!

WYDAJNOŚĆ: 100 ml WYSTARCZA DO OCZYSZCZENIA OKOŁO 10 -15 mb SPOIN.

Pielęgnacja kabin

1. Po każdej kąpieli kabinę należy spłukać czystą wodą i zebrać pozostałe krople ściągaczką do wody. Dzięki temu szyby zawsze pozostaną czyste.
2. W regularnych odstępach czasu należy dokładnie oczyścić kabiny natryskowe. Obowiązuje przy tym prosta zasada: im twardsza woda, tym częściej należy czyścić. Polecamy stosowanie specjalnie zaprojektowanych preparatów z linii „HG Czysta łazienka", które w sposób delikatny pozwalają na usuwanie osadów bez niszczącego oddziaływania na materiał. Po zastosowaniu preparatu należy spłukać kabinę czystą wodą i zebrać pozostałe krople ściągaczką do wody.
3. Czyszczenie powierzchni chromowych i aluminiowych.

Powierzchnie chromowane i aluminiowe można czyścić wodą z mydłem i miękką ściereczką. Optymalne wyniki czyszczenia zapewnia delikatna pianka z linii „HG Czysta łazienka". Wystarczy nanieść ją na powierzchnię kabiny, spłukać wodą i przetrzeć do sucha irchą. Nie używać środków czyszczących, zawierających alkohol, chlor, kwas ani środków do szorowania, gdyż powodują one zniszczenie powierzchni i powstawanie rys oraz plam.

Pielęgnacja brodzików

Powierzchnię wyrobu należy czyścić zawsze miękką ściereczką lub gąbką z zastosowaniem płynnych środków czyszczących, przeznaczonych do tworzyw sztucznych takich jak akryl. Nigdy nie należy stosować materiałów mających właściwości ścierne. Nie używać detergentów w proszku. Przed właściwym użyciem środka czyszczącego należy sprawdzić w niewidocznym miejscu na powierzchni czy nie spowoduje on uszkodzenia powierzchni wyrobu. Utrata połysku lub zmatowienie świadczą o dużych osadach z kamienia. W takim wypadku dokładne wyczyszczenie powierzchni octem lub odkamieniaczem powinno przywrócić powierzchni połysk.

Szczelność kabin

Szczelność kabin zależy od ich rodzaju:

1. kabina z ramą zapewnia optymalną szczelność zatrzymując wodę do wysokości dolnego profila

2. kabina bez ramy - zastosowano listwę progową montowaną na brodziku, która stanowi zaporę przed wyciekaniem wody na zewnątrz kabiny

3. kabiny typu walk-in, ze względu na brak zamykanych drzwi, zapewniają najmniejszą szczelność i wymagają uwzględnienia tego faktu już na etapie projektowania łazienki.

Kabiny Atrium zgodne są ze zharmonizowaną normą Europejską PN EN 14428:2008 w której określone są metody badań szczelności kabin prysznicowych.

Legenda wymiarów kabin, drzwi wnękowych i parawanów

a. wymiar kabiny zewnętrzny
b. wymiar kabiny zewnętrzny
c. szerokość wejścia
c1. szerokość szyby drzwi
c2. szerokość szyby drzwi
d. szerokość ścinki bocznej stałej
d1. szerokość ścinki bocznej stałej
e. szerokość kabiny z otwartymi drzwiami
f. kąt otwarcia drzwi
f1. kąt łamania ścinki szklanej
h. wysokość kabiny
r. promień kabiny
A - oznaczenie elementu kabiny sprzedawanej w elementach
B - oznaczenie elementu kabiny sprzedawanej w elementach

OŚ SZYBY

Poniższe wymiary określają różnicę między osią szkła kabiny, a zewnętrzną częścią profilu kabiny. Przy określaniu odległości między rogiem łazienki, w którym montujemy kabinę a osią szyby, proszę uwzględnić zakres regulacji kabiny.

	element A	element B
	ao	bo
ANCONA	-25 mm	
CAPRI	-8 mm	
CATANIA	-18 mm	-18mm
COMO	-18 mm	
ETNA		
dla szyby stałej	-28 mm	
dla szyby ruchomej	-11 mm	
dla progu	+5 mm	
FERRARA	-18 mm	-18mm
KALABRIA	-8 mm	
LIRI	-18 mm	-15mm
MILANO	-11 mm	-11mm
NAPOLI	-11 mm	-11mm
PARMA	-8 mm	
POLLINO	-18 mm	-18mm
PORTOFINO	-18 mm	
RAVENNA	-8 mm	
RIMINI	-10 mm	-10mm
RIVA		
dla szyby stałej	-28 mm	
dla szyby ruchomej	-11mm	
dla progu	+5 mm	
ROMA	-11 mm	
TORINO	-11 mm	
TOSKANIA		-8mm
dla szyby stałej	-28 mm	
dla szyby ruchomej	-11 mm	
dla progu	+5 mm	
TRENTO	-10 mm	
COMO	-18 mm	
dla szyby ruchomej	-11mm	
dla progu	+5mm	

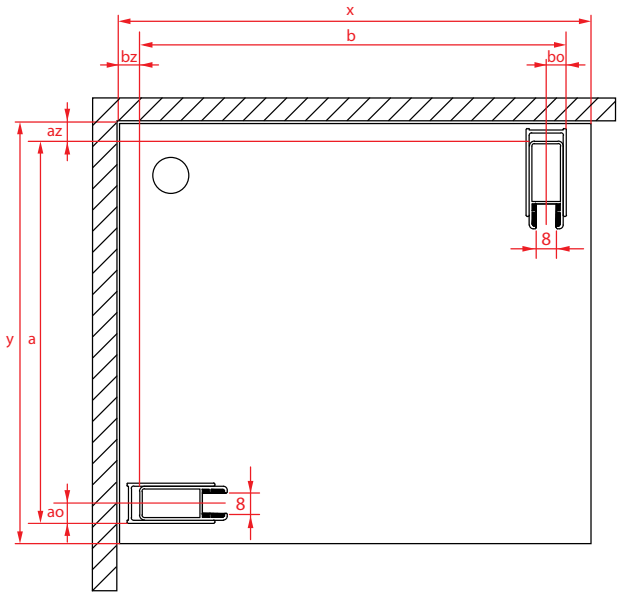

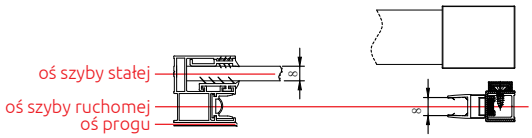

Rzut od góry profila elementu A
dla kabin RIVA, TOSKANIA i ETNA

a minimalny wymiar szerokości kabiny
ao wymiar odległości osi szkła od zewnętrznej krawędzi profilu
az zakres regulacji kabiny
b minimalny wymiar szerokości kabiny
bo wymiar odległości osi szkła od zewnętrznej krawędzi profilu
bz zakres regulacji kabiny
x wymiar szerokości brodzika
y wymiar szerokości brodzika

Firma Atrium zastrzega sobie prawo do zmian technologicznych w budowie kabin, które mogą wpłynąć na wymiar kabiny oraz wymiar osi szyby. Najnowsze dane techniczne i wymiary kabin są umieszczone na stronie internetowej www.kabinyatrium.pl

WARUNKI GWARANCJI KABIN

Impero Bocheński Sp. z o.o. z siedzibą w Radomiu ul. Warszawska 218, 26-600 Radom, udziela gwarancji na kabiny prysznicowe Atrium na następujących warunkach:

1. Okres gwarancji:
Okres gwarancji liczony jest od daty zakupu produktu i wynosi:
• Kabiny prysznicowe - 5 lat na kabiny zakupione po 30 marca 2015
• Gwarancja na produkty Atrium obejmuje niezmienną jakość produktów np. kolor oraz inne standardowe parametry określone we wzorcach katalogowych pod warunkiem użytkowania produktów zgodnie z ich przeznaczeniem oraz zamontowanych zgodnie z instrukcją.
• Gwarancja dotyczy tylko kabin, drzwi wnękowych i parawanów oznaczonych marką Atrium
• Podstawą do złożenia reklamacji na produkty jest karta gwarancyjna wraz z dowodem zakupu (paragon, rachunek, faktura).
• Reklamacje należy zgłaszać bezpośrednio w miejscu zakupu produktu.
• Rozpatrzenie zgłoszenia reklamacyjnego nastąpi w terminie 14 dni licząc od dnia, w którym zgłoszenie reklamacyjne wpłynęło do Impero Bocheński Sp. z o.o.
Uznane przez serwis wady wyrobów ujawnione i zgłoszone w okresie gwarancyjnym zostaną usunięte w ciągu 30 dni licząc od dnia rozpatrzenia zgłoszenia reklamacyjnego.
• Okres gwarancji ulega przedłużeniu o czas między dniem zgłoszenia reklamacji a dniem wykonania naprawy.
W przypadku wymiany produktu na nowy, termin gwarancji biegnie na nowo od chwili dostarczenia produktu wolnego od wad.
• Decyzję o sposobie naprawy podejmuje wyłącznie serwisant Impero Bocheński Sp. z o.o.
• Wymienione wadliwe części przechodzą na własność Impero Bocheński Sp. z o.o.
• Naprawy gwarancyjne wykonywane są na miejscu u klienta w terminie ustalonym telefonicznie lub w inny sposób, jeżeli nie postanowiono inaczej.

2. Ograniczenia gwarancji:
Użytkowanie wyrobu powinno się odbywać zgodnie warunkami eksploatacji.
W każdym przypadku gwarancji udzielonej przez Impero Bocheński Sp. z o.o. nie podlegają:
• Zniszczenia bądź uszkodzenia produktu wynikłe podczas transportu.
• Wady powstałe na skutek nieprzestrzegania warunków eksploatacji i montażu produktu podanych w instrukcji.
• Uszkodzenia produktu wynikłe w skutek przeróbek i zmian konstrukcyjnych dokonywanych przez użytkownika lub osoby trzecie.
• Użytkowania niezgodnego z przeznaczeniem.
• Uszkodzenia produktu wynikłe wskutek osadzania się kamienia oraz wykorzystania ziarnistych środków czyszczących.
• Wady wynikłe wskutek zastosowania nieoryginalnych części.
• Wszelkie uszkodzenia mechaniczne np. uderzenia, obicia, zarysowania.
• Części ulegające zużyciu podczas normalnego użytkowania produktu (np. uszczelki, rolki, suwaki, uchwyty).
• Inne elementy wyrobu w przypadku gdy uszkodzenie wynika z ich naturalnego zużycia.
• Wady i uszkodzenia powstałe z winy użytkownika,
• Czynności związane z konserwacją, czyszczeniem lub okresową regulacją produktu.

2.1 Zewnętrzne powierzchnie wyrobu winny być przez Kupującego sprawdzone w miejscu dokonywania zakupu również, jeśli są oryginalnie zapakowane. Późniejsze reklamacje uszkodzeń zewnętrznych powierzchni zgłoszone po odebraniu lub zamontowaniu towaru nie będą uznawane.

3. Uwagi:
„Niniejsze postanowienia nie wyłączają, nie ograniczają ani nie zawieszają uprawnień kupującego wynikających z niezgodności towaru z umową."
4. Karta gwarancyjna bez wpisanej daty sprzedaży, dołączonego dowodu zakupu,czytelnego stempla sklepu jest nieważna.
4.1 W przypadku nieuzasadnionego wezwania serwisu użytkownik zobowiązany będzie pokryć koszty związane z obsługą nieuzasadnionego wezwania.
5. Firma Impero Bocheński Sp. z o.o. nie ponosi odpowiedzialności za żadne szkody wynikające z montażu niezgodnego z instrukcją, a przede wszystkim za szkody spowodowane montażem uniemożliwiającym łatwy, bezkolizyjny demontaż wyrobu. Impero Bocheński Sp. z o.o. nie ponosi odpowiedzialności z tytułu jakichkolwiek szkód wobec osób i mienia powstałych wskutek okoliczności wymienionych w punkcie 2.
6. Produkt zakupiony z tzw. ekspozycji sklepowej nie podlega reklamacji z tytułu gwarancji.
7. Producent nie ponosi kosztów demontażu lub uszkodzenia elementów utrudniających
dostęp do wyrobu (np. glazury, czy innych materiałów zastosowanych do zabudowy produktu) ani kosztów przywrócenia tych elementów do stanu początkowego po naprawie gwarancyjnej.
8. Gwarancji udziela się na terytorium Rzeczypospolitej Polskiej.

WARUNKI EKSPLOATACJI
1. Wyroby przeznaczone są do montażu wewnątrz pomieszczeń, do przeprowadzania zabiegów higieny osobistej.
2. Wyroby należy użytkować zgodnie z przeznaczeniem.
3. Ściany i posadzki muszą posiadać odpowiednią nośność, aby wytrzymać obciążenia powstałe podczas montażu i użytkowania produktu.
4. Ścianki kabiny oraz elementy mocujące ścianki należy przymocować do ściany kołkami.
5. Bezwzględnie unikać dodatkowych, nadmiernych obciążeń nie związanych z prawidłową eksploatacją produktu.
6. Używać do mycia wody, miękkiej szmatki i delikatnych płynnych środków myjących.
7. Nie używać do czyszczenia materiałów ściernych, ziarnistych środków myjących różnego rodzaju, chemikaliów ani ostrych przedmiotów powodujących zarysowania lub uszkodzenia wierzchniej powłoki.

WARUNKI GWARANCJI BRODZIKÓW

1. Okres gwarancji

Producent brodzików udziela 10 letniej gwarancji na swoje wyroby produkowane dla Impero Bocheński pod marką Atrium, liczoną od daty sprzedaży wyrobu. Warunkiem rozpatrzenia reklamacji przez producenta jest prawidłowo wypełniona karta gwarancyjna posiadająca nazwę produktu oferowanego przez firmę Atrium, datę sprzedaży, czytelny stempel sklepu wraz z podpisem uprawnionej osoby oraz dowód zakupu identyfikujący produkt. Gwarancja obowiązuje na terenie Rzeczypospolitej Polskiej: Produkt zakupiony z tzw ekspozycji nie podlega reklamacji z tytułu gwarancji.

2. Postępowanie reklamacyjne:

• ewentualne reklamacje powinny być składane u sprzedawcy w miejscu zakupu wyrobu, w formie pisemnej z złączeniem dowodu zakupu, karty gwarancyjnej oraz opisem uszkodzeń,
• producent w ciągu 14 dni roboczych od dnia zgłoszenia dokona kwalifikacji usterki,
• w przypadku uznania reklamacji za uzasadnioną, wady i uszkodzenia produktu stwierdzone przez klienta w trakcie jego eksploatacji w okresie trwania gwarancji będą usuwane w terminie nie dłuższym niż 21 dni od daty dostarczenia produktu Sprzedawcy, a w przypadku wystąpienia okoliczności uzasadniających dokonanie naprawy w miejscu montażu - w terminie 28 dni od daty zgłoszenia przez Klienta konieczności dokonania napraw, produkt dostarczany przez Uprawnionego z Gwarancji winien być odpowiednio zabezpieczony przed uszkodzeniami w transporcie. Za odpowiednie zabezpieczenie będzie uważane oryginalne opakowanie fabryczne wraz z wszelkimi zabezpieczeniami, blokadami, istniejącymi w chwili odebrania Produktu przez Uprawnionego z Gwarancji od Sprzedawcy. W razie niezastosowania przez Uprawnionego z Gwarancji, opakowania fabrycznego produktu wraz z powyżej wskazanymi zabezpieczeniami będzie on ponosił wszelkie ryzyka związane z uszkodzeniem Produktu dostarczanego Gwarantowi – Sprzedawcy.
• Jeśli naprawa odbywa się u klienta uprawnionego z Gwarancji jest zobowiązany do zapewnienia warunków -w szczególności: poprzez umożliwienie dostępu do Produktu oraz wyłączenie innych urządzeń zagrażających osobie dokonującej naprawy, pozwalających na naprawę.
• Jakiekolwiek naprawy produktu dokonane przez osoby inne niż Gwarant powodują utratę uprawnień z tytułu Gwarancji.
• Gwarant, nie ponosi odpowiedzialności w razie naruszenia terminów wykonania Naprawy oraz odebrania lub dostarczenia Sprzętu podlegającego Naprawie jeżeli zwłoka w tym zakresie będzie spowodowana działaniem Siły Wyższej. W takim przypadku terminy te ulegną przedłużeniu o okres działania Siły Wyższej.

Obowiązki klienta:

• sprawdzić stan ilościowy i jakościowy przyjmowanego towaru zauważone wady zgłosić niezwłocznie sprzedawcy
• dopilnować wypełnienia przez sprzedawcę karty gwarancyjnej najpóźniej w dniu zakupu
• w przypadku własnego transportu zabezpieczyć wyrób przed uszkodzeniem
• zamontować wyrób zgodnie z załączoną instrukcją montażu
• w czasie eksploatacji użytkować wyrób zgodnie z przeznaczeniem
• wyrób powinien być zamontowany w taki sposób, aby umożliwić jego łatwy demontaż.

Producent zaleca zlecić montaż produktu odpowiednio wykwalifikowanemu instalatorowi. Każdy wyrób zabezpieczony jest folią ochronną oraz tekturą chroniącą towar przed uszkodzeniami mechanicznymi. W czasie zakupu wyrobu powinno się dokładnie sprawdzić towar pod względem jakościowym. a następnie zabezpieczyć wyrób przed uszkodzeniami mechanicznymi. które mogą wystąpić podczas transportu.

3. Ograniczenia gwarancji

Gwarancją nie są objęte uszkodzenia powstałe w wyniku:
• zniszczenia bądź uszkodzenia produktu podczas transportu
• przeróbek lub zmian konstrukcyjnych dokonywanych przez użytkownika lub osoby trzecie
• osadzania się kamienia oraz wykorzystywania ziarnistych środków czyszczących
• montażu niezgodnego z instrukcją
• użytkowania w sposób niedbały, niezgodny z przeznaczeniem
• uszkodzenia wyrobu z własnej winy, uszkodzenia mechaniczne
• niezastosowania się do wskazówek producenta
• zmian wynikających z naturalnego powszechnego procesu starzeniowego
• nadmiernej ponadprzeciętnej eksploatacji
• braku konserwacji i pielęgnacji wyrobu w tym braku okresowego czyszczenia
• następstw i skutków niewłaściwej instalacji syfonu, przelewu, baterii nawannowej, sterowników oraz innych przedmiotów instalowanych w wannie, w przypadku nieuzasadnionego żądania dokonania naprawy, uprawniony z gwarancji lub użytkownik produktu który utracił uprawnienia z gwarancji poniesie wszelkie koszty związane z dostarczeniem produktu, jego naprawą oraz odebraniem, a w przypadku naprawy produktu u użytkownika – koszty naprawy oraz przejazdu pracowników serwisu do miejsca, w którym produkt będzie naprawiany. Za nieuzasadnione żądanie naprawy produktu będzie uważane w szczególności żądanie usunięcia uszkodzeń lub dokonania czynności konserwacyjnych i instalacyjnych nie objętych gwarancją, jak również żądanie dokonania Naprawy pomimo utraty uprawnień z gwarancji. Producent nie ponosi odpowiedzialności za żadne szkody, spowodowane montażem wyrobu w sposób uniemożliwiający łatwy i bezkolizyjny jego demontaż. Wszelkie koszty związane z demontażem wyrobu lub uszkodzeniem elementów utrudniających dostęp do wyrobu np. Glazury, płytki, listwy oraz inne elementy wyposażenie łazienki obciążają klienta. Niniejsza gwarancja nie wyłącza, nie ogranicza ani nie zawiesza uprawnień kupującego wynikających z przepisów o rękojmi za wady rzeczy sprzedanej.

CERTYFIKATY

Instytut Ceramiki i Materiałów Budowlanych
02-676 Warszawa ul. Postępu 9
ZAKŁAD CERTYFIKACJI
03-042 Warszawa, ul. Kupiecka 4
tel.(+48 22) 811 02 81, e-mail: certyfikacja@icimb.pl, www.icimb.pl
Sekcja Ceramiki i Szkła
PCA AC 008

CERTYFIKAT
UPRAWNIAJĄCY DO OZNACZANIA WYROBU ZNAKIEM BEZPIECZEŃSTWA
51/B/11

wg systemu 5 Przewodnika PKN-ISO/IEC Guide 67:2007 *Ocena zgodności Podstawy certyfikacji wyrobu* oraz zgodnie z *Programem Certyfikacji Nr PC-04*

stwierdza się, że:

termicznie hartowane bezpieczne szkło sodowo-wapniowo-krzemianowe

wprowadzone do obrotu przez:

IMPERO BOCHEŃSKI
Sp. z o.o.
ul. Warszawska 218
26-600 Radom

spełniają wymagania Kryteriów Technicznych: KT Nr 27/S *Hartowane szkło bezpieczne*
zgodnie z raportem z badań wykonanym przez: Laboratorium Badawcze Instytutu Szkła i Ceramiki Oddział Zamiejscowy w Krakowie, 30-702 Kraków ul. Lipowa 3
Nr i data raportu: 138.W.05.AK z dnia 24.08.2005r.
cechy krytyczne: charakter siatki spękań.

dotyczy wyłącznie egzemplarzy wyrobu posiadających identyczne właściwości (parametry) jak przedstawiony do badań wzór (wzory) i spełniających wymagania określone powyżej.

Prawo do posługiwania się certyfikatem pozostaje w mocy pod warunkiem przestrzegania przez producenta wymagań zawartych w *Programie certyfikacji PC-04* oraz ww. Kryteriach Technicznych.

Kierownik Zakładu Certyfikacji
mgr Helena Bartos

Dyrektor Instytutu Ceramiki i Materiałów Budowlanych
dr Stanisław Traczyk

Warszawa, dnia 05.09.2011r.

Instytut Ceramiki i Materiałów Budowlanych
02-676 Warszawa ul. Postępu 9
ZAKŁAD CERTYFIKACJI
03-042 Warszawa, ul. Kupiecka 4
tel.(+48 22) 811 02 81, e-mail: certyfikacja@icimb.pl, www.icimb.pl
Sekcja Ceramiki i Szkła
PCA AC 008

CERTYFIKAT
ZGODNOŚCI WYROBU z POLSKĄ NORMĄ
52/N/11

wg systemu 5 Przewodnika PKN-ISO/IEC Guide 67:2007 *Ocena zgodności Podstawy certyfikacji wyrobu* oraz zgodnie z *Programem Certyfikacji Nr PC-02*

stwierdza się, że:

kabiny prysznicowe
seria: A (AF9B, AF9E, AD9B, AC9B, AC2B), N (NF91, NA95, NF80)
P (PF90, PF90 CREPI, PF80), S (SF10, SF15), Q (QF92, QP10),
H (HBF80X, HBF90X, HBF90X CREPI, HBF91X, HEF92X)

wprowadzane do obrotu przez:

IMPERO BOCHEŃSKI
Sp. z o.o.
ul. Warszawska 218
26-600 Radom

spełniają wymagania normy: PN-EN 14428+A1:2008 *Kabiny prysznicowe–Wymagania funkcjonalności i metody badania (oryg.)*
zgodnie z raportem z badań wykonanym przez: TÜV Rheinland Product Safety GmbH – Am Grauen Stein, D-51105 Köln – Niemcy
Laboratory of TÜV Rheinland (Guang Dong) Ltd
Nr i data raportu: 16007531 003 z dnia 18.06.2007r.

dotyczy wyłącznie egzemplarzy wyrobu posiadających identyczne właściwości (parametry) jak przedstawiony do badań wzór (wzory) i spełniających wymagania określone powyżej.

Prawo do posługiwania się certyfikatem pozostaje w mocy pod warunkiem przestrzegania przez producenta wymagań zawartych w *Programie certyfikacji PC-02* oraz ww. normie.

Kierownik Zakładu Certyfikacji
mgr Helena Bartos

Dyrektor Instytutu Ceramiki i Materiałów Budowlanych
dr Stanisław Traczyk

Warszawa, dnia 05.09.2011r.

Instytut Ceramiki i Materiałów Budowlanych
02-676 Warszawa ul. Postępu 9
ZAKŁAD CERTYFIKACJI
03-042 Warszawa, ul. Kupiecka 4
tel.(+48 22) 811 02 81, e-mail: certyfikacja@icimb.pl, www.icimb.pl
Sekcja Ceramiki i Szkła
PCA AC 008

CERTYFIKAT
ZGODNOŚCI WYROBU z POLSKĄ NORMĄ
25/N/14

wg systemu 5 Przewodnika PKN-ISO/IEC Guide 67:2007 *Ocena zgodności Podstawy certyfikacji wyrobu* oraz zgodnie z *Programem Certyfikacji Nr PC-02*

stwierdza się, że:

kabiny prysznicowe

wprowadzone do obrotu przez:

IMPERO BOCHEŃSKI
Sp. z o. o
ul. Warszawska 218
26-600 Radom

spełniają wymagania normy: PN-EN 14428+A1:2008 *Kabiny prysznicowe–Wymagania funkcjonalności i metody badań*
zgodnie z raportem z badań wykonanym przez: TÜV Rheinland LGA Products GmbH, Tillystraße 2 D-90431 Nürnberg – Niemcy
Nr i data raportu: 16053400 001 z dnia 18.09.2013r.

dotyczy wyłącznie egzemplarzy wyrobu posiadających identyczne właściwości (parametry) jak przedstawiony do badań wzór (wzory) i spełniających wymagania określone powyżej.

Prawo do posługiwania się certyfikatem pozostaje w mocy pod warunkiem przestrzegania przez producenta wymagań zawartych w *Programie certyfikacji PC-02* oraz ww. normie.

Kierownik Zakładu Certyfikacji
mgr inż. Jerzy Sikorski

p.o. Dyrektora Instytutu Ceramiki i Materiałów Budowlanych
dr hab. inż. Adam Witek, Prof. ICiMB

Warszawa, dnia 16.04.2014 r.

Instytut Ceramiki i Materiałów Budowlanych
02-676 Warszawa ul. Postępu 9
ZAKŁAD CERTYFIKACJI
03-042 Warszawa, ul. Kupiecka 4
tel.(+48 22) 811 02 81, e-mail: certyfikacja@icimb.pl, www.icimb.pl
Sekcja Ceramiki i Szkła
PCA AC 008

CERTYFIKAT
UPRAWNIAJĄCY DO OZNACZANIA WYROBU ZNAKIEM BEZPIECZEŃSTWA
24/B/14

wg systemu 5 Przewodnika PKN-ISO/IEC Guide 67:2007 *Ocena zgodności Podstawy certyfikacji wyrobu* oraz zgodnie z *Programem Certyfikacji Nr PC-04*

stwierdza się, że:

termicznie hartowane bezpieczne szkło sodowo-wapniowo-krzemianowe

wprowadzone do obrotu przez

IMPERO BOCHEŃSKI
Sp. z o. o
ul. Warszawska 218
26-600 Radom

spełniają wymagania Kryteriów Technicznych: KT 27/S *Hartowane szkło bezpieczne*
zgodnie z raportem z badań wykonanym przez: BSI Maylands Avenue, Hemel Hempstead, HP2 4SQ, UK
Nr i data raportu: 262/7241222 z dnia 24.06.2009r.
Cechy krytyczne: charakter siatki spękań.

dotyczy wyłącznie egzemplarzy wyrobu posiadających identyczne właściwości (parametry) jak przedstawiony do badań wzór (wzory) i spełniających wymagania określone powyżej.

Prawo do posługiwania się certyfikatem pozostaje w mocy pod warunkiem przestrzegania przez producenta wymagań zawartych w *Programie certyfikacji PC-04* oraz ww. Kryteriach Technicznych.

Kierownik Zakładu Certyfikacji
mgr inż. Jerzy Sikorski

p.o. Dyrektora Instytutu Ceramiki i Materiałów Budowlanych
dr hab. inż. Adam Witek, Prof. ICiMB

Warszawa, dnia 16.04.2014r.

NOTATKI

NOTATKI

NOTATKI

Impero Bocheński Sp z o.o.
ul. Warszawska 218, 26-600 Radom
tel./fax 48 345 90 74, 48 345 90 72, 48 345 90 70 wew. 14,
669 998 906

www.kabinyatrium.pl

...KOMFORT | TECHNOLOGIA | ELEGANCJA...